Manuel du Propriétaire
Owner's Manual -Manuale del Proprietario
Eignerhandbuch- Manual del propietario

Tome 2 - Volume 2- Teil 2 - Tomo 2

SUNRIDER 500 - 550 - 650

609305 B

Edition 3

SOMMAIRE

	PAGE
⇨ I - DESCRIPTIONS GENERALES	
I-1-Caractéristiques techniques	3 - 6
I-2-Inventaire	7 - 8
I-3-Elèments fonctionnels	9
I-4-Manutention	10
⇨ II – FLOTTEUR	
II-1-Grandes étapes de la mise en service du flotteur	11
II-2-Système de gonflage	11 - 13
II-3-Pression	13
⇨ III - SYSTEME DE PROPULTIONS	14
⇨ IV - INSTALLATION ET CIRCUITS	
IV-1-Installation de carburant	15 - 21
IV-2-Electricité	22 - 25
IV-3-Direction	26
IV-4-Passage des câbles	27
IV-5-Installation d'assèchement	28 - 32
IV-6-Extinction de feu	32
IV-7-Mouillage/Amarrage	33
⇨ V – MONTAGE OPTION	
V-1-Roll bar	34 - 36

DESCRIPTION - Caractéristiques techniques

I -1-1- CARACTERISTIQUES TECHNIQUES SUNRIDER 500

Dimensions		
	(m)	5.00
	(ft)	16’05“
	(m)	3.77
	(ft)	12’ 4“
	(m)	2.1
	(ft)	6’ 11“
	(m)	1.1
	(ft)	3’ 7"
Ø	(m)	0.50
	(ft)	1“ 8“

Certification	
CE (2013/53/EU)	**C / D**

Capacité		
(ISO)		9
Maximum	Kg(1)	1060
	lb. (1)	2337
	Kg (2)	280
	lb. (2)	617
		5

Motorisation			
L Long / XL			L- monomoteur
	Puissance MINI recommandée	CV(3)	40
		kW(3)	29.4
	Puissance MAXI recommandée	CV	50
		kW	36.8
	Puissance MAXI autorisée	CV(3)	70
		kW(3)	51.5
Maximum	Poids MAXI autorisé	Kg	170
		Lbs	375

Encombrement			
a	a(4)	4.05 m	13’ 3"
	b(4)	1.28 m	4’ 3"
c	c	1.66 m	5’ 5"

DESCRIPTION - Caractéristiques techniques

I -1-2- CARACTERISTIQUES TECHNIQUES SUNRIDER 550

Dimensions		
	(m)	5.50
	(ft)	18’ 01“
	(m)	4.20
	(ft)	13’ 9“
	(m)	2.18
	(ft)	7’ 2“
	(m)	1.22
	(ft)	4’
Ø	(m)	0.50
	(ft)	1’ 8“

Certification	
CE (2013/53/EU)	**C / D**

Capacité		
(ISO)		11
Maximum	Kg(1)	1157
	lb. (1)	2550
	Kg (2)	332
	lb. (2)	732
		5

Motorisation			
L Long / XL			L- monomoteur
	Puissance MINI recommandée	CV(3)	50
		kW(3)	36.8
	Puissance MAXI recommandée	CV	70
		kW	51.5
	Puissance MAXI autorisée	CV(3)	90
		kW(3)	66.2
Maximum	Poids MAXI autorisé	Kg	175
		Lbs	386

Encombrement			
a	a(4)	4.6 m	15’ 1”
	b(4)	1.41 m	4’ 8”
c	c	1.70 m	5’ 7”

DESCRIPTION - Caractéristiques techniques

I -1-3- CARACTERISTIQUES TECHNIQUES SUNRIDER 650

Dimensions		
	(m)	6.35
	(ft)	20’ 10“
	(m)	4.8
	(ft)	15’ 9“
	(m)	2.45
	(ft)	8’
	(m)	1.35
	(ft)	4’ 5“
Ø	(m)	0.55
	(ft)	1’ 10“

Certification			
CE (96/15/CE)		B	C / D
Capacité			
(ISO)		5	13
Maximum	Kg(1)	1000	1550
	lb. (1)	2204	3417
	Kg (2)	400	
	lb. (2)	881	
		5	
Motorisation			
L Long / XL		L- monomoteur	
Puissance MINI recommandée	CV(3)	70	
	kW(3)	53	
Puissance MAXI recommandée	CV	90	
	kW	68	
Puissance MAXI autorisée	CV(3)	150	
	kW(3)	113	
Maximum Poids MAXI autorisé	Kg	200	
	Lbs	441	
Encombrement			
a	a(4)	5.4	17’ 9”
	b(4)	1.73	5’ 8”
b c	c	1.73	5’ 8 ”

DESCRIPTION - Caractéristiques techniques

NOTE	**Tolérances sur les dimensions : +/- 4%** **Tolérances sur les poids : +/- 5%**

NOTE	**(1) La charge maximale autorisée a été calculée selon la norme ISO 6185. Il est recommandé de naviguer avec précaution lorsque le bateau est chargé au maximum.** **(2) Poids indiqués hors accessoires** **(3) Les puissances conseillées correspondent à une exploitation optimale des capacités du bateau pour une charge moyenne. Selon l'utilisation, vous choisirez la puissance maximale (ski nautique) ou minimale (pêche, promenade).** **(4) Dimensions de la coque sans flotteur.** **Utilisez la puissance maximale autorisée avec une extrême prudence (voir Tome 1 du manuel chapitre "Conseils de navigation").**

ATTENTION	**LA CHARGE MAXIMUM INDIQUEE SUR VOS DOCUMENTS NE DOIT PAS ETRE DEPASSEE, LORSQUE L'ON A ADDITIONNE LES MASSES DU MOTEUR, DU CARBURANT, DES ACCESSOIRES, DES PASSAGERS ET DE LEUR EQUIPEMENT ET TOUT AUTRE CHARGEMENT.**

DESCRIPTION - Inventaire

I-2- INVENTAIRE

	500	550	650
COQUE			
• Coque polyester en V prononcé avec virures	•	•	•
• Pont antidérapant	•	•	•
• 1 Anneau d'étrave	•	•	•
• 2 Anneaux arrière de remorquage	•	•	•
• 1 Trappe d'accès dans auge moteur	•	•	•
• 1 Vide-vite grand débit	•	•	•
• 1 Nable de vidange	•	•	•
• 1 Pompe de cale			•
FLOTTEUR			
• Tissu 1100 Décitex double contexture	•	•	•
• 5 Valves semi encastrées	•	•	•
• Bande antiragage déflectrice profil large	•	•	•
• Davier d'étrave polyester	•	•	•
• Saisines latérales polyamide	•	•	•
• 4 Poignées extérieures (6 pour le 650)	•	•	•
• Renforts de cône	•	•	•
EQUIPEMENT STANDARD			
• 1 Console centrale basculante avec :	•	•	•
- Volant, boîtier et câble de direction	•	•	•
- Pare-brise, main courante	•	•	•
-1 Réservoir fixe 77 litres + transmetteur		•	•
-1 Réservoir fixe 55 litres + transmetteur	•		
- Siège à l'appui de la console	•	•	•
- 1 filtre séparateur eau/essence	•	•	•
- 1 coffre avant	•	•	•
- 1 banquette pilote copilote avec coffre	•	•	•
- 1 banquette coffre arrière avec dossier basculant			•

DESCRIPTION - Inventaire

	500	550	650
EQUIPEMENT STANDARD (SUITE)			
• 1 Récepteur de jauge (non montée)	●	●	●
• 2 Pagaies	●	●	●
• 1 Gonfleur à pied	●	●	●
• 1 Mallette de réparation	●	●	●
• 1 Manuel du propriétaire (2 tomes)	●	●	●
• 1 Bouchon manomètre	●	●	●
• 1 Echelle de bain repliable	●	●	●
ACCESSOIRES EN OPTION			
• Tendoline	●	●	●
• Bâche de mouillage	●	●	●
• Roll bar	●	●	●
• Combiné bain de soleil/ table pique-nique avant	●	●	●
• Plancher teck synthétique	●	●	●

DESCRIPTION - Eléments fonctionnels

I-3-DESCRIPTION DES ELEMENTS FONCTIONNELS ESSENTIELS:

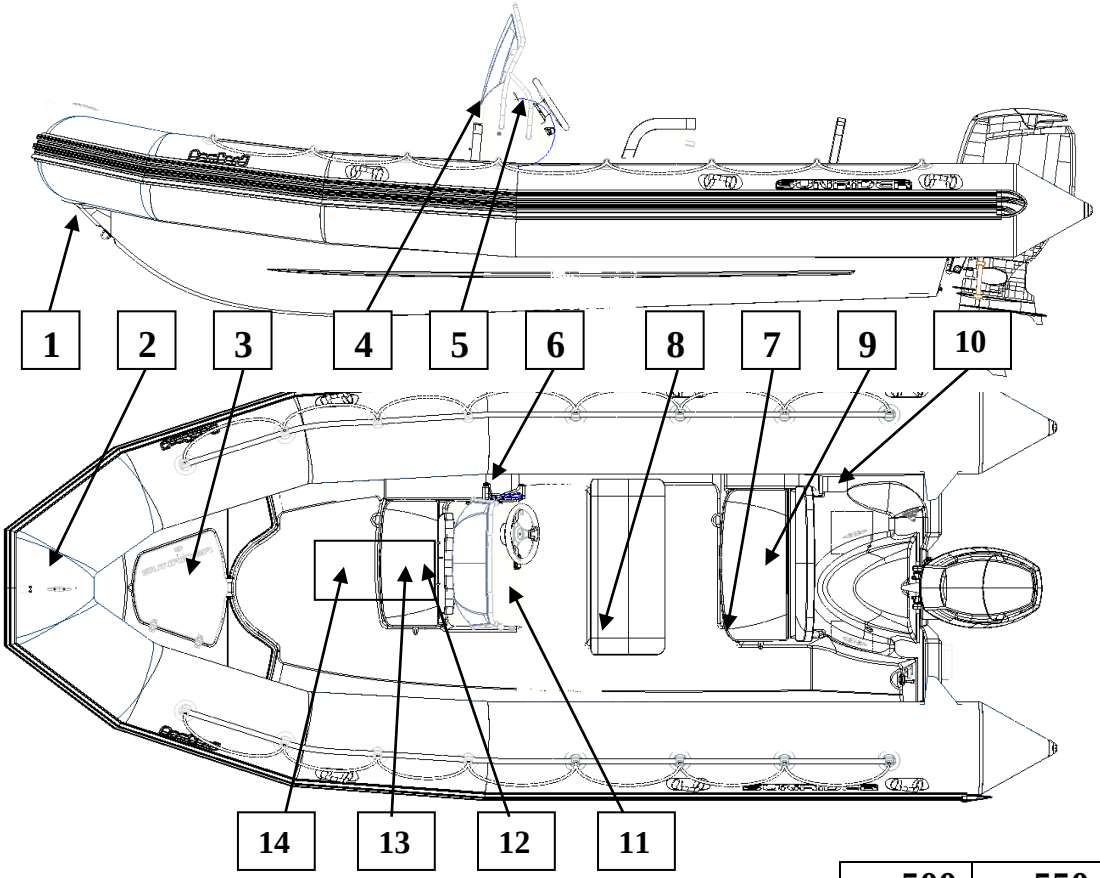

		500	550	650
1	Anneau d'étrave	•	•	•
2	Davier + Taquet + Réa	•	•	•
3	Baille à mouillage	•	•	•
4	Console	•	•	•
5	Direction	•	•	•
6	Emplacement boîtier de commande	•	•	•
7	Emplacement support extincteur	•	•	•
8	banquette pilote copilote avec dossier basculant			•
9	banquette coffre arrière avec dossier FIXE	•	•	•
10	Filtre séparateur eau/essence	•	•	•
11	Jauge réservoir (non monté)	•	•	•
12	Vannes de fermeture circuit essence du réservoir	•	•	•
13	Remplissage réservoir d'essence	•	•	•
14	Réservoir d'essence	•	•	•

DESCRIPTION - Manutention

I-4- MANUTENTION

I-5-1-Transport:

• Les conseils de la mise sur remorque sont spécifiés dans le manuel du propriétaire TOME I.

I-5-2-Stockage :

ATTENTION	**LE BATEAU DOIT IMPERATIVEMENT REPOSER SUR LA LIGNE D'ETRAVE (VOIR CROQUIS CI DESSOUS).**

SUNRIDER 500

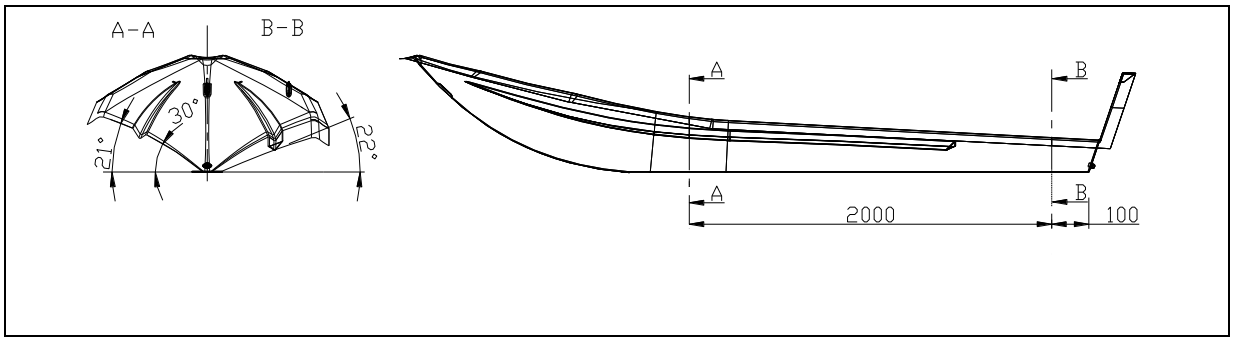

SUNRIDER 550

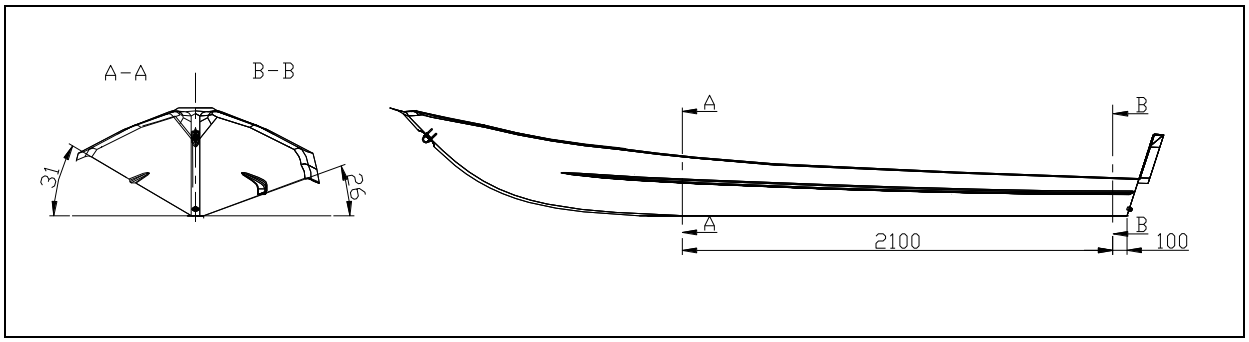

SUNRIDER 650

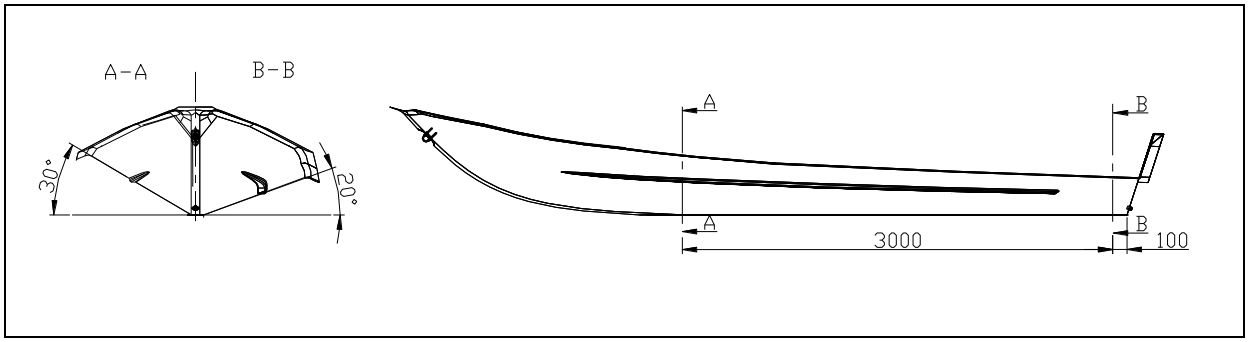

FLOTTEUR - Grandes étapes

II - FLOTTEUR

II-1-GRANDES ETAPES DE LA MISE EN SERVICE DU FLOTTEUR

La procédure de montage du bateau suit un ordre que nous vous engageons à respecter. Procédez étape par étape en vous reportant à chaque fois aux pages indiquées pour les explications de procédure.

PROCEDURE DE GONFLAGE	PAGE	SECTION
1. faites l'inventaire des éléments qui composent votre bateau.	7 & 8	**Inventaire**
2. procédez au gonflage du bateau aux pressions d'utilisation	11 &12	**Gonflage du bateau**
	13	**Pression**

II-2-SYSTEME DE GONFLAGE

LE GONFLEUR

a. adaptateur

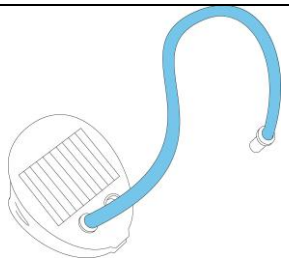

a

VALVES « EASY PUSH »

Pour changer de position	en position de gonflage	en position de dégonflage
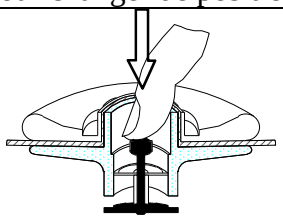	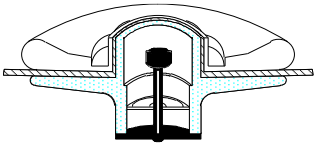	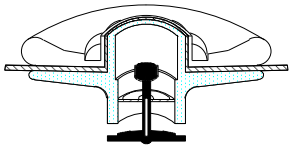
Poussez	La membrane est fermée, le poussoir en position haute	La membrane est ouverte, le poussoir en position basse

Activez toutes les valves en position gonflage.

Fixez l'embase du tuyau à l'orifice de gonflage du gonfleur.
Pour bien gonfler votre bateau, il faut que le gonfleur ait une bonne assise sur le sol.
Le bateau se gonfle rapidement si le gonfleur est actionné en souplesse et sans précipitation.

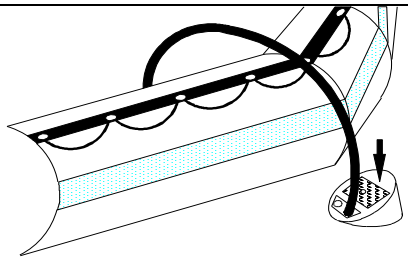

ATTENTION	**NE PAS UTILISER DE COMPRESSEUR OU DE BOUTEILLE A AIR COMPRIME.**

FLOTTEUR - Système de gonflage

GONFLAGE DU FLOTTEUR

- Ajoutez l'adaptateur correspondant au diamètre de la valve semi encastrée à l'embout du tuyau du gonfleur.

Procédez au gonflage du flotteur **en équilibrant les pressions entre les différents compartiments, jusqu'à ce que les cloisons (a) ne soient plus visibles (pression = 240 mb)**

	NE JAMAIS METTRE UN COMPARTIMENT SOUS PRESSION LES AUTRES ETANT COMPLETEMENT DEGONFLES	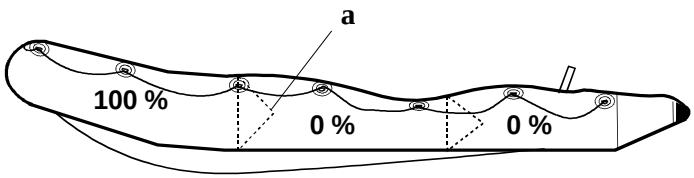
	1	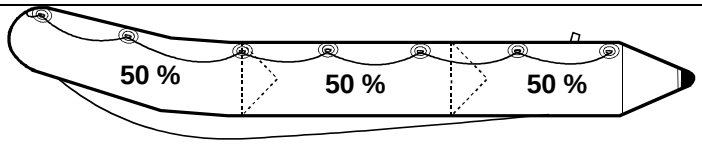
	2	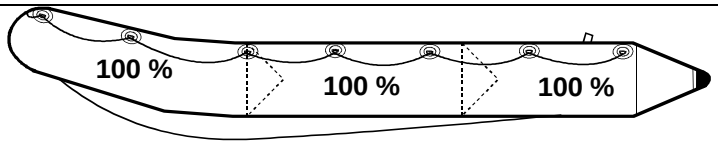

Le gonflage est terminé: Vissez les bouchons des valves de gonflement.

AVERTISSEMENT	**IL EST NORMAL DE CONSTATER UNE LEGERE FUITE D'AIR AVANT LE VISSAGE DU BOUCHON DE VALVE. TOUJOURS VISSEZ LES BOUCHONS, QUI, SEULS ASSURENT L'ETANCHEITE FINALE.**

FLOTTEUR - Pression

II-3-PRESSION

La pression d'utilisation pour le flotteur est de 200 à 240 mb/ 3,4 PSI (milieu de la zone verte du manomètre).

Votre bateau est équipé d'un indicateur de pression ***ACCESS*** qui vous permettra une lecture rapide et efficace pendant le gonflage (voir explications d'utilisation section « Système de gonflage »).

	Température ambiante	pression interne du flotteur
La température ambiante de l'air ou de l'eau influe proportionnellement sur le niveau de la pression interne du flotteur:	+1°C	+4 mb / 0,06 PSI
	-1°C	-4 mb / 0,06 PSI

Aussi, il est important de savoir anticiper :
Vérifiez et ajustez la pression des compartiments gonflables (en regonflant ou en dégonflant selon le cas) en fonction des variations de température (surtout lorsque les écarts de température sont importants entre le matin et le soir dans les zones particulièrement chaudes) et assurez-vous que la pression ne s'écarte pas de la zone de pression recommandée (de 220 à 270 mb / zone verte).

ATTENTION	**SI VOTRE BATEAU EST TROP GONFLE, LA PRESSION SOLLICITE DE FAÇON ANORMALE LA STRUCTURE GONFLABLE POUVANT ENTRAINER UNE RUPTURE D'ASSEMBLAGE.**

EN CAS DE SURPRESSION

VALVE SEMI-ENCASTREE: Libérez de l'air en appuyant sur le poussoir de la valve	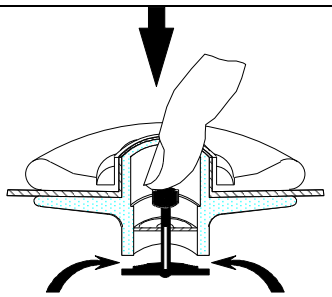

AVERTISSEMENT	**SI VOUS CONSTATEZ UNE DEFORMATION DU FLOTTEUR, REEQUILIBREZ LES PRESSIONS DES DIFFERENTS COMPOSANTS.**

III- SYSTEME DE PROPULSIONS

Conformez-vous aux recommandations BOMBARD et aux recommandations du constructeur de moteur.

Pour une utilisation optimale de votre embarcation, veuillez consulter votre concessionnaire.

IV- INSTALLATION ET CIRCUIT

IV-1-INSTALLATION DE CARBURANT

IV-1-1- Description

IV-1-1-1-Description des éléments fonctionnels essentiels:

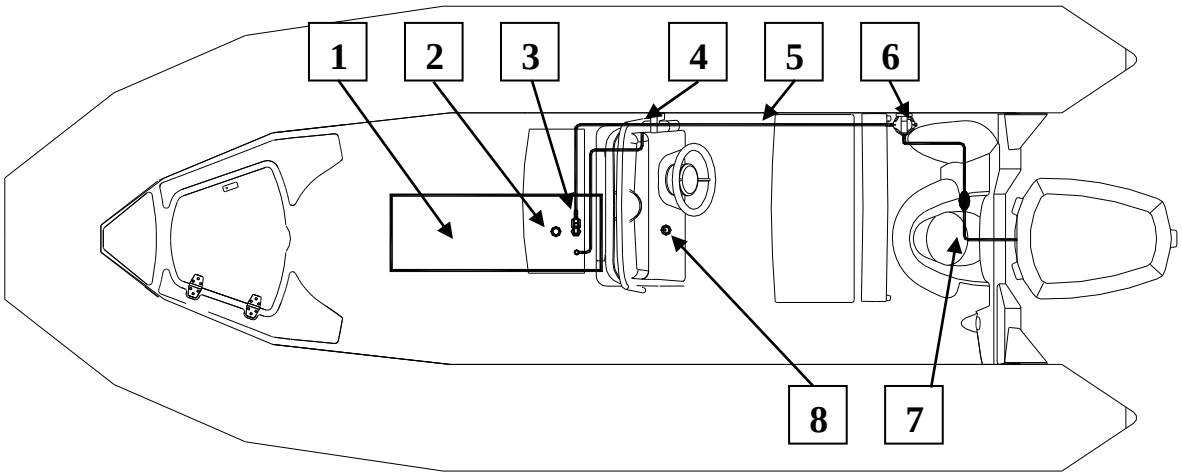

6 **Remplissage réservoir d'essence**

1	Réservoir d'essence
2	Remplissage réservoir d'essence
3	Vannes de fermeture circuit essence du réservoir
4	Sortie évent
5	Tuyau alimentation essence
6	Filtre séparateur eau / essence
7	Poire d'amorçage (non fournie)
8	Récepteur de jauge du réservoir (non montée)

INSTALLATION ET CIRCUIT - Carburant

IV-1-1-2- Description du réservoir sunrider 550/650

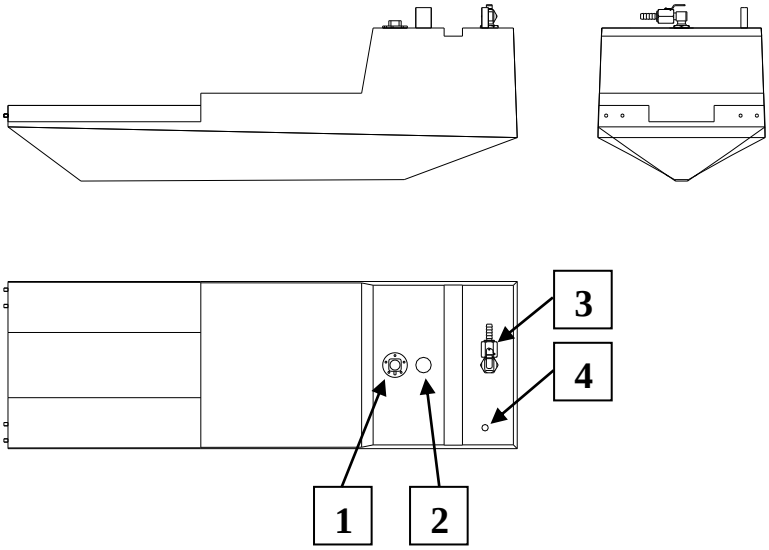

IV-1-1-3- Description du réservoir sunrider 500

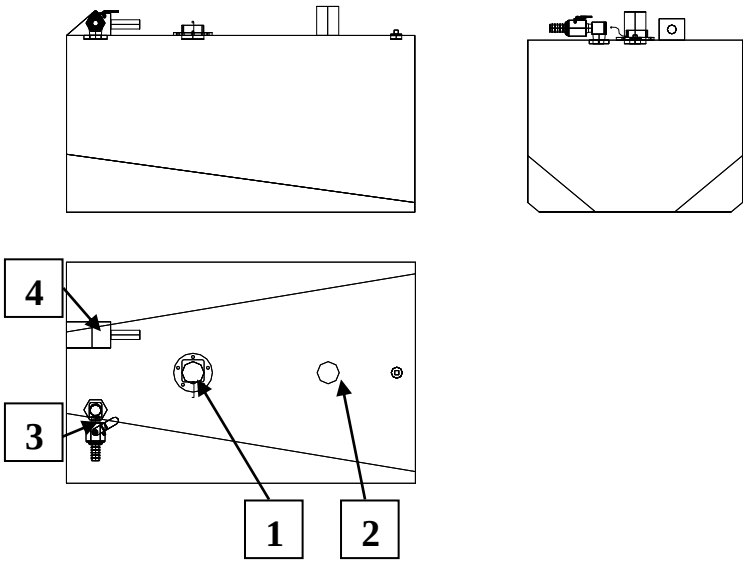

1	Transmetteur de jauge
2	Remplissage réservoir
3	Vanne de fermeture circuit essence
4	Event

IV-1-1-4- Description du filtre séparateur eau/essence

REPERE	DESIGNATION
1	Tête du filtre, fixée au bateau
2	Elément de filtration interchangeable

⚠ AVERTISSEMENT	**IL EST INDISPENSABLE DE REMPLACER LA CARTOUCHE TOUTES LES 50 HEURES D'UTILISATION. CONTACTER LE RESEAU POUR L'ACHAT D'UNE CARTOUCHE DE REMPLACEMENT.**

INSTALLATION ET CIRCUIT - Carburant

IV-1-2- Utilisation du circuit essence

NOTE :	**☑ Déverrouiller les grenouillères (voir photo N°1), en tirant sur la poignée.** **☑ Ouvrir la console (voir photo N°2).** **☑ Vanne du circuit essence :** **- Lorsque vous n'utiliser plus votre bateau, fermez la vanne du circuit essence.** **- Lorsque vous allez utiliser votre bateau, ouvrez la vanne du circuit essence.** **☑ Fermer la console.** **☑ Verrouiller les grenouillères**

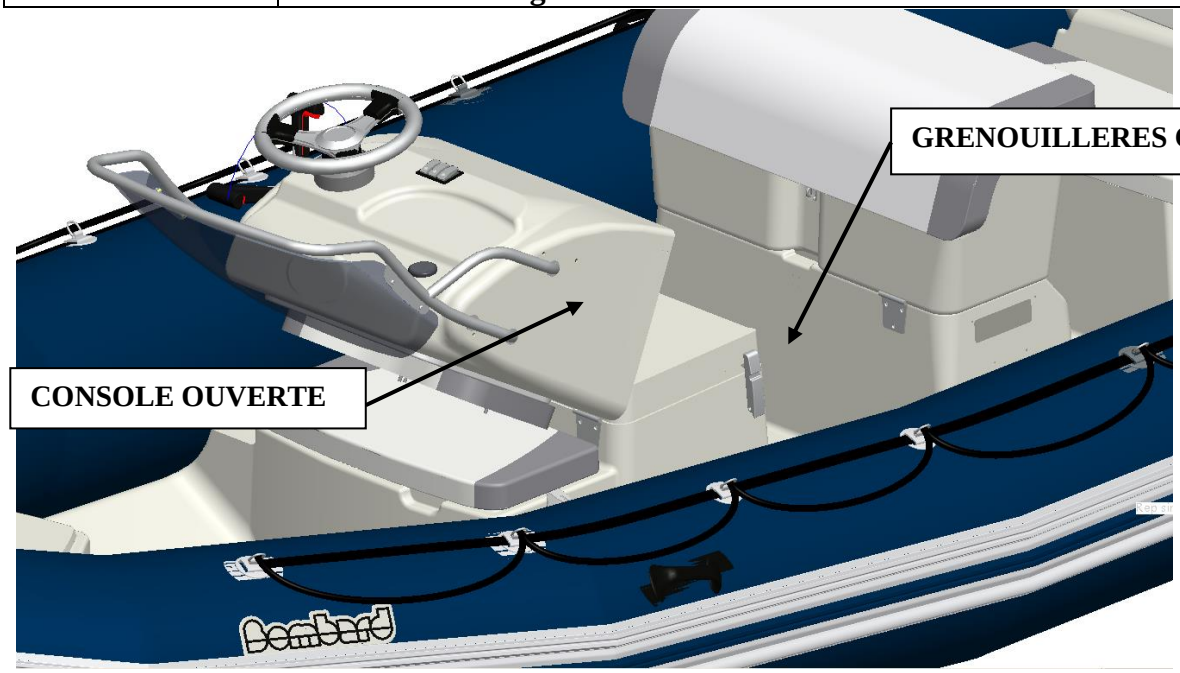

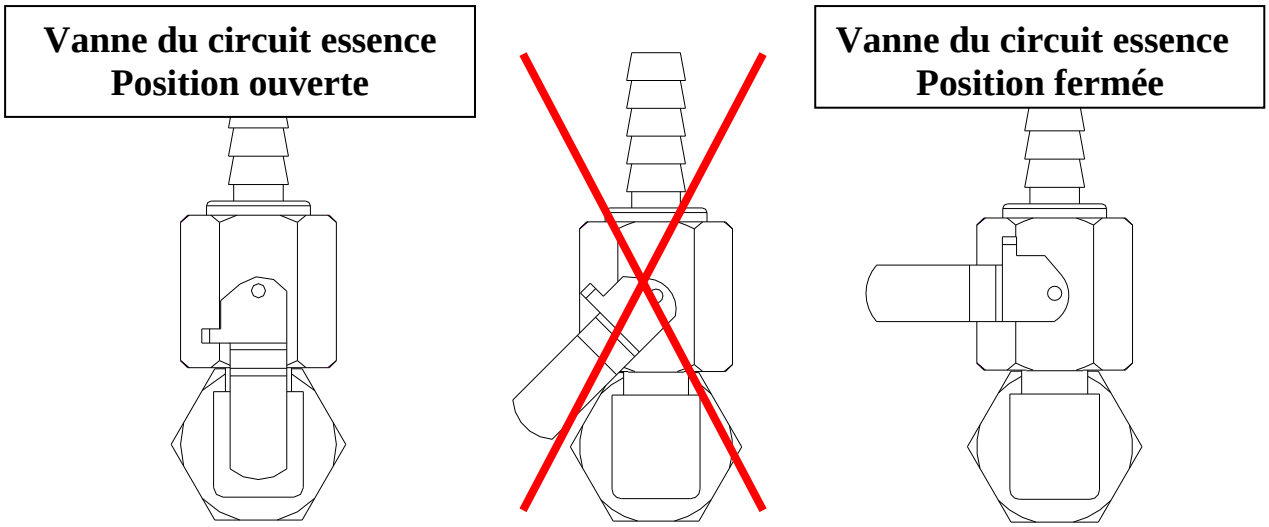

⚠ **AVERTISSEMENT**	**VEILLEZ A CE QUE LE LEVIER DE LA VANNE SOIT EN POSITION OUVERTE, AVANT DE FAIRE FONCTIONNER VOTRE MOTEUR**

IV-1-3- Maintenance

IV-1-3-1 Remplacement ou entretien du réservoir :

NOTE :	**Si vous êtes amené a remplacer le réservoir d'essence, une empreinte est prévue sur la console, pour être découpée. Une trappe d'accès au réservoir sera alors installée. Pour une optimisation optimale, veuillez consulter votre concessionnaire BOMBARD.**

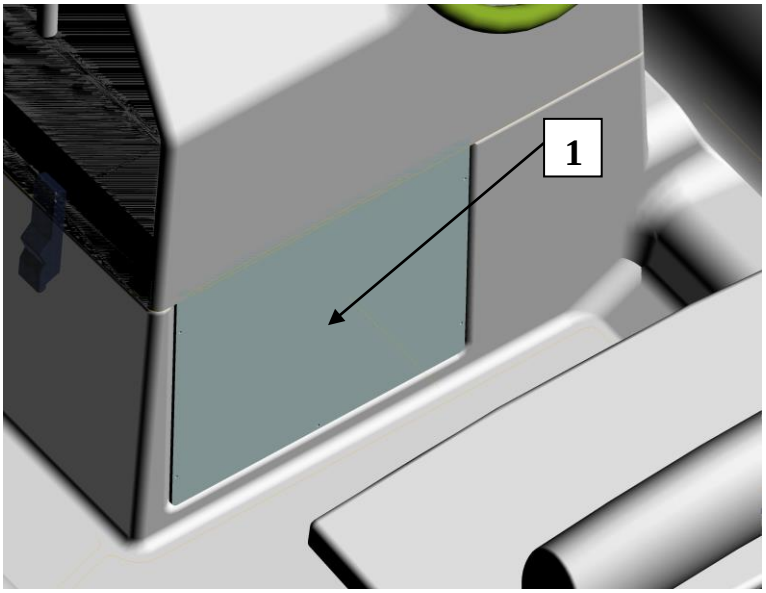

1	Empreinte prévue pour remplacement du réservoir

INSTALLATION ET CIRCUIT - Carburant

IV-1-3-2- Filtre séparateur Eau / Essence

NOTE :	**Afin de protéger le moteur, un filtre séparateur d'eau /essence est placé sur le circuit d'alimentation essence du moteur .**

AVERTISSEMENT	**IL EST INDISPENSABLE DE REMPLACER LA CARTOUCHE TOUTES LES 50 HEURES D'UTILISATION. CONTACTER LE RESEAU POUR L'ACHAT D'UNE CARTOUCHE DE REMPLACEMENT.**

<u>Changement de la cartouche du filtre :</u>

Conformez-vous aux recommandations BOMBARD et aux recommandations du constructeur du filtre.
Placer un entonnoir de vidange sous l'endroit où la cartouche sera remplacée.
Avant d'effectuer le remplacement du filtre la pression du système d'alimentation d'essence doit être libérée.
Suivre le manuel ou les instructions du fabricant du moteur.

L'essence est une matière extrêmement inflammable. COUPEZ LE MOTEUR, déconnectez la batterie et ne pas fumer ni procéder à l'installation du kit à proximité d'une flamme nue
Placez un entonnoir de vidange sous l'endroit ou la cartouche sera remplacée
Avant d'effectuer le remplacement du filtre la pression du système d'alimentation d'essence doit être libérée.

IV-1-4-Recommandations :

AVERTISSEMENT	**☑ EN CAS DE FUITE D'ESSENCE, OU DEBUT D'INCENDIE, LA VANNE DE FERMETURE DU CIRCUIT ESSENCE, SITUEE SUR LE RESERVOIR, EN DESSOUS DE LA CONSOLE PERMET D'ISOLER LE RESERVOIR DU CIRCUIT ESSENCE ET DOIT ETRE FERMEE.** **☑ UN RESERVOIR PLEIN EVITE LA CONDENSATION A CHAQUE SORTIE.** **☑ VERIFIEZ LE SERRAGE DES COLLIERS SUR TOUTES LES DURITS.** **☑ LORSQUE VOUS PURGEZ LE FILTRE, NE VIDEZ PAS L'EAU DANS LE BATEAU. UTILISEZ UN BAC DE RECUPERATION PLACE SOUS LE FILTRE.** **☑ AVANT DE DEMONTER LA CARTOUCHE DU FILTRE. COUPER LE CONTACT, VEILLEZ A CE QUE LA VANNE SOIT FERMEE, NE FUMEZ PAS ET UTILISEZ DES GANTS.** **☑ LIRE ATTENTIVEMENT LES INSTRUCTIONS SUR LA NOTICE DU FILTRE.**

INSTALLATION ET CIRCUIT - Electricité

IV-2- ELECTRICITE
IV-2-1- Description
IV-2-1--1 Schéma de câblage de la jauge essence

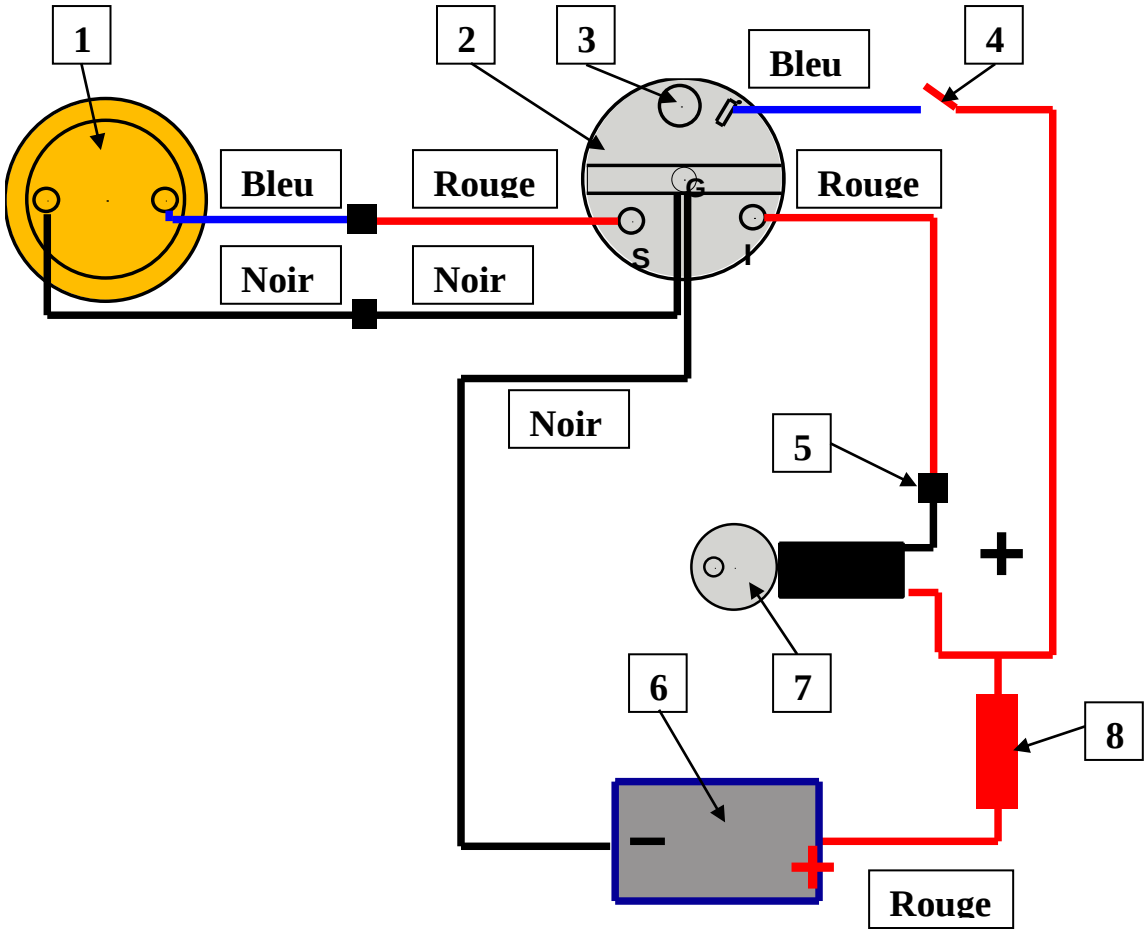

1	Transmetteur
2	Jauge
3	Eclairage jauge
4	Interrupteur feu de route ou indépendant (optionnel)
5	Branchement, repérer la sortie positive du contacteur
6	Batterie
7	Contacteur du boîtier de commande moteur
8	Fusible

IV-2-1--2 Schéma de câblage de la pompe de cale (sunrider 650 uniquement)

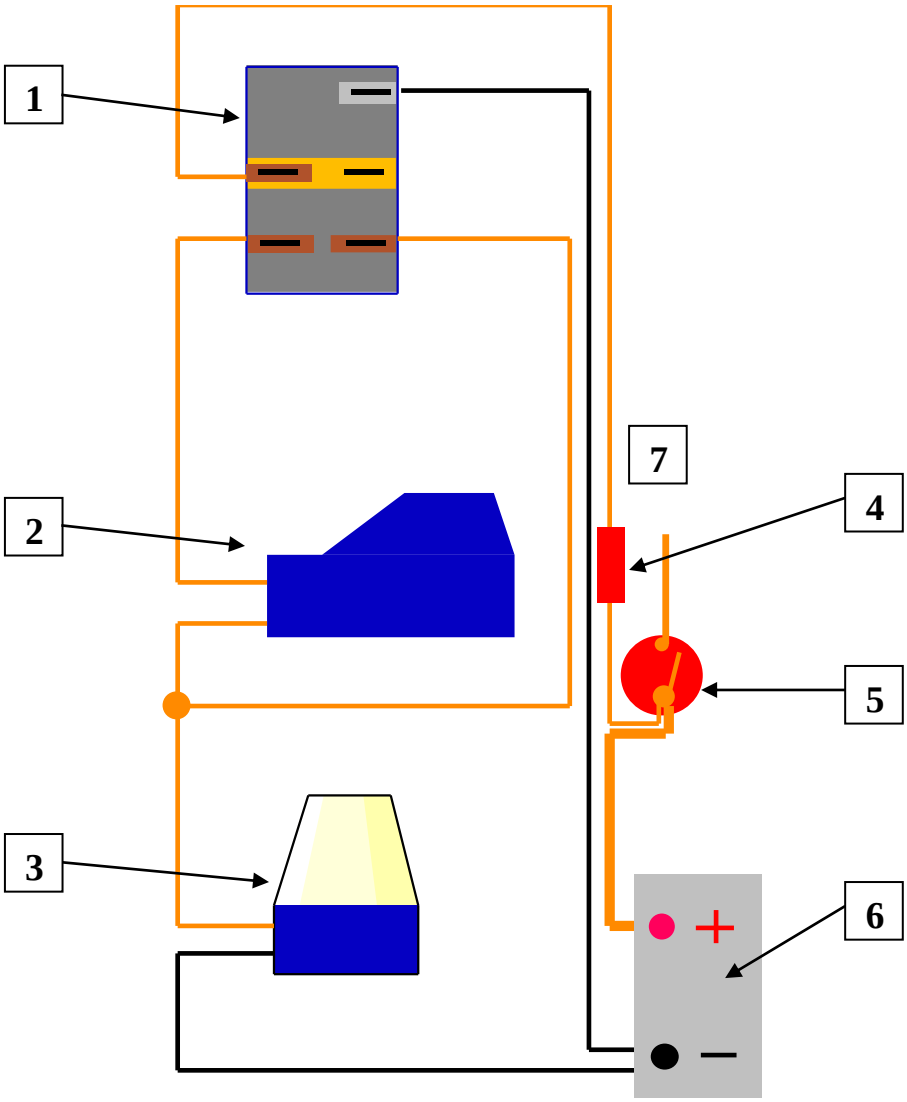

1	Interrupteur pompe de cale
2	Déclencheur
3	Pompe de cale
4	Porte fusible étanche + fusible
5	Coupe–circuit (non fournit)
6	Batterie
7	Vers faisceau accessoire (non fournit)

INSTALLATION ET CIRCUIT - Electricité

IV-2-2- Utilisation :

IV-2-2-1- Faisceau électrique (non fournie) :

Pour une utilisation optimale de votre embarcation, veuillez consulter votre concessionnaire.

IV-2-2-2- Batterie (non fournie)

NOTE :	**Un emplacement du bac à batterie est prévu dans le coffre arrière du bateau.**

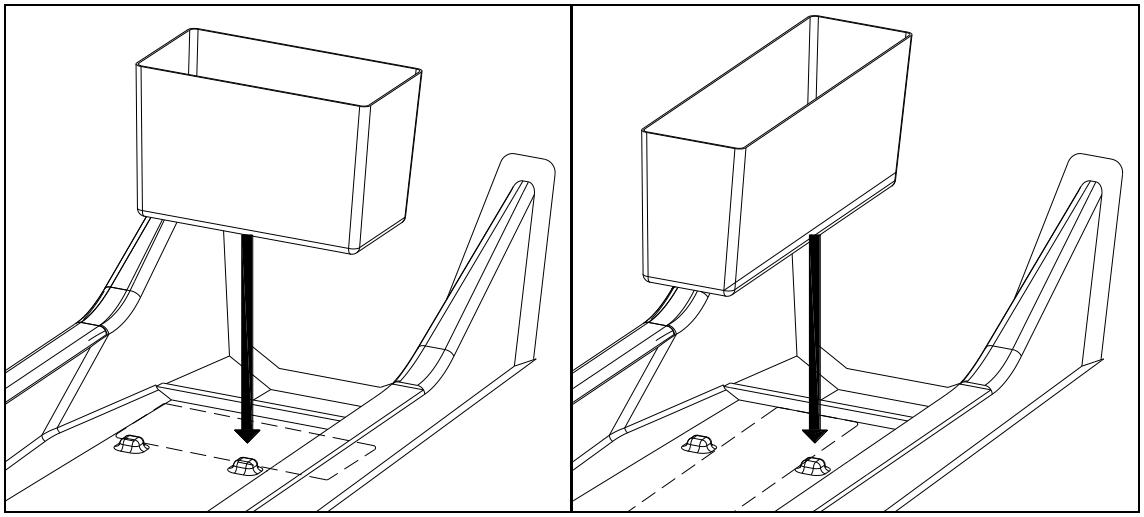

AVERTISSEMENT	**NOUS VOUS RECOMMANDONS D'UTILISER UN BAC À BATTERIE.** **LA BATTERIE DOIT ETRE CORRECTEMENT FIXEE.** **UTILISEZ UNE SANGLE QUE VOUS FIXEREZ AUX PLOTS, PREVUS A CET EFFET.**

IV-2-2-3- Coupe-circuit (non fournie)

AVERTISSEMENT	**NOUS VOUS RECOMMANDONS D'UTILISER UN COUPE CIRCUIT POUR LES FAISCEAUX MOTEUR ET ACCESSOIRES** **LE FAISCEAU DE LA POMPE DE CALE DOIT ETRE, EN PRISE DIRECTE AVEC LE CABLE DE LA BATTERIE, ET AVEC UN FUSIBLE.**

IV-2-3-Manutention

IV-2-3-1- Entretien de la batterie

Conformez-vous aux recommandations BOMBARD et aux recommandations du fabricant de batteries pour l'entretien courant.

	ENTRETENEZ VOTRE BATTERIE: **☑ MAINTENEZ LA BATTERIE PROPRE ET SECHE AFIN D'EVITER UNE USURE PREMATUREE.** **☑ RESSERREZ ET ENTRETENEZ LES COSSES SUR BORNE EN LES GRAISSANT REGULIEREMENT AVEC DE LA VASELINE.**

ATTENTION	**L'EAU PROVENANT DU SYSTEME D'ADDUCTION D'EAU CONTIENT DES MINERAUX QUI ENDOMMAGENT LES BATTERIES. FAITES DONC TOUJOURS L'APPOINT AVEC DE L'EAU DISTILLEE**
AVERTISSEMENT	• **MAINTENIR LES BATTERIES ET L'ELECTROLYTE HORS DE PORTEE DES ENFANTS** • **NE COUCHEZ JAMAIS LA BATTERIE.** • **LORSQUE VOUS RAJOUTEZ DE L'ELECTROLYTE OU QUE VOUS RECHARGEZ LA BATTERIE, RETIREZ-LA TOUJOURS DU COMPARTIMENT MOTEUR** • **L'ELECTROLYTE DE BATTERIE EST UN LIQUIDE TOXIQUE ET DANGEREUX. IL CONTIENT DE L'ACIDE SULFURIQUE, QUI PEUT PROVOQUER DE GRAVES BRULURES. EVITEZ TOUT CONTACT AVEC LA PEAU, LES YEUX ET LES VETEMENTS.** • **LES BATTERIES PEUVENT DEGAGER DES GAZ EXPLOSIFS. ELOIGNEZ LES SOURCES D'ETINCELLES, LES FLAMMES NUES, LES CIGARETTES, ETC.** • **LORSQUE VOUS CHARGEZ OU UTILISEZ UNE BATTERIE, OPEREZ EN UN ENDROIT BIEN VENTILE. PROTEGEZ TOUJOURS VOS YEUX LORSQUE VOUS TRAVAILLEZ A PROXIMITE D'UNE BATTERIE.**

	En hivernage (bateau hors de l'eau) : **☑ Lorsque vous n'utilisez pas votre bateau pendant un mois ou plus, retirez la batterie et rangez-la dans un endroit frais, sombre et sec. Rechargez complètement la batterie avant de la réutiliser, et enlevez les bouchons de nable.** **☑ Si la batterie doit être remisée pendant une période plus longue, vérifiez la densité de l'électrolyte au moins une fois par mois et rechargez la batterie dès que la densité est trop basse.** **Densité de l'électrolyte : 1,28 à 20°C** **Au mouillage :** **☑ Pour le sunrider 650 uniquement, ne retirer pas la batterie, le circuit de la pompe de cale doit être en mode « automatique ».**

INSTALLATION ET CIRCUIT - Direction

IV-3-DIRECTION

Conformez vous aux recommandations du constructeur de la direction (Installation, utilisation et maintenance).

Pour une utilisation optimale de votre embarcation, veuillez consulter votre concessionnaire.

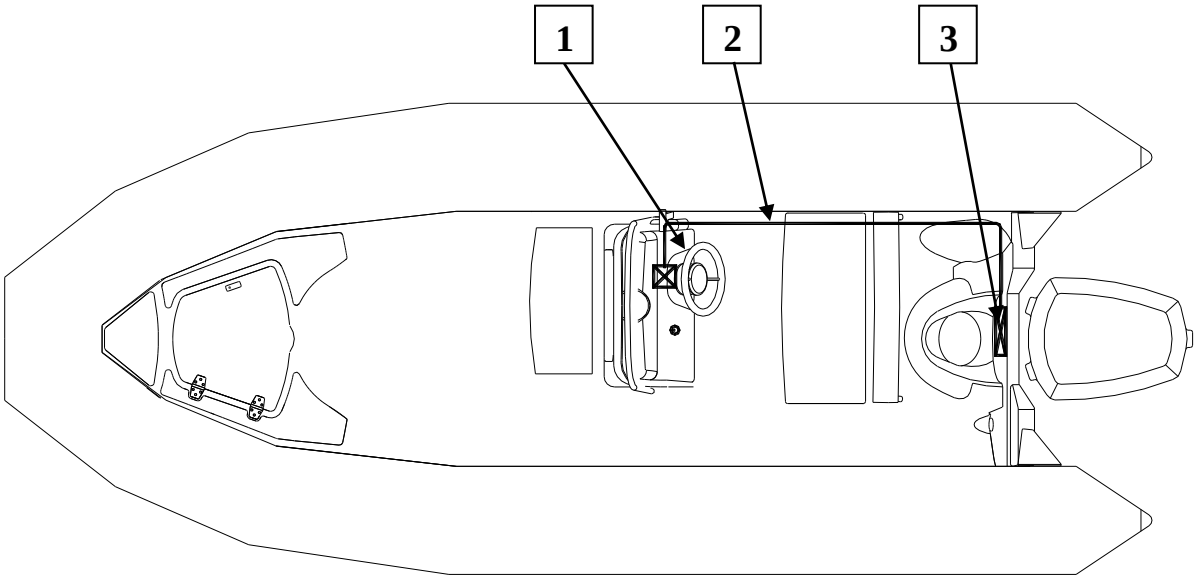

1	Volant
2	Câble
3	Extrémité du câble et biellette de direction

IV-4-PASSAGE DES CABLES

Préparez l'extrémité du câble de direction.

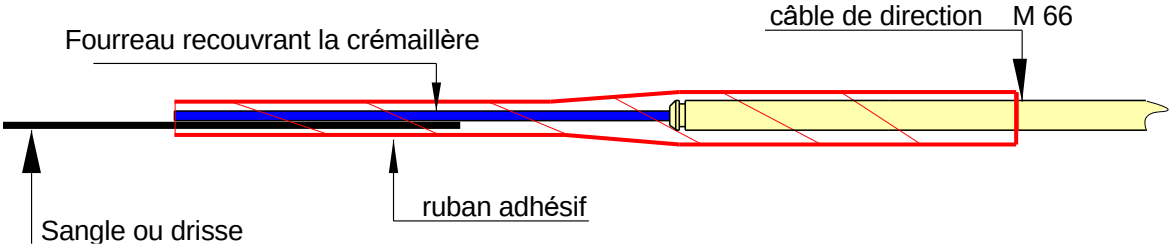

Enfilez le câble de direction dans la coque de l'arrière vers l'avant après avoir fixé le fourreau protégeant la crémaillère. Le récupérez au niveau de la console.
Utilisez ensuite un câble de commande moteur auquel on aura également fixé une drisse d'environ 5 m qui servira de tire-fils.
Passez tous les fils et câbles de cette façon dans la coque.

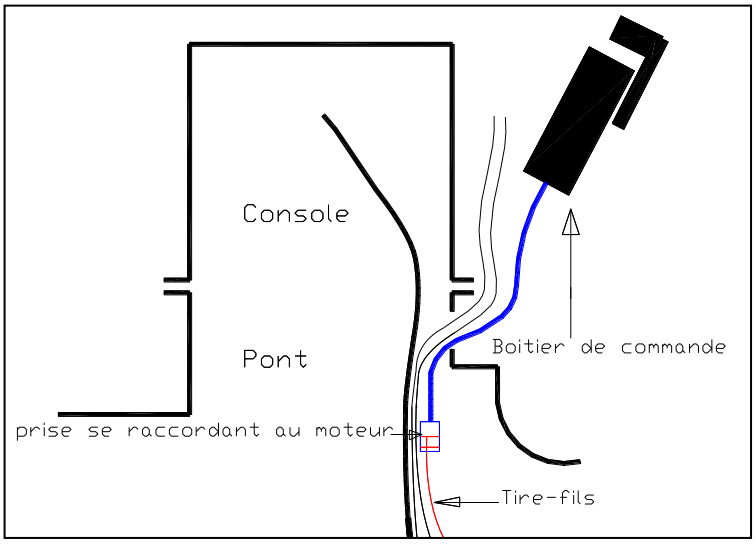

Présentez le boîtier de commande du moteur sur la console, en essayant de le positionner à l'aplomb, de telle façon que les câbles présentent une courbure naturelle.
Faire ressortir les câbles se raccordant au boîtier de commandes du moteur par le trou réalisé dans le pont. Il faut penser à engager la prise électrique de raccordement au moteur sortant du boîtier en la faisant passer dans le trou, y rattachez le tire-fil et la faire ressortir par l'arrière.

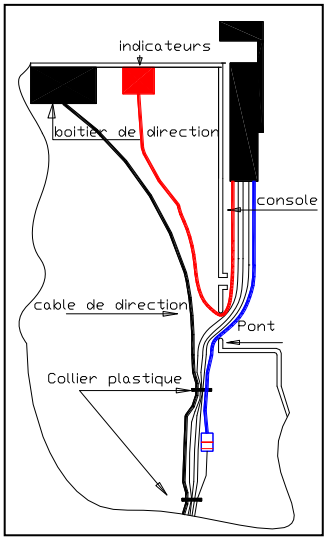

Effectuez les divers branchements avec le boîtier de commande du moteur. Fixez ce boîtier à la console.

INSTALLATION ET CIRCUIT - Assèchement

IV-5- INSTALLATION D'ASSECHEMENT

IV-5-1- Description :

IV-5-1-1- Evacuation :

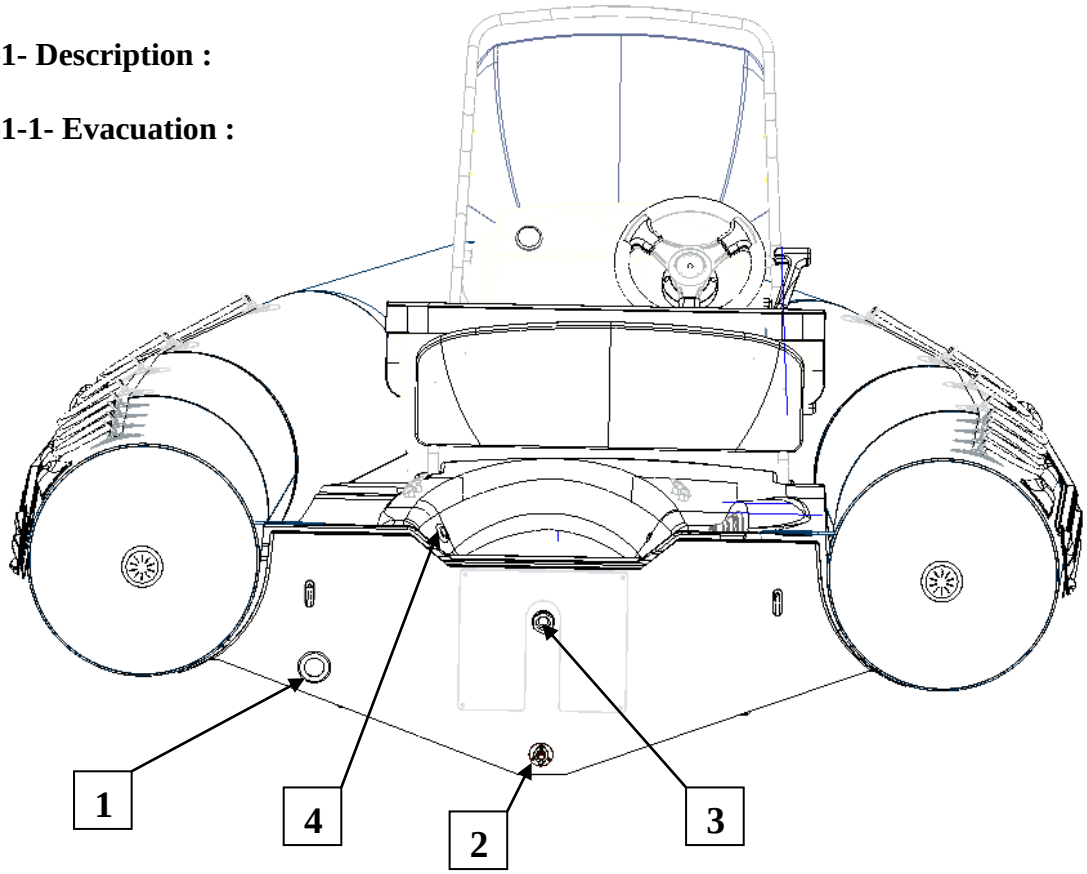

1	1 Vide-vite de pont
2	1 Nable de coque
3	1 Evacuation de l'auge arrière
4	1 Sortie évacuation pompe de cale (sunrider 650)

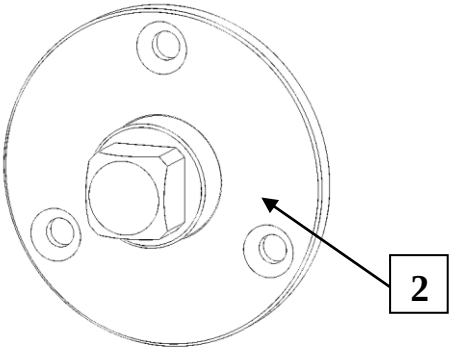

IV-5-1-2- Pompe de cale (sunrider 650 uniquement) :

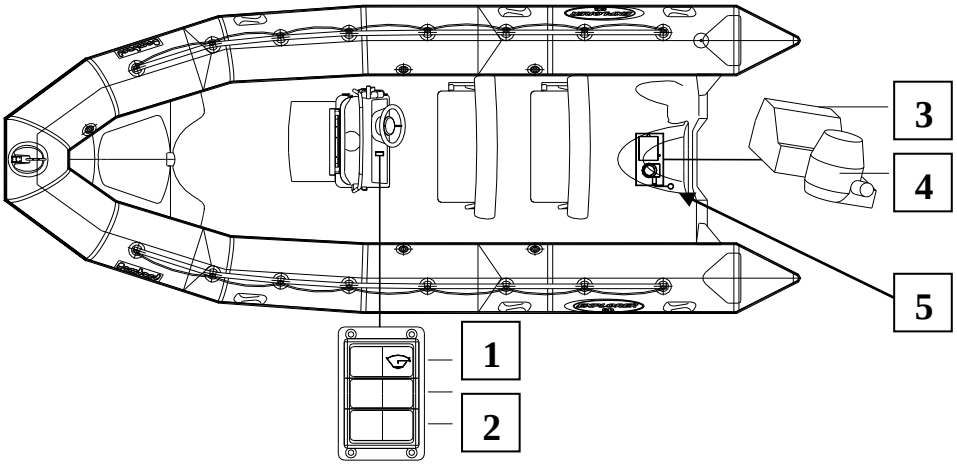

1	1 Interrupteur pompe de cale
2	2 Emplacements interrupteurs
3	1 Pompe de cale
4	1 Déclencheur pompe de cale
5	1 Sortie évacuation pompe de cale

IV-5-1-3- Vide-vite

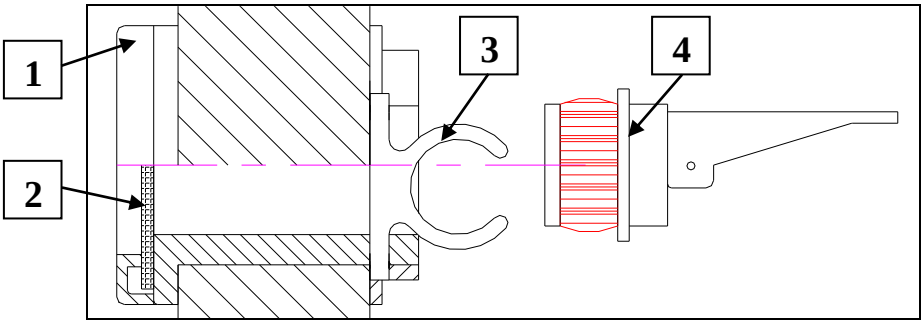

1	Vide-vite de pont
2	Membrane du vide -vite
3	Lyre de maintien bouchon
4	Bouchon

INSTALLATION ET CIRCUIT - Assèchement

NOTE :	**Le vide vite comprend :** **☑ une membrane souple fixe qui :** **- se déforme, et permet de vidanger, sous certaines conditions, l'eau embarquée sur le pont de l'intérieur du bateau vers l'extérieur quand le bateau est en route.** **-se plaque, pour réaliser une étanchéité précaire temporaire, afin de prévenir toutes entrées d'eau intempestives de l'extérieur vers l'intérieur du bateau.** **☑ un bouchon amovible qui :** **selon sa position, active ou désactive le dispositif,** **lui seul, assure l'étanchéité finale entre l'intérieur du bateau et l'extérieur.** **☑ une lyre qui permet de fixer le bouchon, lors du déjaugeage.**

IV-5-2 Utilisation :
IV-5-2-1 : Pompe de cale (sunrider 650 uniquement)

	SI VOTRE BATEAU EST EQUIPE DE TELS DISPOSITIFS, ASSUREZ VOUS QU'ILS SOIENT EN ORDRE DE MARCHE (TUYAUTERIES NON OBSTRUEES, BOUCHON RETIRE, POSITION DE MARCHE DE LA POMPE EN MODE AUTOMATIQUE, BATTERIE CHARGEE).

 AVERTISSEMENT	**AU MOUILLAGE, METTRE L'INTERRUPTEUR DE POMPE DE CALE SUR LA POSITION MARCHE AUTOMATIQUE.**

Position arrêt

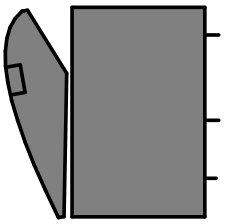

Position marche automatique

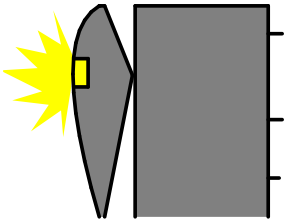

Position marche manuelle

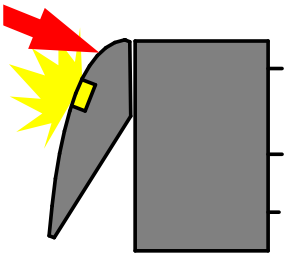

NOTE :	**Position arrêt :** **Cette position ne devrait pratiquement jamais être enclenchée.** **Position marche automatique :** **Il est normal de constater que le voyant de la pompe de cale, soit allumé. Au mouillage, même pour plusieurs mois, ce n'est pas le voyant qui déchargera votre batterie.** **Position marche manuelle :** **Cette position sert à assécher l'eau restant dans la cale.**

INSTALLATION ET CIRCUIT - Assèchement

IV-5-2-2 : Vide-vite
IV-5-2-2-1 : Bateau hors de l'eau (remorque, sur bers…)

	POSITION OUVERTE, BOUCHON RETIRE.

IV-5-2-2-2 : Bateau à l'eau

	☑ EN NAVIGATION **POSITION FERMEE, BOUCHON(S) EN PLACE.** **☑ PROCEDURE DE VIDANGE DE L'EAU EMBARQUEE** **A L'ARRET, RETIREZ LE BOUCHON, PUIS NAVIGUEZ EN POSITION DEJAUGEE (> 6 NŒUDS) LE TEMPS NECCESSAIRE OUR EVAUCUER L'EAU. A L'ARRET, REMETTRE EN PLACE LE BOUCHON.** **☑ AU MOUILLAGE** **-MOUILLAGE TEMPORAIRE OU AUTRES SITUATIONS POUR LESQUELLES LE BATEAU NE RISQUE PAS DE RECEVOIR DE L'EAU EN QUANTITE IMPORTANTE (PLUIE ABONDANTE, VAGUES DEFERLANTES.** **-MOUILLAGE PROLONGE OU À RISQUE** **RETIREZ LE BOUCHON, EN QUELQUES TEMPS, L'EAU DE L'EXTERIEUR VA S'INFILTRER PROGRESSIVEMENT PAR LA MEMBRANE ET, PETIT A PETIT, VA ENVAHIR LE PONT JUSQU 'A CE QUE SON NIVEAU INTERIEUR S' EQUILIBRE AVEC CELUI DE L' EXTERIEUR, MAIS PAS D'AVANTAGE (PRINCIPE DES VASES COMMUNIQUANTS).**

 AVERTISSEMENT	**DANS LE CAS OU, SIMULTANEMENT, LE BATEAU REÇOIT UNE QUANTITE IMPORTANTE PROVENANT DE L'EXTERIEUR (FORTES PLUIS, SILLAGE…), ET QUE LES BOUCHONS DE MAINTENUS SONT EN PLACE, LE BATEAU RISQUE D'ETRE SUBMERGE (EFFET BAIGNOIRE). L'EAU EMBARQUEE PEUT ALORS ATTEINDRE LA CALE ET ALOURDIR CONSIDERABLEMENT LE BATEAU POUVANT ENTAINER SON IMERSION, ENDOMMAGEANT GRAVEMENT CERTAINS ORGANES COMME LE MOTEUR OU LES CIRCUITS ELECTRIQUES.**

INSTALLATION ET CIRCUIT - Assèchement

IV-5-2-3 : Nable de coque
IV-5-2-3-1 : Bateau hors de l'eau (remorque, sur bers…)

	POSITION OUVERTE, NABLE RETIRE.

IV-5-2-3-2 : Bateau à l'eau

	POSITION FERMEE, NABLE EN PLACE. **(BIEN S'ASSURER QUE LE NABLE EST CORRECTEMENT FERME)**

INSTALLATION ET CIRCUIT - Extinction de feu

IV-6- EXTINCTION DE FEU

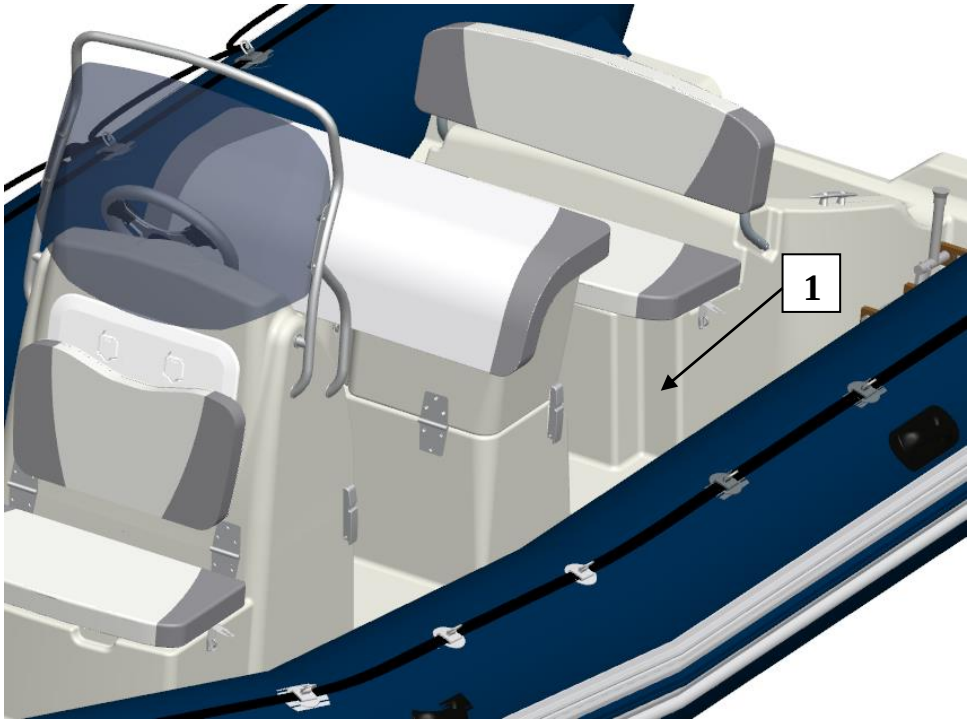

1	Emplacement support extincteur

 AVERTISSEMENT	**NOUS VOUS RECOMMANDONS D'AVOIR UN EXTINCTEUR A BORD, CONFORMER VOUS AUX LOIS EN VIGUEUR DE VOTRE PAYS.** **UN EMPLACEMENT SUPPORT EXTINCTEUR EST SITUE SOUS LE SIEGE PILOTE.**

INSTALLATION ET CIRCUIT - Mouillage/Amarrage

IV-7- MOUILLAGE /AMARRAGE

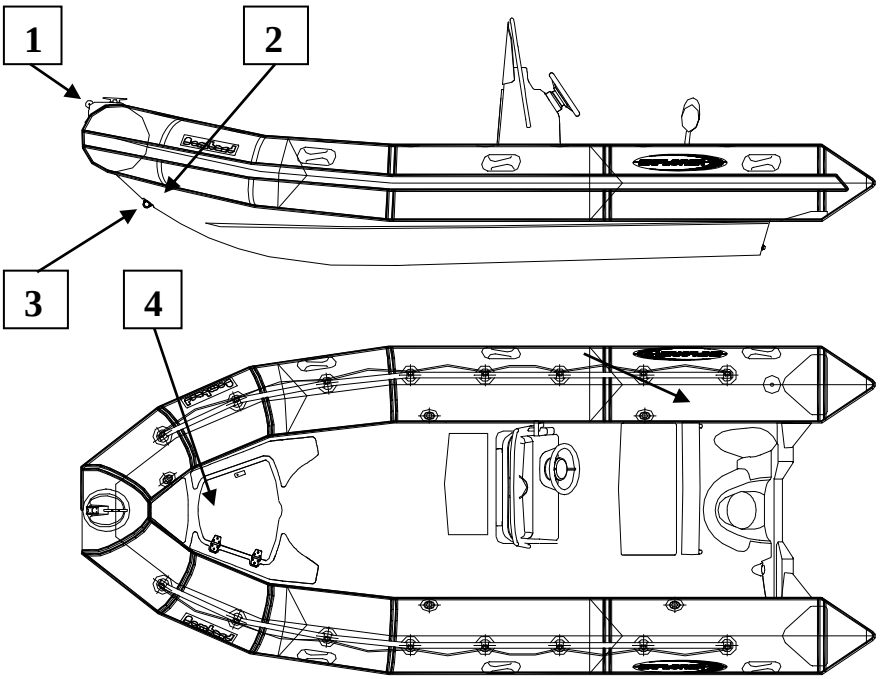

2 **Anneau de retenue de la ligne de mouillage situé à l'intérieur de la baille**

1	Davier + Taquet + Réa
2	Anneau de retenue de la ligne de mouillage
3	Anneau d'étrave
4	Coffre de mouillage

AVERTISSEMENT	**LES TAQUETS PERMETTENT UNIQUEMENT UN AMARRAGE OCCASIONNEL DU BATEAU.** **L'AMARRAGE PERMANENT DOIT SE FAIRE A L'AIDE DE LA CADENE D'ETRAVE SITUE A L'AVANT DU BATEAU.**

MONTAGE OPTIONS – Roll-bar

V-1- MONTAGE ROLL-BAR

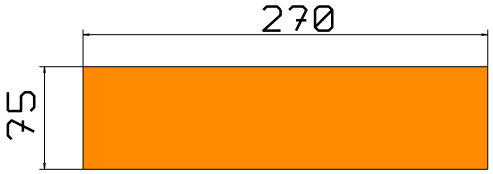

Fabriquer 2 gabarits de perçage (épaisseur mini : 25 mm)

Assembler le roll bar. Le caler comme représenté sur la figure ci-dessous.

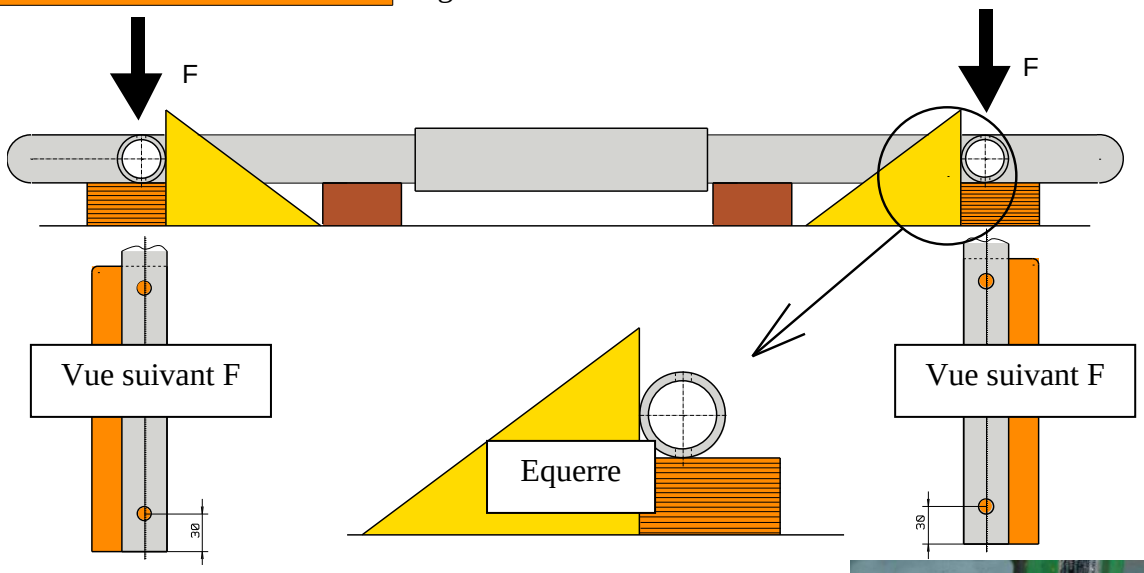

Repérer et percer les 2 x 2 trous Ø10.5 mm dans les gabarits en utilisant les trous du roll bar comme guide.

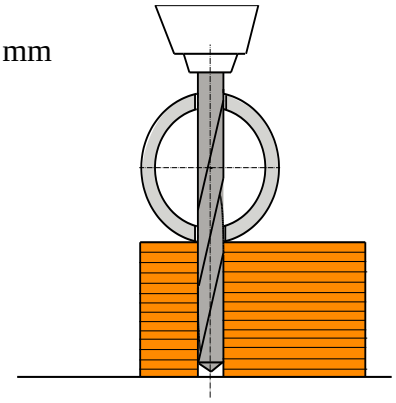

Positionner, repérer et immobiliser le gabarit
(Par ex : colle thermo fusible) contre le tableau de l'embarcation.

MONTAGE OPTIONS – Roll-bar

Percer les 2 X 2 trous dans le tableau arrière en se servant du gabarit comme guide de perçage. Pour le côté bâbord, vous pouvez procéder de cette façon ou percer le tableau par l'intérieur de l'embarcation en utilisant le roll bar comme guide après l'avoir <u>correctement positionné</u> et maintenu.

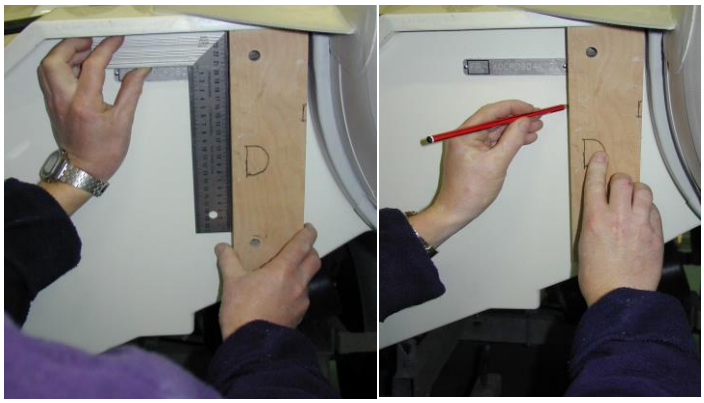

	IL EST IMPORTANT QUE TOUS LES TROUS SOIENT PERPENDICULAIRES À LA FACE DU TABLEAU

Repérez la position de l'axe des trous percés précédemment du <u>côté tribord.</u>
Reportez cet axe comme représenté sur la photo ci contre.

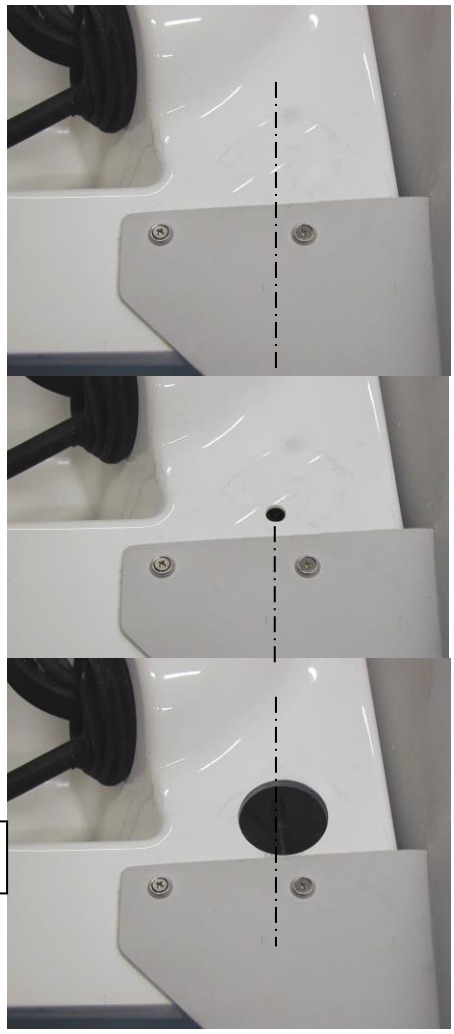

Percez un trou Ø 6 minimum situé sur l'axe venant d'être tracé

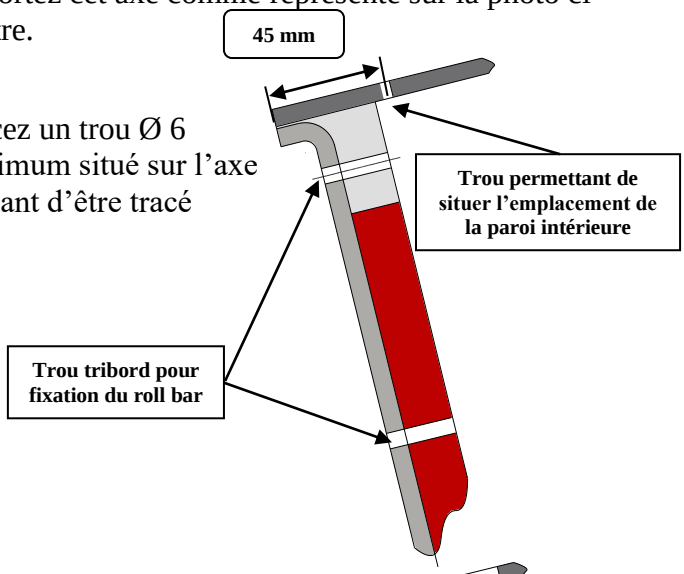

Percer un trou Ø50mm ou légèrement supérieur, de manière à ce que le bord et la paroi intérieure du tableau soient tangentiels et dont le centre sera placé sur l'axe tracé.

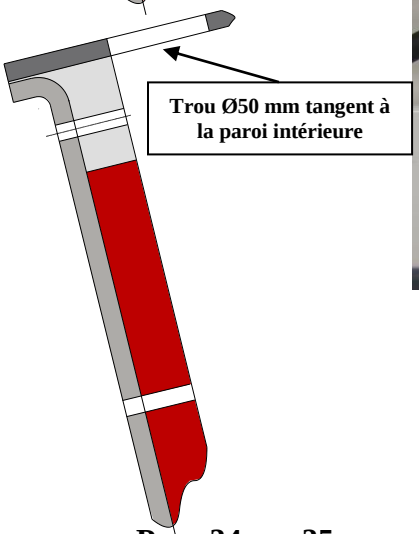

MONTAGE OPTIONS – Roll-bar

Mettre du mastic d'étanchéité (type Sikaflex) sur tous les boulons et dans les trous.
Placer les entretoises côté bâbord. Fixer le roll bar. Faire un joint propre autour du trou Ø 50 mm.

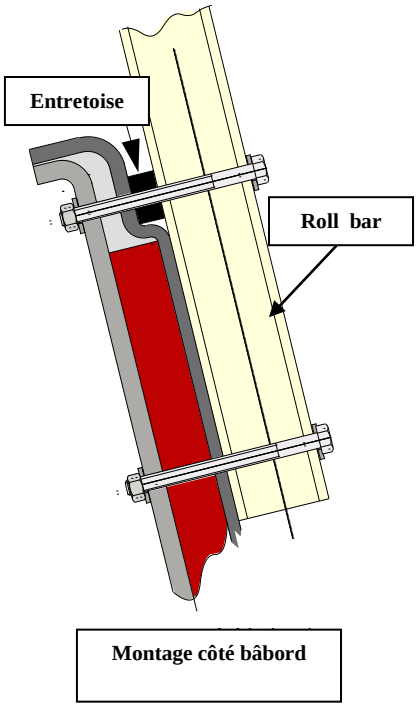

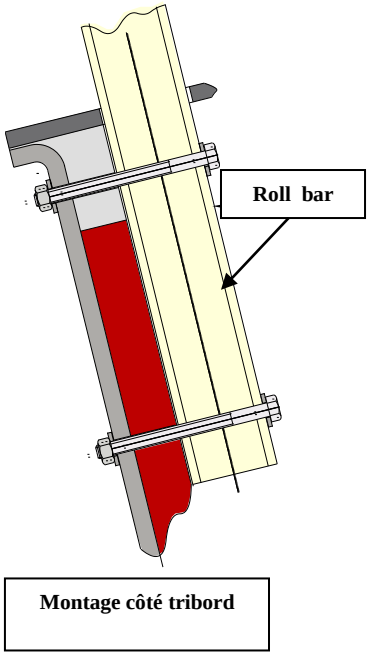

2 chemin de la Val Priout
31450 AYGUESVIVES
FRANCE

© Copyright Z NAUTIC 2015 - Z NAUTIC S.A.S.U. au capital de 7 000 000 Euros - R.C.S PARIS 812 206 340

Manuel du Propriétaire
Owner's Manual -Manuale del Proprietario
Eignerhandbuch- Manual del propietario

Tome 2 - Volume 2- Teil 2 - Tomo 2

SUNRIDER 500 - 550 - 650

609305 B

Edition 3

CONTENTS

ENGLISH

	PAGE
⇨ I – GENERAL DESCRIPTIONS	
I-1-Technical characteristics ----------	3 - 6
I-2-Inventory ----------	7 - 8
I-3-Functional elements ----------	9
I-4-Handling ----------	10
⇨ II – BUOYANCY MECHANISM	
II-1-Major phases in starting the buoyancy mechanism ----------	10
II-2-Inflation mechanism ----------	10-12
II-3-Pressure----------	13
⇨ III – PROPULSION SYSTEM	
	14
⇨ IV - INSTALLATION AND CIRCUITS	
IV-1-Fuel installation ----------	15-21
IV-2-Electricity ----------	22-25
IV-3-Steering ----------	26
IV-4-Passing cables----------	27
IV-5-0 Drainage installation----------	28-32
IV-6-Fire extinction----------	32
IV-7-Anchoring/Mooring----------	33
⇨ V – ASSEMBLY OF OPTIONS	
V-1-Roll bar ----------	34-36

DESCRIPTION - TECHNICAL CHARACTERISTIC

I -1-1- TECHNICAL CHARACTERISTICS SUNRIDER 500

Dimensions		
	(m)	5.00
	(ft)	16’05“
	(m)	3.77
	(ft)	12’ 4“
	(m)	2.1
	(ft)	6’ 11“
	(m)	1.1
	(ft)	3’ 7"
Ø	(m)	0.50
	(ft)	1“ 8“

Certification	
CE (2013/53/CE)	**C / D**

Capacity		
(ISO)		9
Maximum	Kg(1)	1060
	lb. (1)	2337
	Kg (2)	280
	lb. (2)	617
		5

Motorisation			
L Long / XL			L- single engine
	Minimum power recommended	CV(3)	40
		kW(3)	30
	Maximum power recommended	CV	50
		kW	38
	Maximum power authorised	CV(3)	70
		kW(3)	53
Maximum	Maximum weight authorised	Kg	170
		Lbs	375

Size			
a	a(4)	4.05 m	13’ 3"
b	b(4)	1.28 m	4’ 3"
c	c	1.66 m	5’ 5"

DESCRIPTION - Technical Characteristics

I -1-2- TECHNICAL CHARACTERISTICS SUNRIDER 550

Dimensions		
	(m)	5.50
	(ft)	18’ 1“
	(m)	4.20
	(ft)	13’ 9“
	(m)	2.18
	(ft)	7’ 2“
	(m)	1.22
	(ft)	4’
Ø	(m)	0.50
	(ft)	1’ 8“

Certification	
CE (2013/53/EU)	**C / D**

Capacity		
(ISO)		11
Maximum	Kg(1)	1157
	lbs (1)	2551
	Kg (2)	350
	lbs (2)	772
		5

Motorisation			
L Long / XL			L-single engine
	Minimum power recommended	CV(3)	50
		kW(3)	37
	Maximum power recommended	CV	70
		kW	53
	Maximum power authorised	CV(3)	90
		kW(3)	68
Maximum	Maximum weight authorised	kg	200
		lbs	441

Size			
a	a(4)	4.6 m	15’ 1”
	b(4)	1.41 m	4’ 8”
c	c	1.70 m	5’ 7”

ENGLISH

DESCRIPTION - Technical Characteristics

I -1-3- TECHNICAL CHARACTERISTICS SUNRIDER 650

Dimensions		
	(m)	6.35
	(ft)	20’ 10“
	(m)	4.8
	(ft)	15’ 9“
	(m)	2.45
	(ft)	8’
	(m)	1.35
	(ft)	4’ 5“
Ø	(m)	0.55
	(ft)	1’ 10“

Certification		
CE (2013/53/EU)	B	C / D

Capacity			
(ISO)		5	13
Maximum	Kg(1)	1000	1600
	lbs (1)	2205	3527
	Kg (2)	470	
	lbs (2)	1036	
		5	

Motorisation			
L Long / XL			L-single engine
	Minimum power recommended	CV(3)	70
		kW(3)	53
	Maximum power recommended	CV	90
		kW	68
	Maximum power authorised	CV(3)	150
		kW(3)	115
Maximum	Maximum weight authorised	kg	226
		lbs	499

Size			
a	a(4)	5.4	17’ 9”
	b(4)	1.73	5’ 8”
c	c	1.73	5’ 8 ”

DESCRIPTION - Technical Characteristics

ENGLISH

NOTE	**Dimension tolerance: ± 4%** **Weight tolerance: ± 5%**

NOTE	**(1) The maximum authorized load was calculated to standard ISO 6185. Navigate carefully when the boat carries the maximum load.** **(2) Weight shown not including accessories** **(3) The recommended power corresponds to optimum operation of the boat's capabilities for an average load. Depending on use, you will choose maximum power (water-skiing) or minimum power (fishing, excursion).** **(4) Hull dimensions without float.** **Use the maximum authorised power with extreme prudence (see Volume 1 of the manual "Navigation advice")**

CAUTION	**THE MAXIMUM AUTHORISED LOAD ON YOUR DOCUMENTS SHOULD NOT BE EXCEEDED, WHEN THE ENGINE MASS, FUEL, ACCESSORIES, PASSENGERS AND THEIR EQUIPMENT AND ANY OTHER LOADS HAVE BEEN ADDED**

DESCRIPTION - Inventory

I -2-INVENTORY

	500	550	650
HULL			
• Pronounced V-shaped polyester hull with strakes	●	●	●
• Non-skid deck	●	●	●
• 1 bow ring	●	●	●
• 2 rear towing rings	●	●	●
• 1 access hatch to the engine trough	●	●	●
• 1 quick drain hole	●	●	●
• 1 drain hole	●	●	●
• 1 bilge pump			●
BUOYANCY MECHANISM			
• 1100 decitex double weave material	●	●	●
• 5 semi-built in valves	●	●	●
• Wide profile anti-chafing band	●	●	●
• Polyester stem davit	●	●	●
• Polyamide side lashings	●	●	●
• 4 external handles	●	●	●
• Cone reinforcements	●	●	●
STANDARD EQUIPMENT			
• 1 swinging central console with:	●	●	●
- Steering wheel, box and cable	●	●	●
- Windscreen, hand-rail	●	●	●
-1 x 77-litre fixed fuel tank + transmitter		●	●
-1 x 55-litre fixed fuel tank + transmitter	●		
- Seat before the console	●	●	●
- 1 fuel/water separator filter	●	●	●
- 1 forward chest	●	●	●
-1 bolster 2 places tipping			●

DESCRIPTION - Inventory

	500	550	650
STANDARD EQUIPMENT (CONT'D)			
• 1 dipstick holder (not installed)	●	●	●
• 2 paddles	●	●	●
• 1 foot inflator	●	●	●
• 1 repair kit	●	●	●
• 1 owner's manual (two volumes)	●	●	●
• 1 pressure gauge cap	●	●	●
• 1 retractable swimming ladder	●	●	●
OPTIONAL ACCESSORIES			
• Tendoline	●	●	●
• Anchoring tarpaulin	●	●	●
• Roll bar	●	●	●
• Combined forward picnic/sunbathing table	●	●	●
• Teak deck synthetic	●	●	●

DESCRIPTION - Functional Elements

I-3-ESSENTIAL FUNCTIONAL ELEMENTS:
I-3-DESCRIPTION DES ELEMENTS FONCTIONNELS ESSENTIELS:

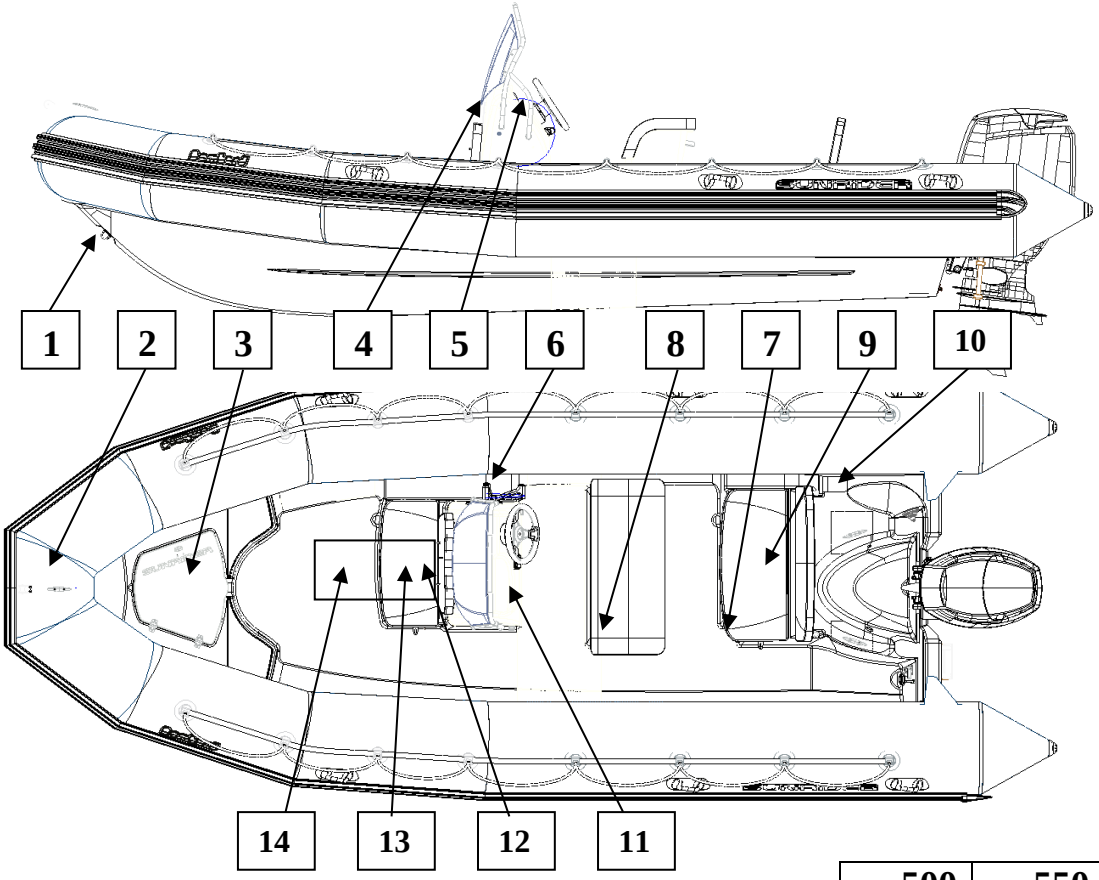

		500	550	650
1	Bow ring	•	•	•
2	Roller chock + cleat + rea	•	•	•
3	Anchoring tub	•	•	•
4	Console	•	•	•
5	Steering	•	•	•
6	Control box position	•	•	•
7	Extinguisher support position	•	•	•
8	Bolster			•
9	Rear chest seat with hinged seatback and fixed backrest	•	•	•
10	Fuel/water separator filter	•	•	•
11	Tank dipstick (not installed)	•	•	•
12	Fuel circuit closing valves	•	•	•
13	Fuel tank filling	•	•	•
14	Fuel tank	•	•	•

I -4-HANDLING

I-5-1-Transport:

- Advice for fitting to a trailer is given in the owner's manual, Volume 1.

I-5-2-Storage:

CAUTION	**THE BOAT MUST REST ON THE BOW (SEE SKETCH BELOW)**

SUNRIDER 500

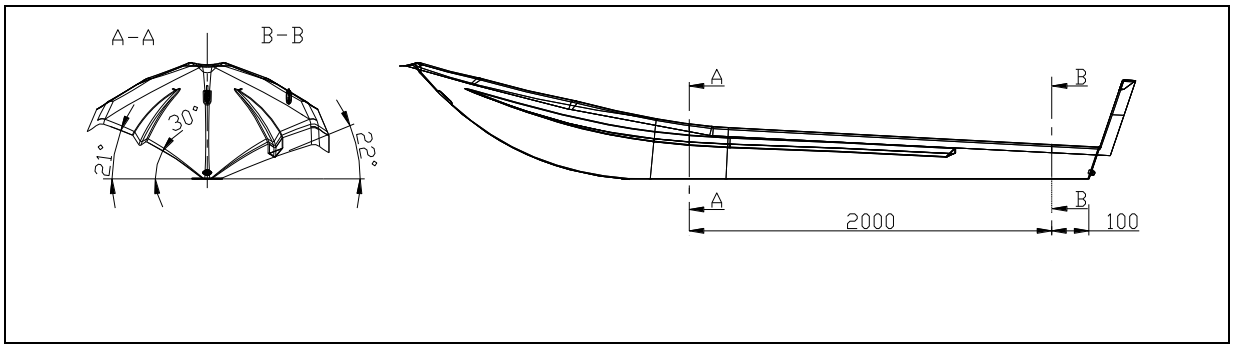

SUNRIDER 550

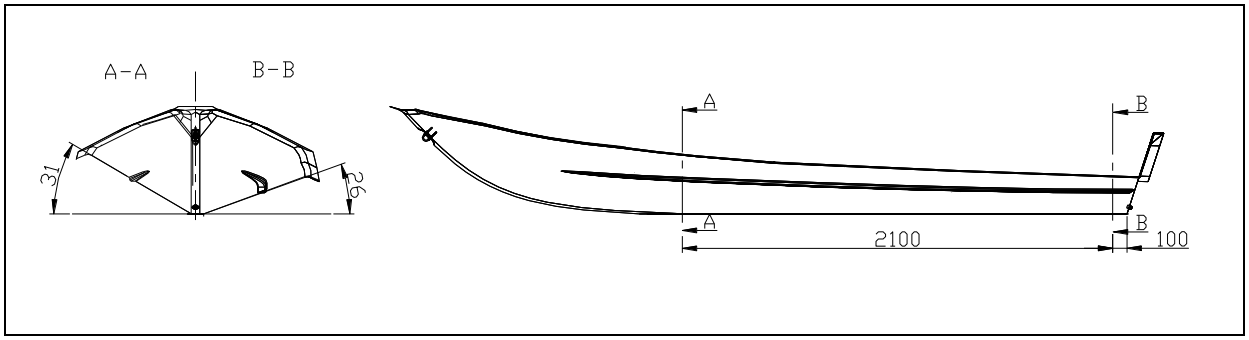

SUNRIDER 650

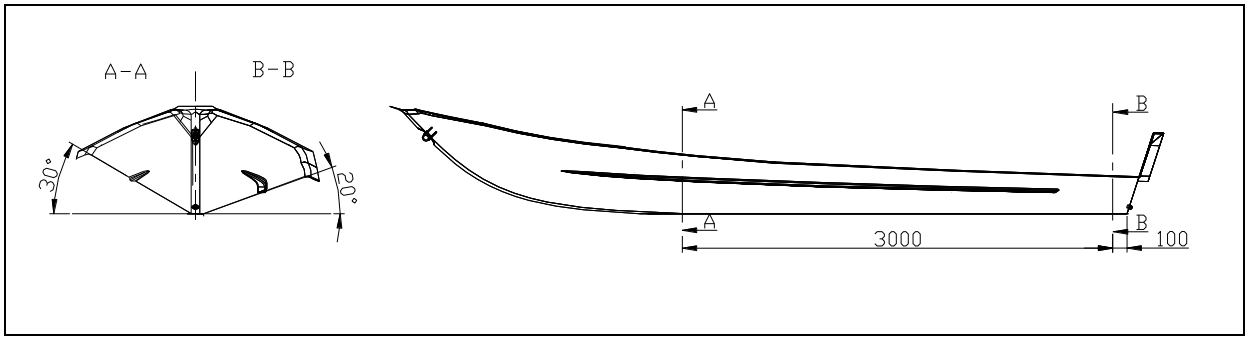

BUOYANCY MECHANISM - Major Phases

II – BUOYANCY MECHANISM

II -1-MAJOR PHASES IN STARTING THE BUOYANCY MECHANISM

The boat assembly procedure follows an order you must respect. Proceed step by step, referring each time to the pages indicated for explanations.

INFLATING PROCEDURE	PAGE	SECTION
1. Make an inventory of the items that make up your boat.	7 & 8	**Inventory**
2. Inflate the boat to the required operating pressures	11 & 12 13	**Inflating the boat** **Pressure**

II-2-INFLATING SYSTEM

THE INFLATOR

a. adapter

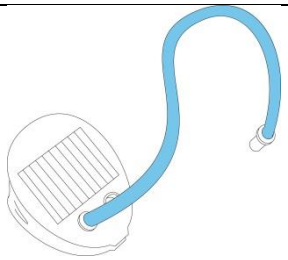

a

VALVES "EASY PUSH"

To activate the valves	in inflating position	in deflating position
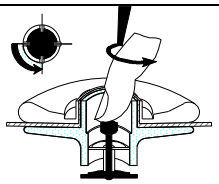 **Push**	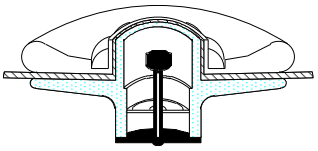 **The membrane is closed, the knob is up**	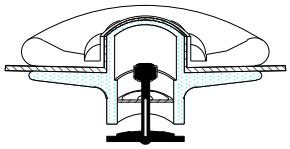 **The membrane is open, the knob is down**

Activate all valves in inflating position Fix the hose base in the inflator inflating orifice To inflate your boat properly, the inflator should be correctly placed on the ground. The boat inflates rapidly if the inflator is used smoothly and without haste.	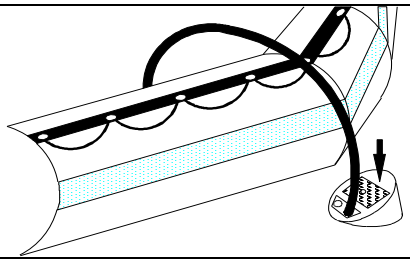

 CAUTION	**DO NOT USE A COMPRESSOR OR COMPRESSED AIR CYLINDER**

BUOYANCY MECHANISM - INFLATING THE BOAT

INFLATING THE BUOYANCY MECHANISM

- Place the adapter corresponding to the diameter of the semi-built in valve at the inflator pipe nozzle.

Inflate the buoyancy mechanism, **balancing the pressure between the different compartments until the partitions (a) are no longer visible (pressure = 240 mb)**

	NEVER PRESSURISE A COMPARTMENT WHEN THE OTHERS ARE COMPLETELY DEFLATED	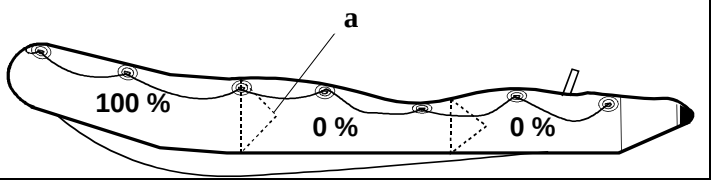

	1	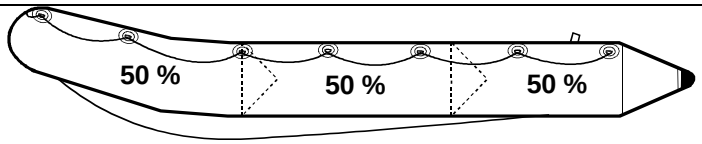

	2	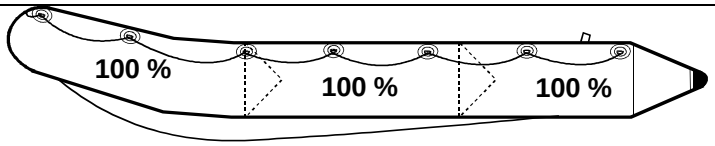

Inflating is complete: Screw on the inflating valve caps

WARNING	**A SLIGHT AIR LEAK IS NORMAL BEFORE THE VALVE CAP IS SCREWED ON** **ALWAYS SCREW IN THE PLUGS, AS THEY ENSURE FINAL TIGHTNESS.**

ENGLISH

BUOYANCY MECHANISM - Pressure

II -3-PRESSURE

Operating pressure for the buoyancy unit is 240 mb/ 3.4 PSI (middle of the green zone of the pressure gauge).

Your boat is equipped with an ***ACCESS*** pressure indicator that will enable you to read the pressure quickly and efficiently during inflating (see explanations for use in the section Inflating System).

The ambient temperature of the air or water proportionately influences the level of internal pressure in the buoyancy mechanism	Ambient Temperature	Internal buoyancy mechanism pressure
	+1°C	+4 mb / 0.06 PSI
	-1°C	-4 mb / 0.06 PSI

Thus, it is important to anticipate:
Check and adjust the pressure in the inflatable compartments (re-inflating or deflating as necessary) according to temperature variations (especially when the temperature varies greatly between the morning and evening in hot climates) and ensure that the pressure is within the recommended pressure zone (from 220 to 270 mb/green zone).

CAUTION	**IF YOUR BOAT IS OVERINFLATED, THERE WILL BE UNDUE PRESSURE ON THE INFLATABLE STRUCTURE THAT MAY RUPTURE IT.**

IN CASE OF OVERPRESSURE

SEMI BUILT-IN VALVE Release some air by pressing the valve knob.	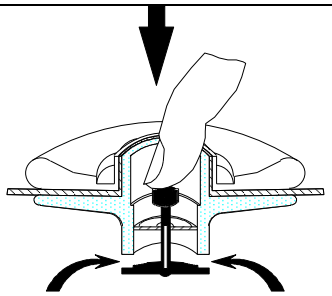

WARNING	**IF THE BUOYANCY UNIT BECOMES DISTORTED, RE-BALANCE THE PRESSURES BETWEEN THE VARIOUS PARTS.**

III-PROPULSION SYSTEM

Comply with Bombard recommendations and engine constructor recommendations.

For optimum use of your boat, see your dealer.

IV - INSTALLATION AND CIRCUITS

IV-1-FUEL INSTALLATION

IV-1-1- Description

IV-1-1-1-Description of essential functional parts:

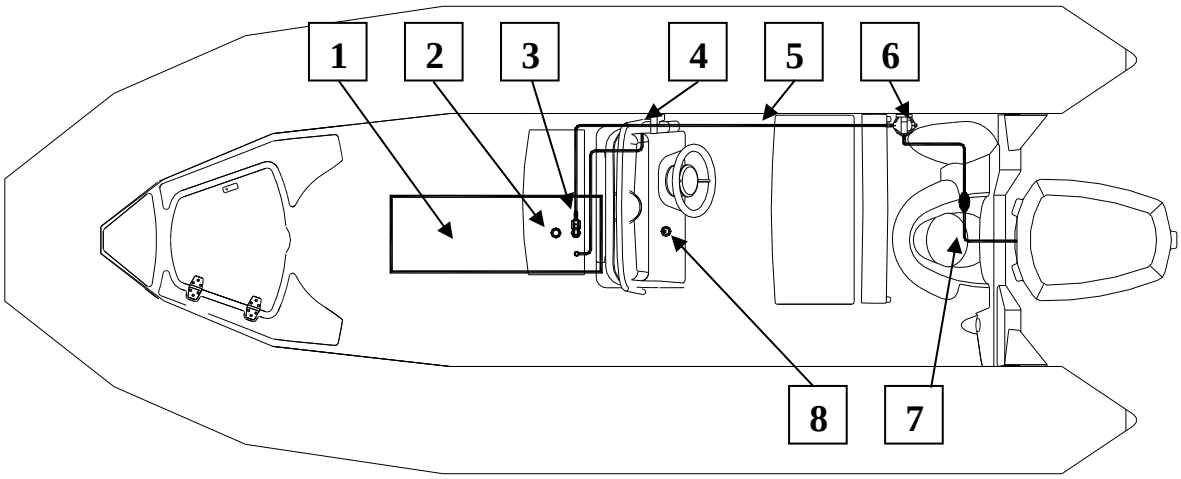

2 Fuel tank filling

1	Fuel tank
2	Fuel tank filling
3	Fuel circuit closing valves
4	Vent outlet
5	Fuel supply pipe
6	Fuel/water separator filter
7	Priming device (not supplied)
8	Tank dipstick holder (not installed)

IV-1-1-2- Description of the tank SUNRIDER 550/650

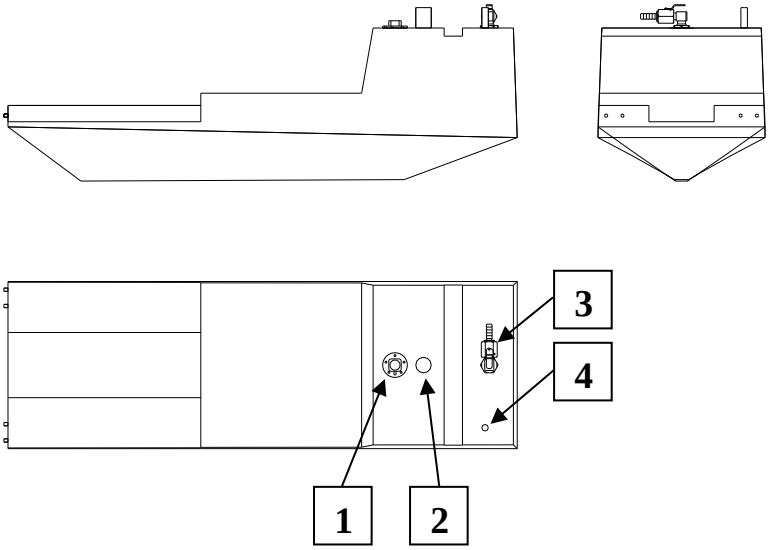

IV-1-1-3- Description of the tank SUNRIDER 500

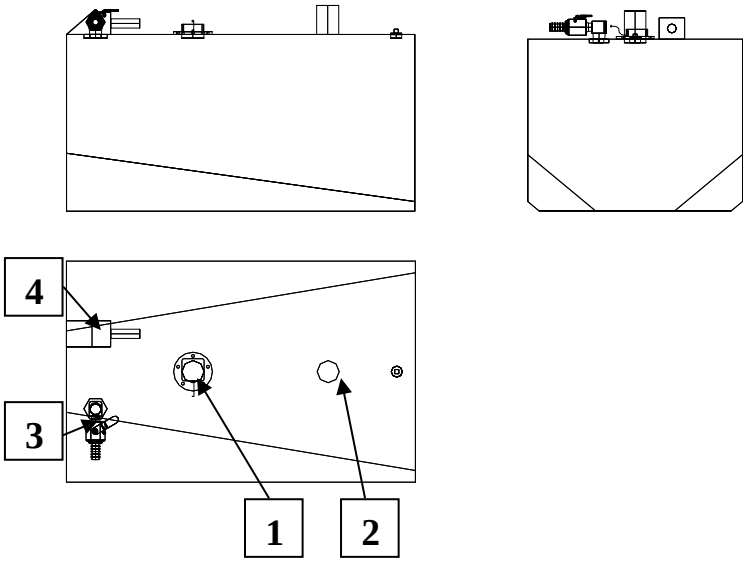

1	Gauge transmitter
2	Fuel tank filling
3	Fuel circuit closing valve
4	Vent

IV-1-1-4- Description of the water/fuel separator filter

MARK	DESIGNATION
1	Filter head, fixed to the boat
2	Interchangeable filtering element

⚠ **WARNING**	**THE CARTRIDGE MUST BE CHANGED EVERY 50 HOURS USE**

INSTALLATION AND CIRCUIT - Fuel

ENGLISH

IV-1-2-Using the fuel circuit

NOTE:	☑ Unlock the clip pulling on the handle ☑ Open the console (see photograph) ☑ Fuel circuit valve: - When you are no longer using your boat, close the fuel circuit valve - When you are going to use your boat, open the fuel circuit valve ☑ Close the console ☑ Lock the clips

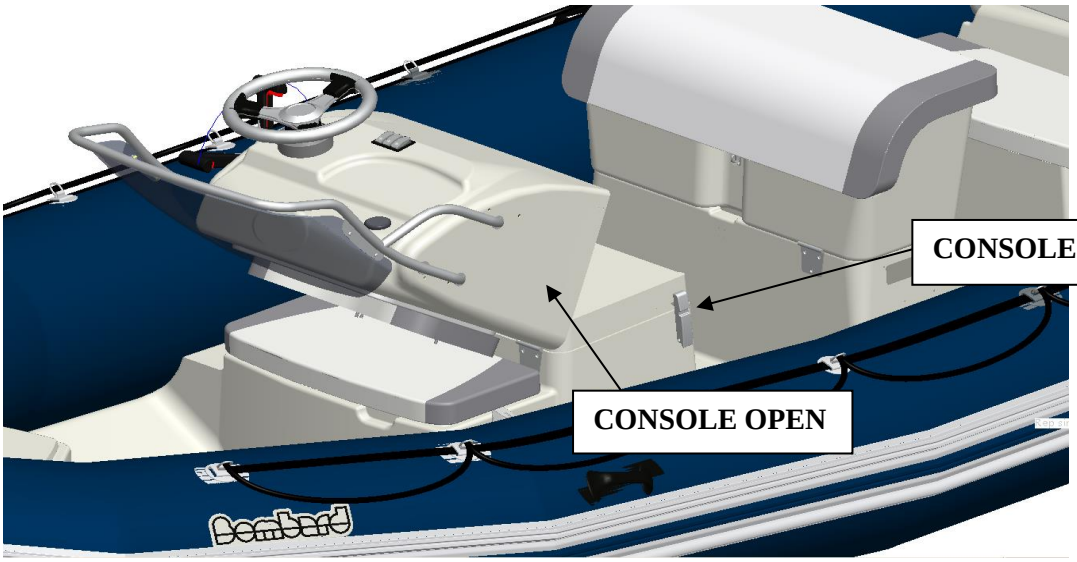

Fuel circuit valve Open position

Fuel circuit valve Closed position

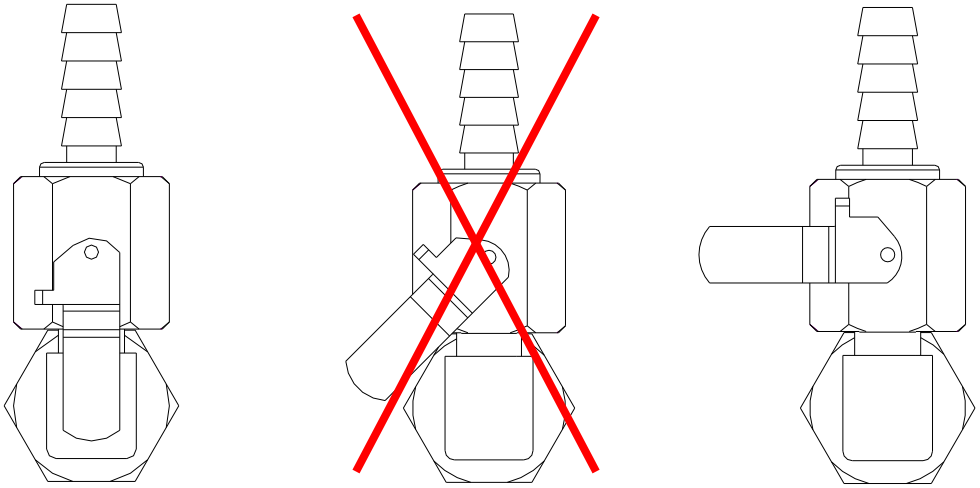

⚠ **WARNING**	**MAKE SURE THE VALVE LEVER IS SET TO OPEN BEFORE SWITCHING ON THE ENGINE**

IV-1-3- Maintenance

IV-1-3-1 Replacement or maintenance of the tank:

NOTE:	**If you had to replace the fuel tank, an imprint is available on the console to be cut out.** **A tank access door will then be installed.** **Consult your Bombard dealer for optimum use.**

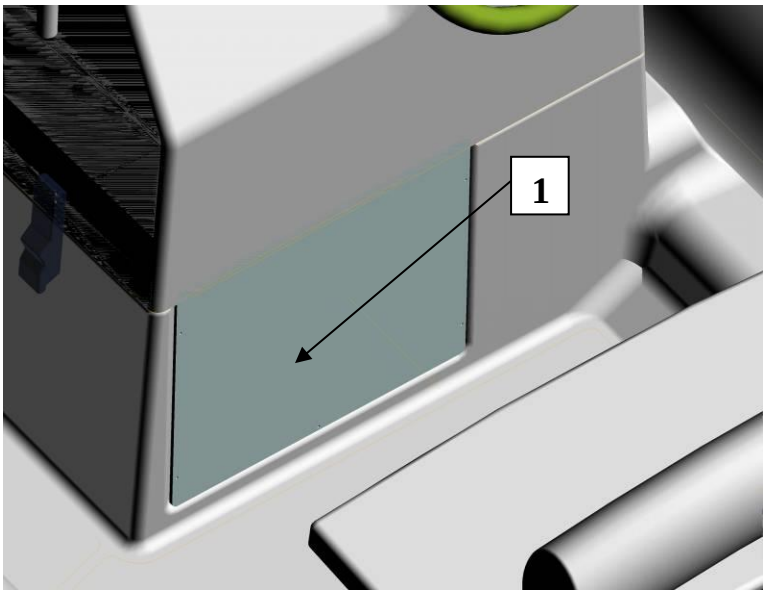

1	Imprint for replacing the tank.

IV-1-3-2 Water/Fuel separator filter

NOTE:	**To protect the engine, a water/fuel separator filter is placed on the fuel supply circuit.**

WARNING	**THE CARTRIDGE MUST BE CHANGED EVERY 50 HOURS USE**

Changing the filter cartridge:

Comply with BOMBARD recommendations and filter manufacturer recommendations

Place a funnel and recovery bowl underneath the cartridge while it is being replaced. Before changing the filter, make sure the fuel supply line pressure is released.
Please refer to the engine manufacturer's owner manual instructions.

Gasoline is a highly flammable product. TURN THE ENGINE OFF, disconnect the battery, do not smoke and keep all naked flames well away while you proceed with the kit installation.
Place a funnel and bowl pan underneath the cartridge while it is being replaced.
Before changing the filter, make sure the fuel supply line pressure is released.

IV-1-4-Recommendations:

WARNING	**☑ IN CASE OF FUEL LEAK OR FIRE, THE FUEL CIRCUIT CLOSING VALVE, LOCATED ON THE TANK, ABOVE THE CONSOLE ISOLATES THE FUEL CIRCUIT TANK AND SHOULD BE CLOSED** **☑ A FULL TANK AVOIDS CONDENSATION ON EACH OPERATION.** **☑ CHECK THAT THE CLAMPS ON ALL HOSES ARE CORRECTLY TIGHTENED.** **☑ WHEN PURGING THE FILTER, DO NOT DUMP THE WATER IN THE BOAT. USE A RECOVERY TRAY BELOW THE FILTER.** **☑ BEFORE REMOVING THE FILTER CARTRIDGE SWITCH OFF THE ENGINE, MAKE SURE THAT THE VALVE IS CLOSED, DO NOT SMOKE, AND WEAR GLOVES.** **☑ READ THE FILTER MANUAL CAREFULLY**

IV-2- ELECTRICITY
IV-2-1- Description
IV-2-1-1 Fuel dipstick wiring diagram

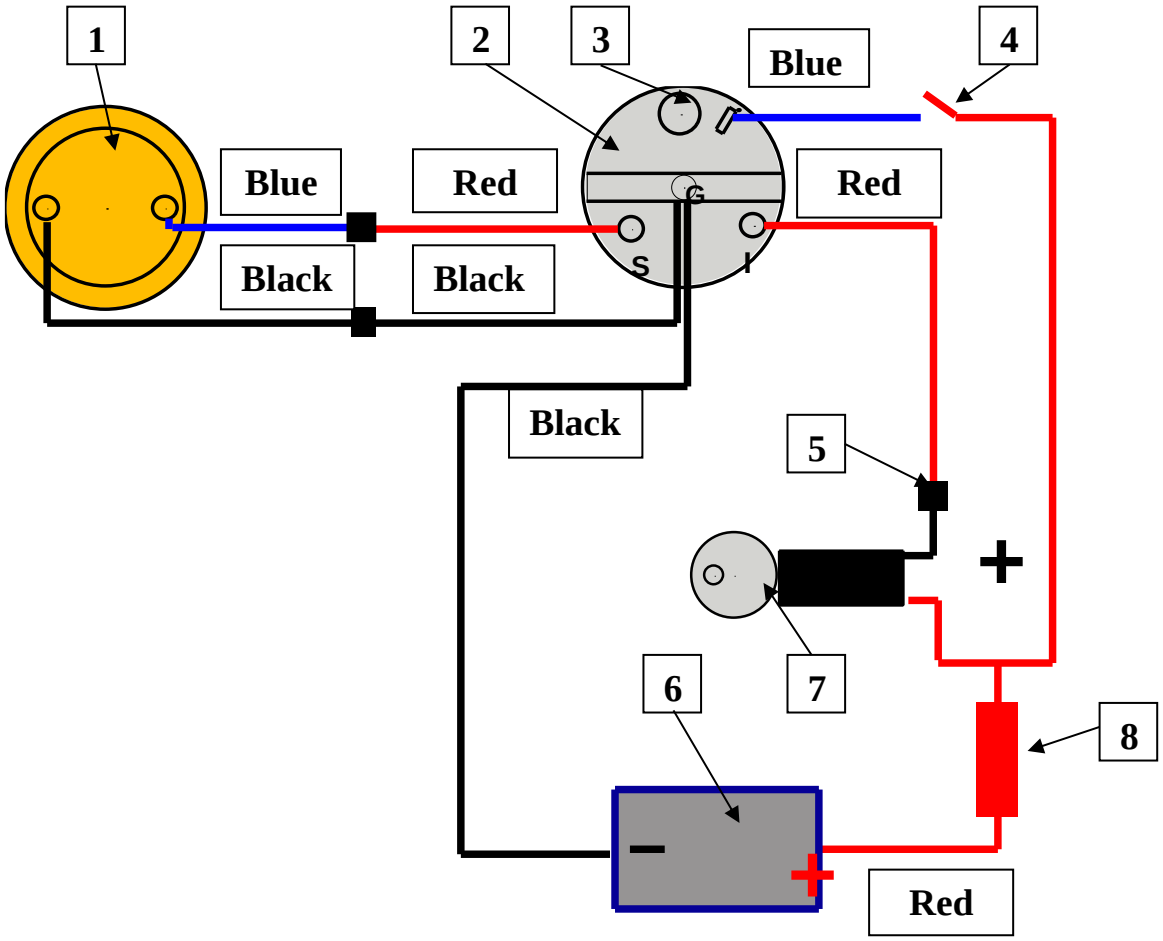

1	Transmitter
2	Dipstick
3	Dipstick lighting
4	Headlight switch, or independent (option)
5	Connection, identify the positive output of the switch
6	Battery
7	Engine control box switch
8	Fuse

IV-2-1-2 Bilge pump wiring diagram (SUNRIDER 650 only)

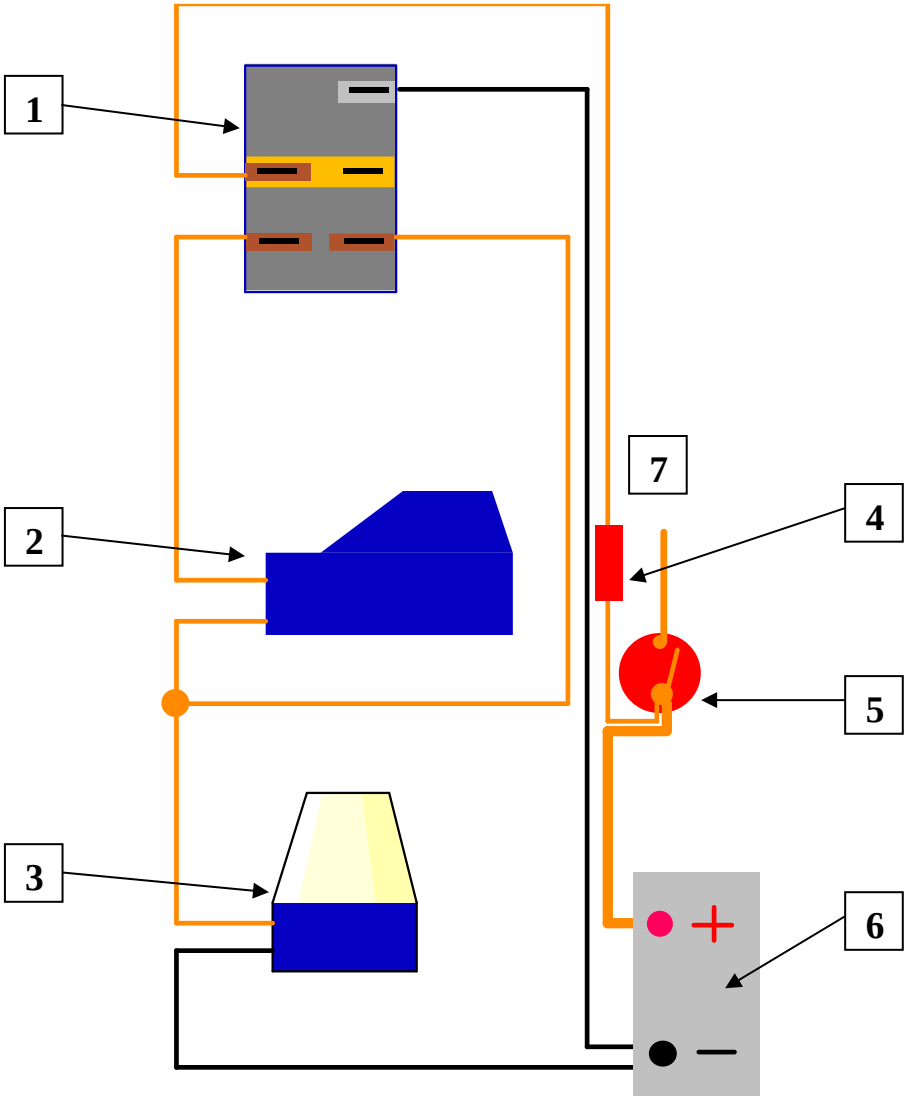

1	Bilge pump switch
2	Trigger
3	Bilge pump
4	Tight fuse holder + fuse
5	Circuit breaker (not supplied)
6	Battery
7	To accessory harness (not supplied)

IV-2-2- Use

IV-2-2-1- Wiring harness (not supplied):

For optimum use of your boat, see your dealer.

IV-2-2-2- Battery (not supplied)

NOTE:	**A battery tank space is available at the back of the boat**

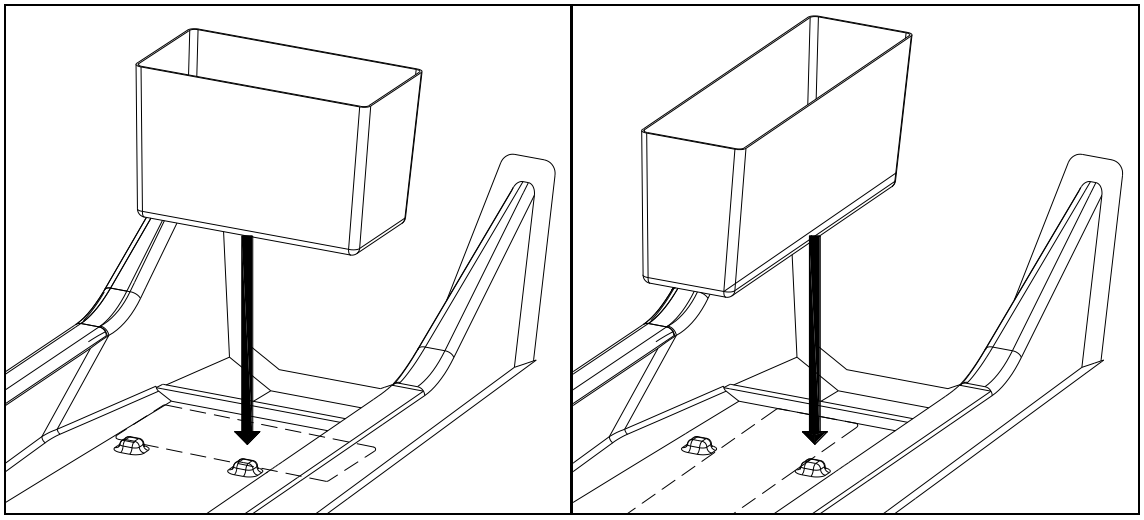

WARNING	**WE RECOMMEND USING A BATTERY TRAY.** **THE BATTERY MUST BE SECURED CORRECTLY.** **USE A STRAP AND ATTACH IT TO THE STUDS PROVIDED.**

IV-2-2-3- Circuit breaker (not supplied)

WARNING	**WE RECOMMEND USING A CIRCUIT BREAKER FOR THE ENGINE AND ACCESSORY HARNESSES** **THE BILGE PUMP HARNESS MUST BE CONNECTED DIRECTLY TO THE BATTERY CABLE AND A FUSE.**

IV-2-3-Handling

IV-2-3-2 Battery maintenance

Comply with Bombard recommendations and battery manufacturer recommendations for everyday maintenance.

	BATTERY CARE: **☑ KEEP THE BATTERY CLEAN AND DRY TO AVOID PREMATURE WEAR** **☑ TIGHTEN AND MAINTAIN THE TERMINAL LUGS COATING THEM REGULARLY WITH VASELINE**

CAUTION	**WATER FROM THE WATER COLLECTION SYSTEM CONTAINS MINERALS THAT DAMAGE THE BATTERIES. CONSEQUENTLY ALWAYS TOP UP WITH DISTILLED WATER.**
WARNING	• **KEEP BATTERIES AND BATTERY ACID OUT OF THE REACH OF CHILDREN** • **ALWAYS KEEP BATTERIES UPRIGHT** • **WHEN ADDING BATTERY ACID OR RECHARGING THE BATTERY, ALWAYS REMOVE IT FROM THE ENGINE COMPARTMENT** • **BATTERY ACID IS A TOXIC AND DANGEROUS SUBSTANCE IT CONTAINS SULPHURIC ACID THAT CAN CAUSE SERIOUS BURNS AVOID CONTACT WITH THE SKIN, EYES AND CLOTHING** • **BATTERIES MAY GIVE OFF EXPLOSIVE GASES REMOVE ALL SOURCES OF SPARKS, NAKED FLAMES, CIGARETTES, ETC.** • **ONLY CHARGE OR USE A BATTERY IN A WELL AIRED PLACE. ALWAYS PROTECT YOUR EYES WHEN WORKING CLOSE TO A BATTERY.**

	In winter (boat on ground): **☑ If you do not plan to use your boat for a month or more, remove the battery and store it in a cool, dark and dry place. Recharge the battery fully before re-using it, and remove the drain plugs.** **☑ If the battery is to be put away for a long period, check the density of the battery acid at least once a month and recharge the battery when the density is too low.** **Battery acid density: 1.28 at 20 °C** **At anchor:** **☑ For the SUNRIDER 650 only, do not remove the battery; the bilge pump circuit must be in 'automatic' mode.**

IV-3-STEERING

Comply with the recommendations of the Steering system manufacturer
(installation, use and maintenance).

For optimum use of your boat, see your dealer.

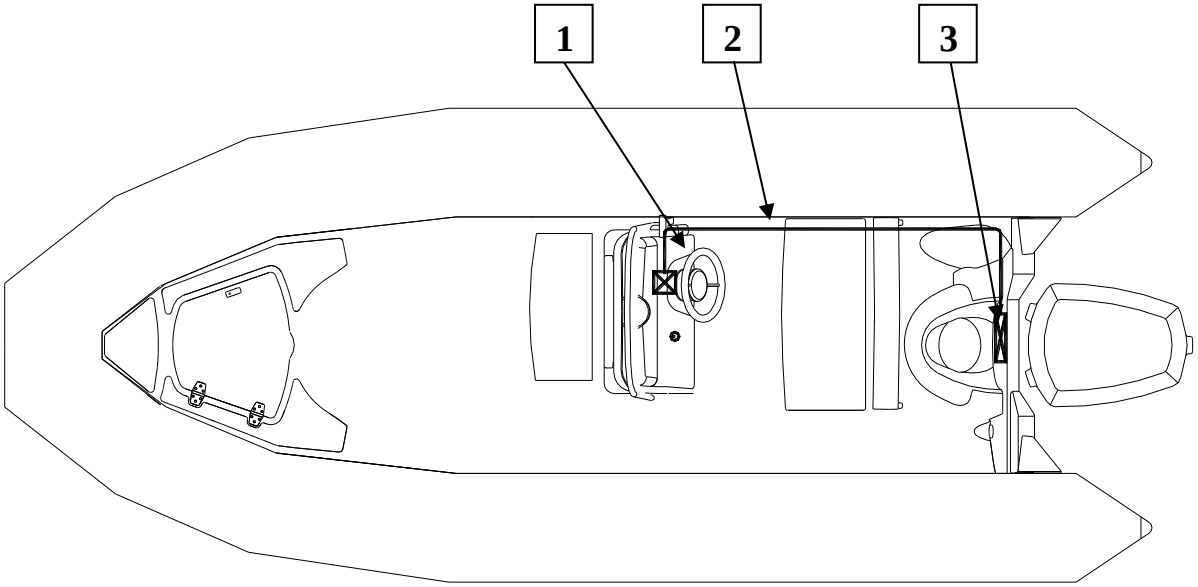

1	Steering wheel
2	Cable
3	Cable end and driving rod

IV-4-PASSING CABLES

Prepare the end of the steering cable.

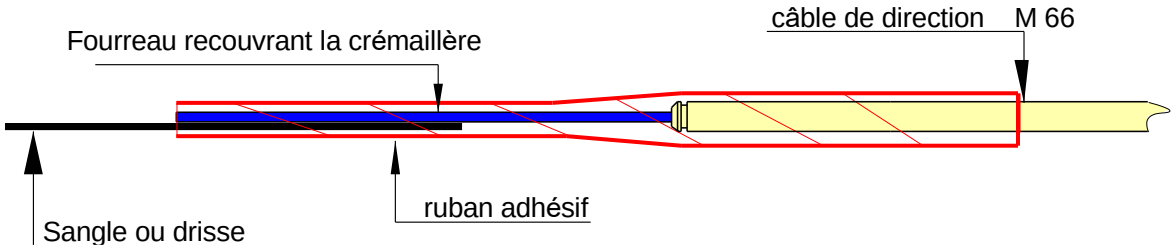

Thread the steering cable into the back of the hull towards the front after having fixed the sleeve protecting the rack. Pull it out from the console.

Venue is an engine command cable to which a 5 m halyard has been attached to be used as a puller.

Pass all wires and cables in this way into the hull.

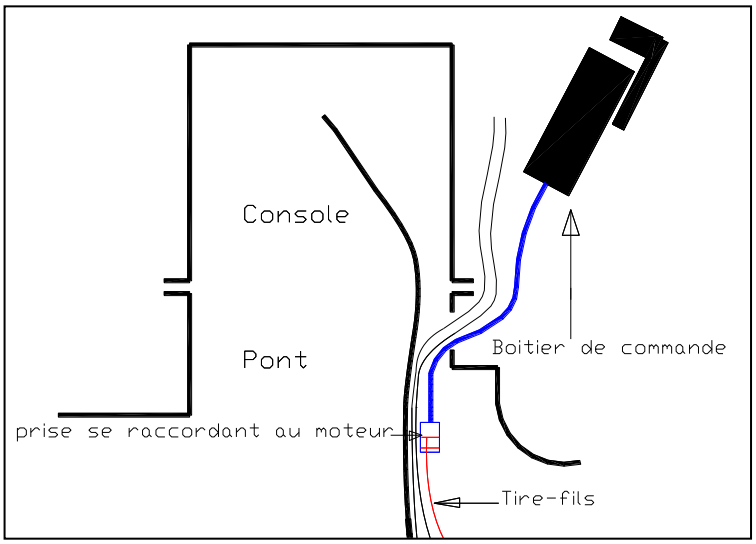

But the engine control box onto the console trying to position it straight so that the cables are naturally bent. Pull the engine cables connected to the control box by the hole made in the deck. Think to switch the electric connection plug to the engine that leaves the box passing through the hole. Attach a wire puller, and pull it out from behind.

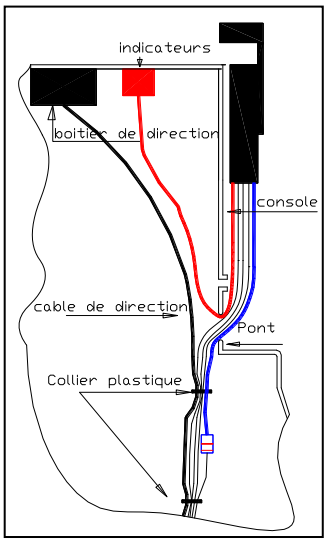

Make the various connections with the engine control box. Fix this box to the console.

IV-5-DRAINAGE SYSTEM

IV-5-1- Description

IV-5-1-1- Evacuation :

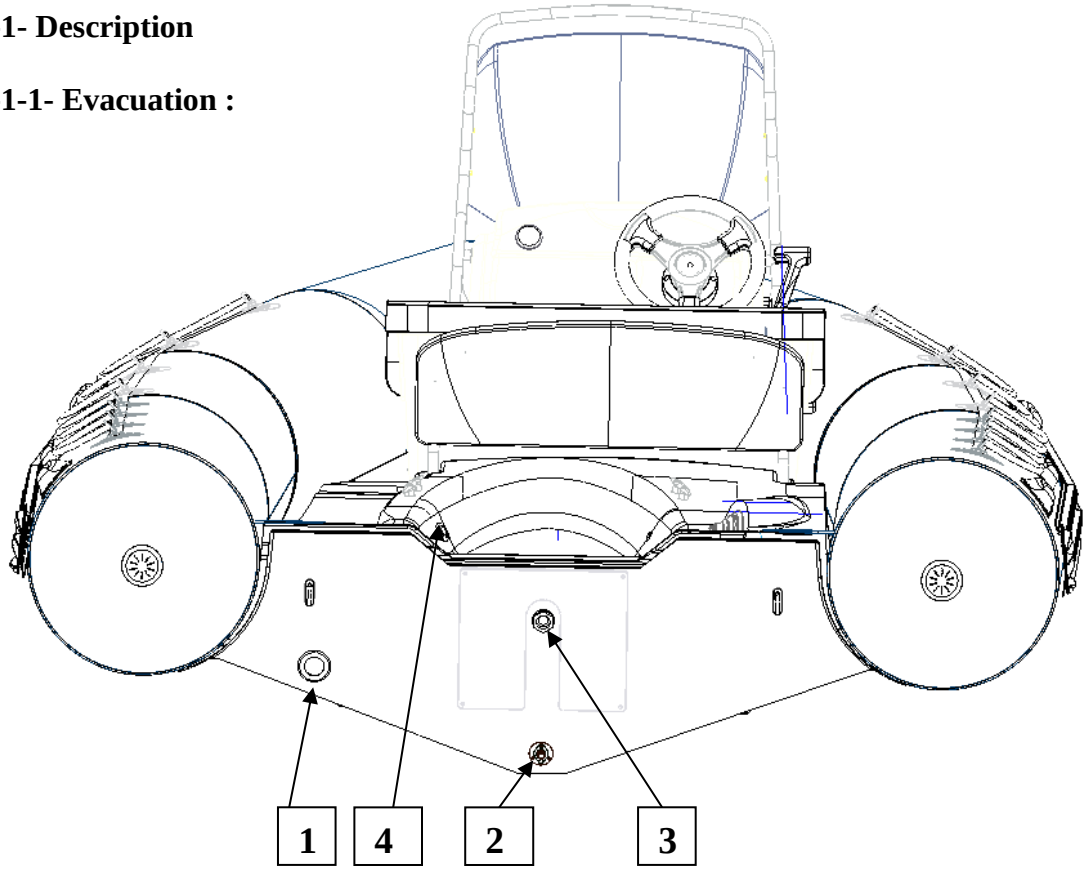

1	1 deck dumping system
2	1 hull drain hole
3	1 rear trough outlet
4	1 bilge pump drainage outlet (SUNRIDER 650)

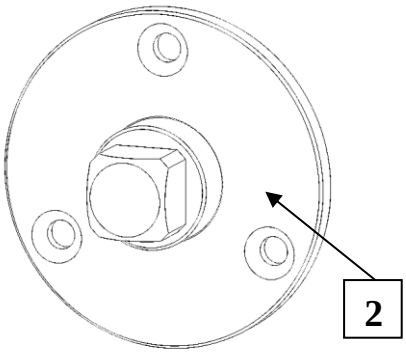

IV-5-1-2- Bilge pump (SUNRIDER 650):

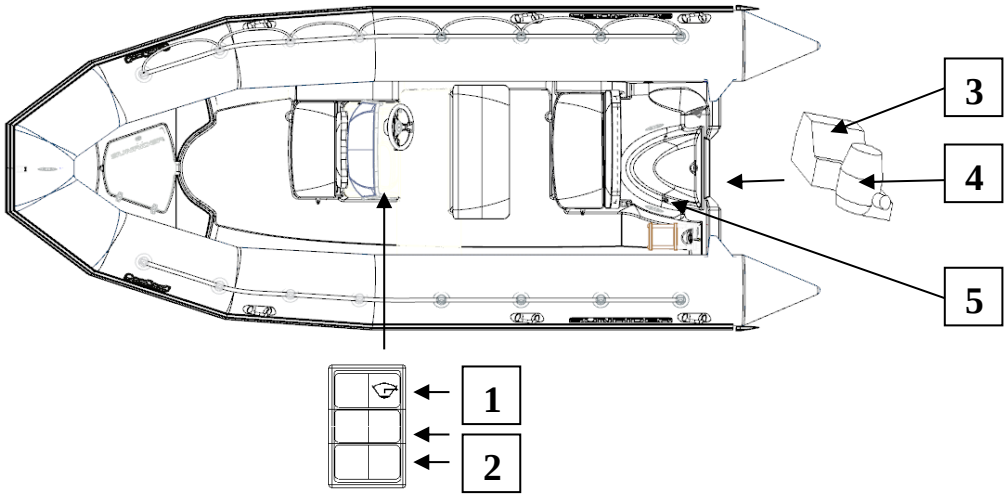

1	1 Bilge pump switch
2	2 switch spaces
3	1 bilge pump
4	1 Bilge pump switch
5	1 bilge pump drainage outlet

IV-5-1-3- Dumping System

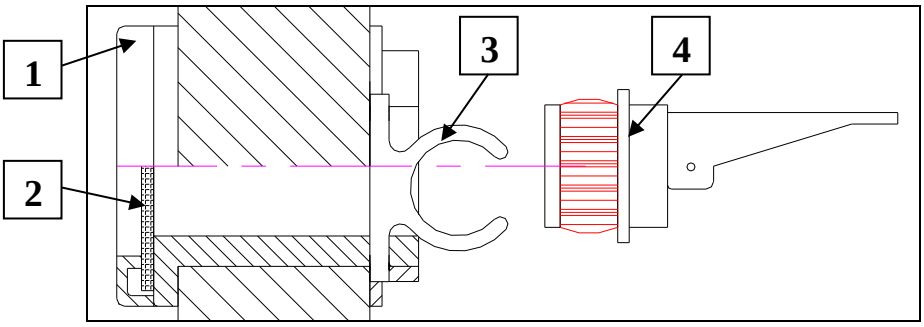

1	Deck dumping system
2	Dumping system membrane
3	Plug holding bracket
4	Plug

INSTALLATION AND CIRCUIT - Drainage

NOTE:	**The dumping system comprises:** **☑ a fixed flexible membrane that:** **- distorts, to drain in certain conditions the water on the bridge from inside the boat to the outside when the boat is in operation.** **-sticks to the bottom to provide temporary tightness, stopping the water from coming into the boat from the outside.** **☑ a removable plug, that:** **depending on its position, enables or disables the mechanism, alone, ensures final tightness between the outside and inside of the boat.** **☑ a bracket holding the plug in buoyancy.**

ENGLISH

IV-5-2 Use:
IV-5-2-1: Bilge pump (SUNRIEDR 650 only)

	IF YOUR BOAT HAS ONE, MAKE SURE IT IS OPERATIONAL (PIPES CLEAR, PLUG REMOVED, PUMP SET TO AUTOMATIC MODE, BATTERY CHARGED).

WARNING	**WHEN MOORED, SET THE BILGE PUMP SWITCH TO AUTOMATIC.**

Stop position	Automatic operation position	Manual operation position

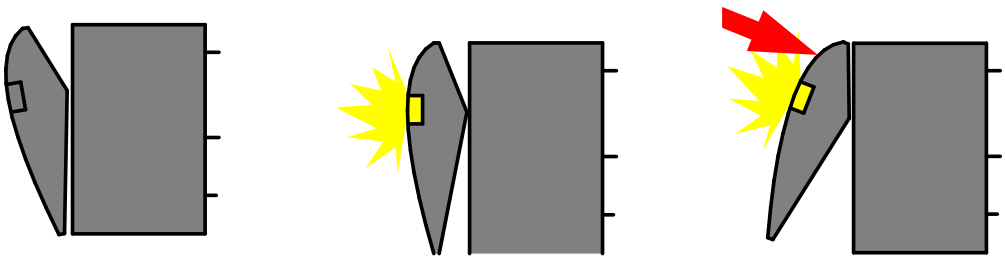

NOTE:	**Stop position:** **This position should hardly ever be used.** **Automatic operation position:** **It is normal to see that the bilge pump indicator light is on. When the boat is at anchor, even for several months, your battery cannot be discharged by the indicator light.** **Manual operation position:** **This position is used to evacuate any water remaining in the hold.**

IV-5-2-2: Dumping system

IV-5-2-2-1: Boat outside the water (on trailer, cradle, etc.)

	POSITION OPEN, PLUG REMOVED.

IV-5-2-2-2: Boat in the water

	☑ DURING NAVIGATION **POSITION CLOSED, PLUG(S) IN POSITION.** **☑ DRAINING PROCEDURE FOR ON-BOARD WATER** **WITH THE BOAT STOPPED, REMOVE THE PLUG AND THEN SAIL IN BUOYANCY POSITION (> 6 KTS) AS LONG AS NECESSARY TO DRAIN THE WATER. THEN STOP AND REPLACE THE PLUG.** **☑ AT ANCHOR** **-TEMPORARY MOORING, OR OTHER SITUATIONS IN WHICH THE BOAT RUNS NO RISK OF RECEIVING LARGE AMOUNTS OF WATER (POURING RAIN, BREAKERS).** **-PROLONGED OR HAZARDOUS MOORING** **REMOVE THE PLUG; THE WATER WILL PROGRESSIVELY SEEP IN THROUGH THE MEMBRANE AND SLOWLY FLOOD THE DECK UNTIL THE INSIDE LEVEL BALANCES WITH THE OUTSIDE LEVEL AND THEN STOP (COMMUNICATING VESSELS PRINCIPLE).**

 WARNING	**IF THE BOAT RECEIVES A LARGE AMOUNT OF WATER FROM THE OUTSIDE (POURING RAIN, WAKE, ETC.) WHEN THE PLUGS ARE IN POSITION, THE BOAT MAY FILL UP (BATHTUB EFFECT). THE WATER INSIDE COULD THEN REACH THE BILGE AND OVERLOAD THE BOAT, CAUSING IT TO SINK AND CONSIDERABLY DAMAGING SOME PARTS LIKE THE ENGINE OR ELECTRICAL CIRCUITS.**

INSTALLATION AND CIRCUIT - Drainage

IV-5-2-3 : Hull plug hole
IV-5-2-3-1: Boat outside the water (on trailer, cradle, etc.)

	POSITION OPEN, PLUG REMOVED.

IV-5-2-3-2: Boat in the water

	POSITION CLOSED, PLUG(S) IN POSITION. **(MAKE SURE THE PLUG IS PROPERLY CLOSED)**

ENGLISH

INSTALLATION AND CIRCUIT - Fire Extinction

IV-6-FIRE EXTINCTION

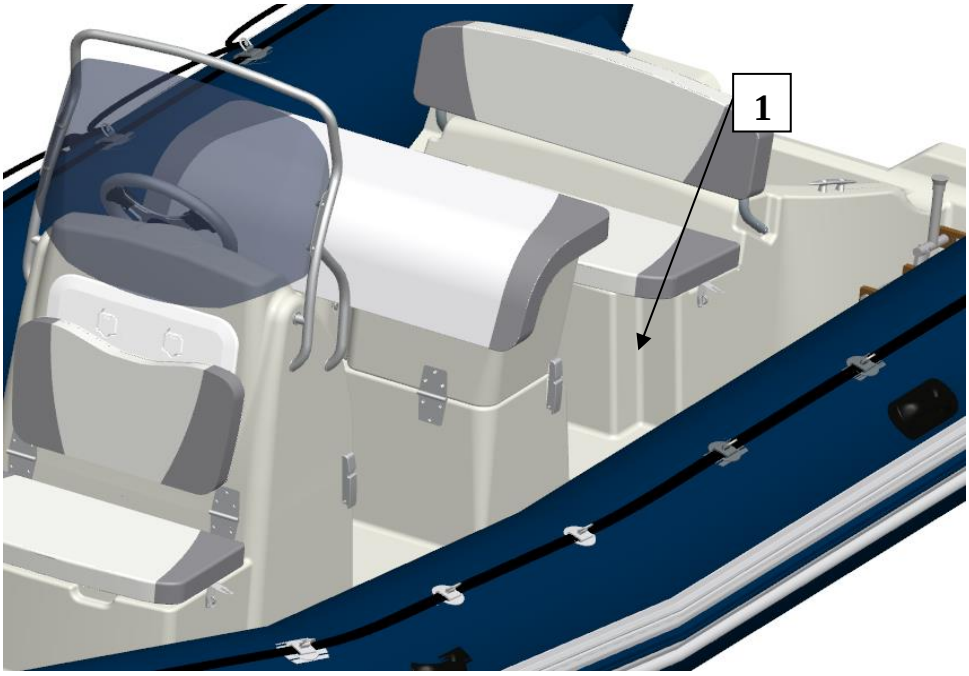

1	Extinguisher support position

 WARNING	**WE RECOMMEND YOU KEEP AN EXTINGUISHER ON BOARD TO COMPLY WITH APPLICABLE LAWS IN YOUR COUNTRY.** **THERE IS A FIRE EXTINGUISHER HOLDER BELOW THE PILOT SEAT.**

IV-7- ANCHORING/MOORING

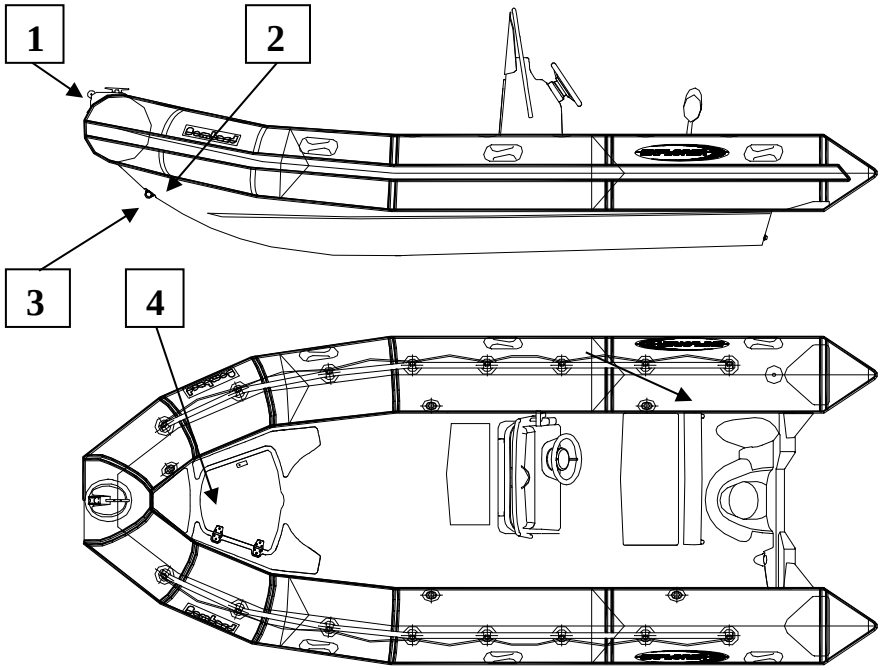

2 **Anchoring line retaining the ring located inside the tub.**

1	Roller chock + cleat + rea
2	Anchoring line retaining ring
3	Bow ring
4	Anchoring chest

WARNING	**THE CLEATS CAN ONLY BE USED FOR OCCASIONAL MOORING OF THE BOAT.** **FOR PERMANENT MOORING, USE THE BOW CHAIN PLATE PROVIDED AT THE FRONT OF THE BOAT.**

ASSEMBLY OF OPTIONS – Roll-bar

V-1- ROLL-BAR ASSEMBLY

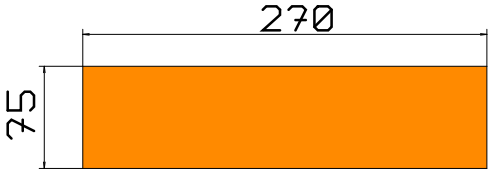

Prepare 2 drilling templates (min. thickness: 25 mm)

Assemble the roll bar. Block the roll bar in position as shown on the figure below.

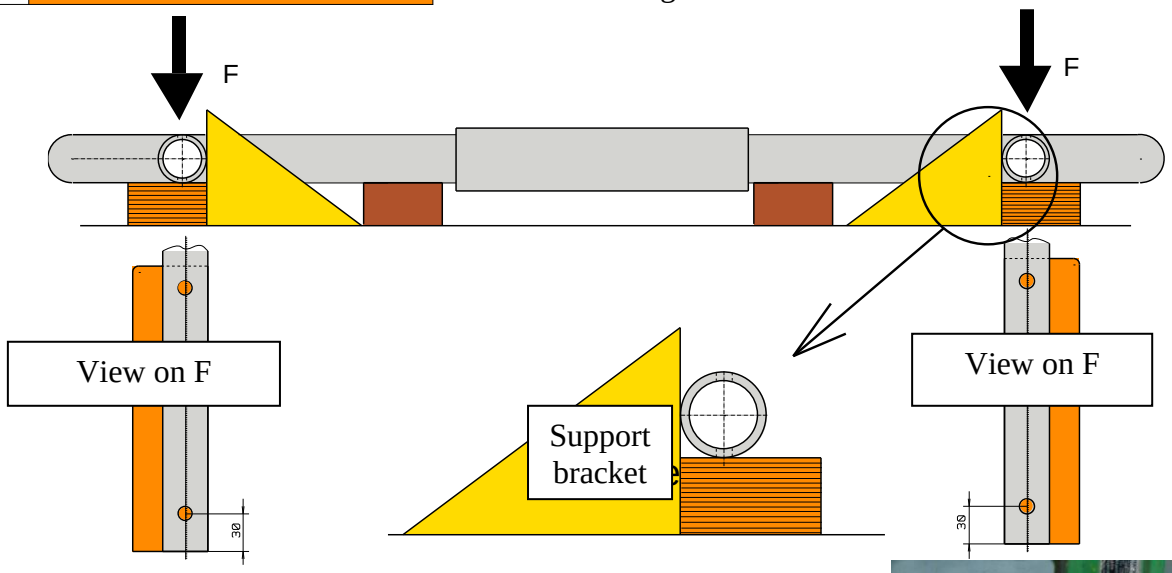

Mark and drill the 2 x 2 holes, dia. 10.5 mm, in the templates, using the holes on the roll bar as a guide.

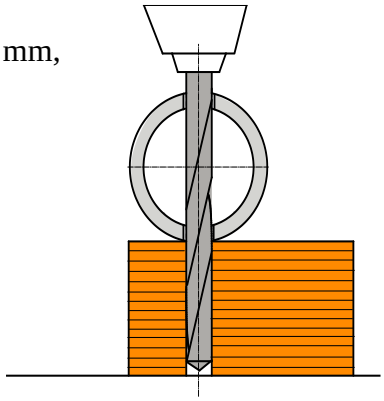

Position, mark and block the template (e.g.: hot melt cement) up against the vessel's transom.

ASSEMBLY OF OPTIONS – Roll-bar

Drill the 2 x 2 holes in the rear transom, using the template as drilling guide.
On the port side, you can proceed in this way, or drill the transom from the inside of the ship, using the roll bar as a guide, after locating it correctly and holding it.

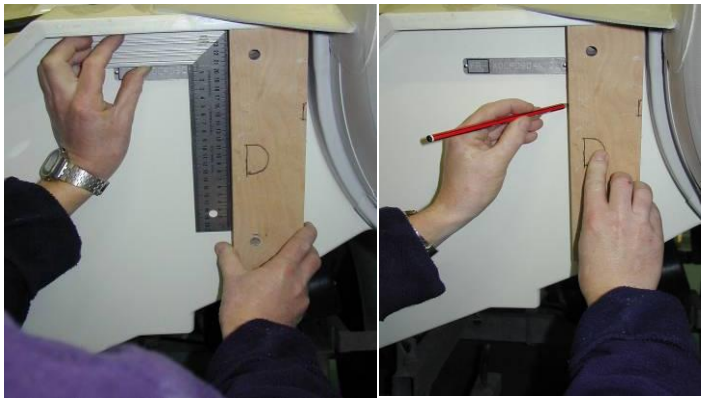

	THE HOLES MUST BE PERPENDICULAR TO THE TRANSOM PANEL.

Mark the position of the axis of the holes previously drilled on starboard.
Reproduce this axis as shown on the photo opposite.

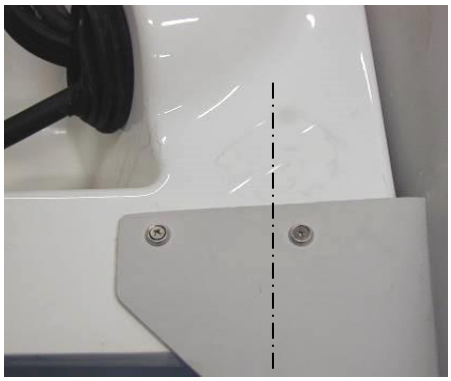

Drill a hole, dia. 6 mm min., on the axis just reproduced.

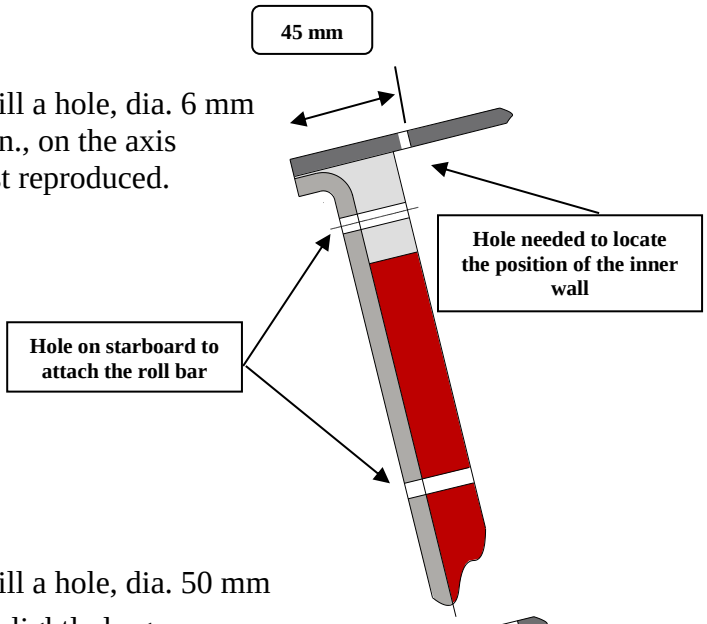

Drill a hole, dia. 50 mm or slightly larger, axis traced.

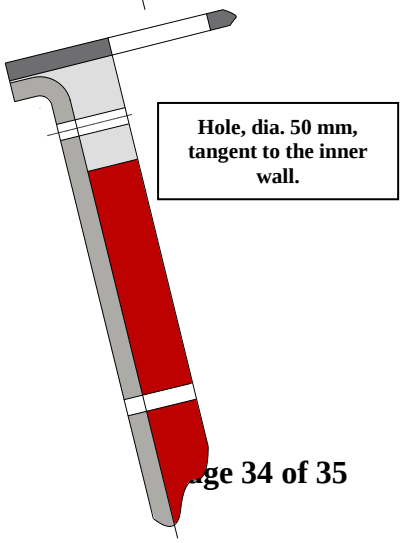

MONTAGE OPTIONS – Roll-bar

ENGLISH

Apply sealing compound (Sikaflex type) on all the bolts and in the holes.
Install the spacers on portside. Assemble the roll bar. Make a clean joint around the dia. 50 mm hole.

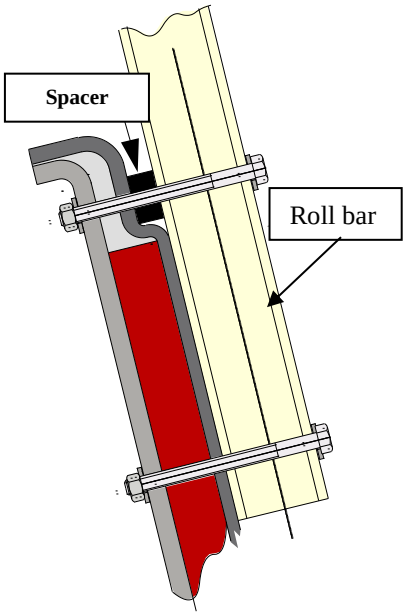

Installation on portside

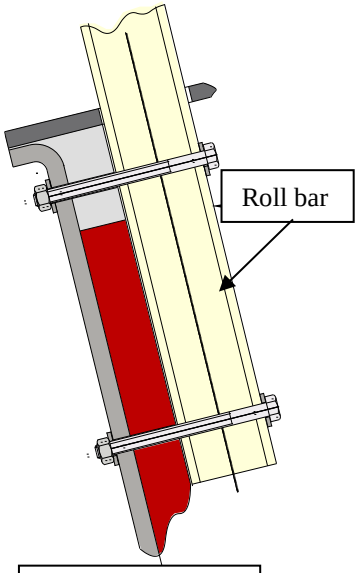

Installation on starboard

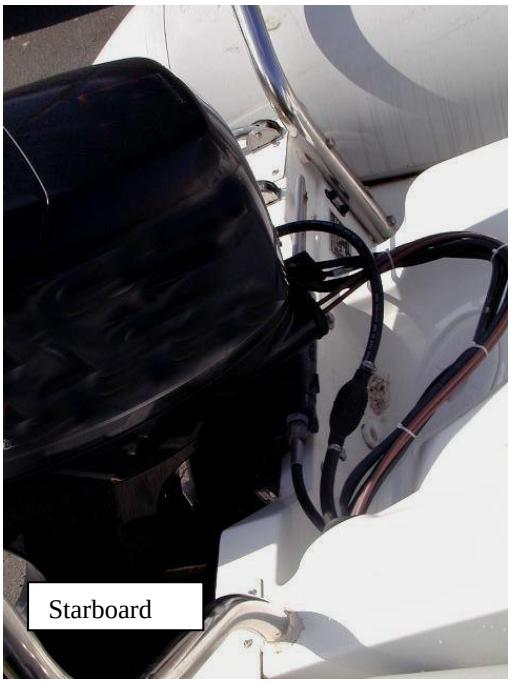

2 chemin de la Val Priout
31450 AYGUESVIVES
FRANCE

© Copyright Z NAUTIC 2015 - Z NAUTIC S.A.S.U. au capital de 7 000 000 Euros - R.C.S PARIS 812 206 340

Manuel du Propriétaire
Owner's Manual -Manuale del Proprietario
Eignerhandbuch- Manual del propietario

Tome 2 - Volume 2- Teil 2 - Tomo 2

SUNRIDER 500 - 550 - 650

609305 B

Edition 3

INHALTSVERZEICHNIS

	SEITE
⇨ I - ALLGEMEINE BESCHREIBUNGEN	
I-1-Technische Daten	2 - 5
I-2-Inventur	6 - 7
I-3-Funktionelle Bauteile	8
I-4-Handhabung	9
⇨ II – AUFTRIEBSKÖRPER	
II-1-Wesentliche Abschnitte für das Aufpumpen des Auftriebskörper	10
II-2-Aufpumpsystem	10 - 12
II-3-Druck	13
⇨ III - ANTRIEBSSYSTEM	14
⇨ IV - EINBAU UND KREISLÄUFE	
IV-1-Einbau Treibstoffeinrichtungen	15 - 21
IV-2-Elektrik	22 - 25
IV-3-Steuerung	26
IV-4-Einbau der Kabel	27
IV-5-Lenzeinrichtung	28 - 32
IV-6-Feuerlöscher	32
IV-7-Ankern/Vertäuen	33
⇨ V – OPTION	
V-1-Roll-Bar	34 - 36

D
E
U
T
S
C
H

BESCHREIBUNG – Technische Daten

I -1-1- TECHNISCHE DATEN SUNRIDER 500

Abmessungen		
	(m)	5.00
	(ft)	16’05“
	(m)	3.77
	(ft)	12’ 4“
	(m)	2.1
	(ft)	6’ 11“
	(m)	1.1
	(ft)	3’ 7"
Ø	(m)	0.50
	(ft)	1“ 8“

Zertifikation	
CE (2013/53/EU)	**C / D**

Kapazität		
(ISO)		9
Maximum	Kg(1)	1060
	lb. (1)	2337
	Kg (2)	280
	lb. (2)	617
		5

Motorisierung			
L Long / XL			L- einmotorig
	empf. MINDEST Leistung	CV(3)	40
		kW(3)	30
	MAX. zugelassene Leistung	CV	50
		kW	38
	MAX. zugelassene Leistung	CV(3)	70
		kW(3)	53
Maximum	MAX. zugelassenes Gewicht	Kg	170
		Lbs	375

Abmessungen über alles			
a	a(4)	4.05 m	13’ 3"
b	b(4)	1.28 m	4’ 3"
c	c	1.66 m	5’ 5"

BESCHREIBUNG – Technische Daten

I -1-2- TECHNISCHE DATEN SUNRIDER 550

Abmessungen		
	(m)	5.50
	(ft)	18’ 1“
	(m)	4.20
	(ft)	13’ 9“
	(m)	2.18
	(ft)	7’ 2“
	(m)	1.22
	(ft)	4’
Ø	(m)	0.50
	(ft)	1’ 8“

Zertifikation	
CE (2013/53/EU)	**C / D**

Kapazität		
(ISO)		11
Maximum	Kg(1)	1157
	lb. (1)	2551
	Kg (2)	350
	lb. (2)	772
		5

Motorisierung			
L Long / XL			L- einmotorig
	empf. MINDEST Leistung	CV(3)	50
		kW(3)	37
	MAX. zugelassene Leistung	PS	70
		kW	53
	MAX. zugelassene Leistung	CV(3)	90
		kW(3)	68
Maximum	MAX. zugelassenes Gewicht	Kg	200
		Lbs	441

Abmessungen über alles			
a	a(4)	4,6 m	15’ 1”
b	b(4)	1.41 m	4’ 8”
c	c	1,70 m	5’ 7”

DEUTSCH

BESCHREIBUNG – Technische Daten

I -1-3- TECHNISCHE DATEN SUNRIDER 650

Abmessungen		
	(m)	6.35
	(ft)	20’ 10“
	(m)	4.8
	(ft)	15’ 9“
	(m)	2.45
	(ft)	8’
	(m)	1.35
	(ft)	4’ 5“
Ø	(m)	0.55
	(ft)	1’ 10“

Zertifikation		
CE (2013/53/EU)	B	C / D
Kapazität		
(ISO)	5	13
Maximum Kg(1)	1000	1600
lb. (1)	2205	3527
Kg (2)	470	
lb. (2)	1036	
	5	
Motorisierung		
L Long / XL	L- einmotorig	
empf. MINDEST Leistung CV(3)	70	
empf. MINDEST Leistung kW(3)	53	
MAX. zugelassene Leistung PS	90	
MAX. zugelassene Leistung kW	68	
MAX. zugelassene Leistung CV(3)	150	
MAX. zugelassene Leistung kW(3)	115	
Maximum MAX. zugelassenes Gewicht Kg	226	
Maximum MAX. zugelassenes Gewicht Lbs	499	

Abmessungen über alles			
a	a(4)	5.4	17’ 9”
a	b(4)	1.73	5’ 8”
a	c	1.73	5’ 8 ”

BESCHREIBUNG – Technische Daten

HINWEIS	**Abmessungstoleranzen: ± 4%** **Gewichtstoleranz: ± 5%**

HINWEIS	**(1) Das maximal zugelassene Gewicht wurde nach der ISO 6185-Norm berechnet. Es wird empfohlen, vorsichtig zu steuern, wenn das Boot mit der maximalen Last beladen ist.** **(2) Angegebene Gewichte ohne Zubehör** **(3) Die empfohlenen Leistungen entsprechen einem optimalen Betrieb des Bootes für eine mittlere Last Je nach der Verwendung werden Sie die maximale Leistung (Wasserski) oder die minimale Leistung (Fischen, Ausflugsfahrten) auswählen.** **(4) Abmessungen des Rumpfs ohne Schlauchkörper.** **Verwenden Sie das Boot mit der maximalen zugelassenen Leistung mit größter Vorsicht (siehe Teil 1 des Benutzerhandbuches) "Ratschläge für die Navigation").**

ACHTUNG	**DIE HÖCHSTLAST, DIE IN IHREN DOKUMENTEN ANGEGEBEN IST, DARF NICHT ÜBERSCHRITTEN WERDEN, WENN MAN DAS GEWICHT VON MOTOR, KRAFTSTOFF, ZUBEHÖR, PASSAGIEREN UND IHRER AUSSTATTUNGEN SOWIE ALLE ANDEREN LASTEN ZUSAMMENZÄHLT.**

BESCHREIBUNG - Inventur

I-2-INVENTUR

	500	550	650
BOOTSKÖRPER			
• Polyesterbootskörper mit ausgeprägtem V mit Gang	●	●	●
• Deck, rutschfest	●	●	●
• 1 Vorstevenring	●	●	●
• 2 Hintere Zugösen	●	●	●
• 1 Zugangsklappe für die Motormulde	●	●	●
• 1 Schnellablass mit großem Durchfluss	●	●	●
• 1 Entleerungsöffnung	●	●	●
• 1 Lenzpumpe			●
AUFTRIEBSKÖRPER			
• Stoff, 1100 Decitex, mit doppelter Gewebestärke	●	●	●
• 5 halb eingelassene Ventile	●	●	●
• Scheuerschutzband mit breitem Profil	●	●	●
• Seilrollenhalterung am Bug	●	●	●
• Seitliche Sorgleinen aus Polyamid	●	●	●
• 4 Außengriffe	●	●	●
• Kegelverstärkungen	●	●	●
STANDARDAUSRÜSTUNG			
• 1 Schwenkbare Mittelkonsole mit:	●	●	●
- Lenkrad, Steuerkasten und Lenkkabel	●	●	●
- Windschutzscheibe, Handleiste	●	●	●
-1 Fester Tank (77 Liter) + Anzeiger		●	●
-1 Fester Tank (55 Liter) + Anzeiger	●		
- Sitz an der Konsole	●	●	●
- 1 Trennfilter Wasser/Benzin	●	●	●
- 1 Kasten vorne	●	●	●
-1 Bolster 2 platze kippened			●

BESCHREIBUNG - Inventur

	500	550	650
STANDARDAUSRÜSTUNG (FORTSETZUNG)			
• 1 Aufnahme für die Kraftstoffanzeige (nicht montiert)	●	●	●
• 2 Paddel	●	●	●
• 1 Blasbalg mit Fußbetätigung	●	●	●
• 1 Reparaturset	●	●	●
• 1 Bedienungshandbuch (2 Teile)	●	●	●
• 1 Manometerdeckel	●	●	●
• 1 einklappbare Badeleiter	●	●	●
ZUBEHÖR ALS OPTION			
• Tendoline	●	●	●
• Abdeckplane	●	●	●
• Roll bar	●	●	●
• Einheit Sonnenbad/Picknicktisch vorne	●	●	●
• Kunstlicher teak fuBboden	●	●	●

BESCHREIBUNG – Funktionelle Bauteile

I-3-BESCHREIBUNG DER WICHTIGSTEN FUNKTIONELLEN BAUTEILE:
I-3-DESCRIPTION DES ELEMENTS FONCTIONNELS ESSENTIELS:

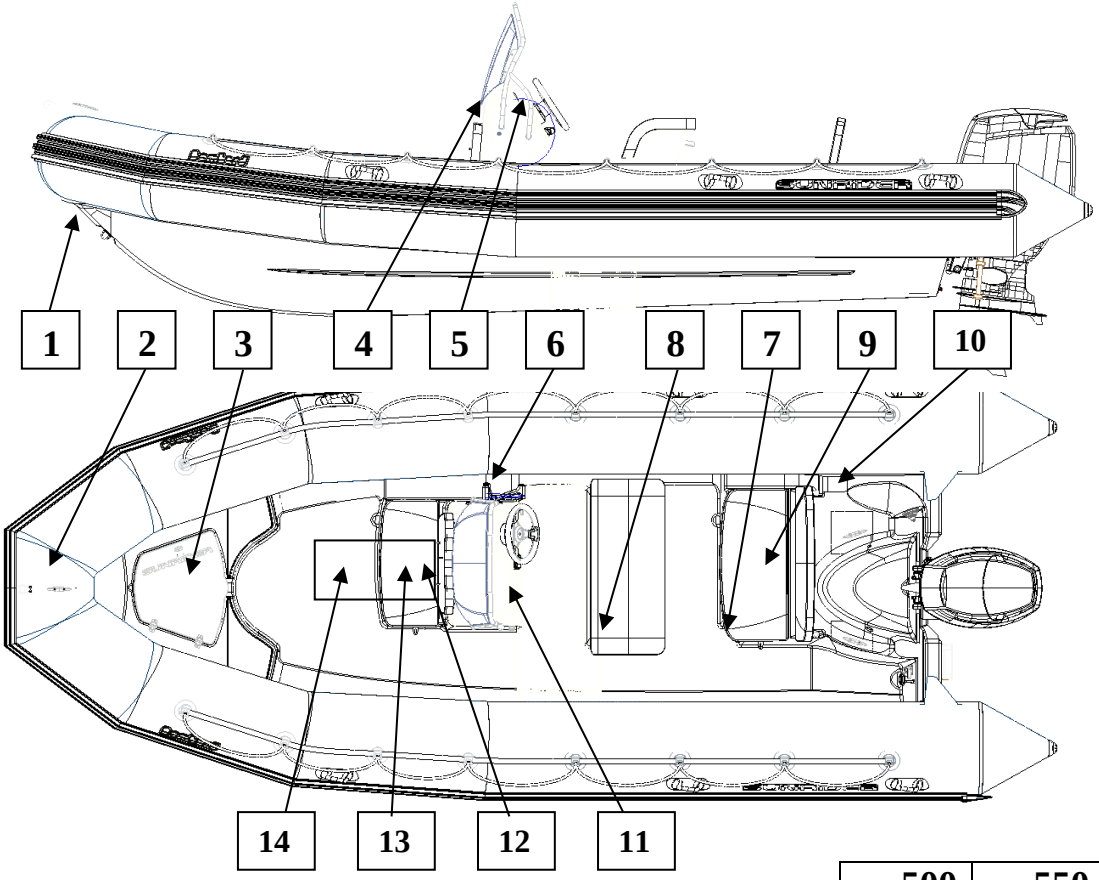

		500	550	650
1	Vorstevenring	•	•	•
2	Seilrollenhalterung + Klampe + Seilrolle	•	•	•
3	Ankerkasten	•	•	•
4	Konsole	•	•	•
5	Steuerung	•	•	•
6	Einbaustelle für Steuerkasten	•	•	•
7	Einbaustelle für Feuerlöscherhalterung	•	•	•
8	Bolster			•
9	Rücksitz mit aufklappbarer Sitzfläche und fester Rückenlehne	•	•	•
10	Abscheidungsfilter Wasser / Benzin	•	•	•
11	Kraftstoffanzeiger (nicht montiert)	•	•	•
12	Absperrhähne für Benzinkreislauf des Reservoirs	•	•	•
13	Einfüllstutzen Benzinreservoir	•	•	•
14	Benzinreservoir	•	•	•

I-4-HANDHABUNG

I-5-1-Transport:

• Die Empfehlungen für die Beladung auf einen Anhänger sind im Handbuch des Besitzers, TEIL I, genau angeführt.

I-5-2-Lagerung:

ACHTUNG	**DAS BOOT MUSS UNBEDINGT AUF DER VORSTEVENLINIE AUFLIEGEN (SIEHE SKIZZE UNTEN).**

SUNRIDER 500

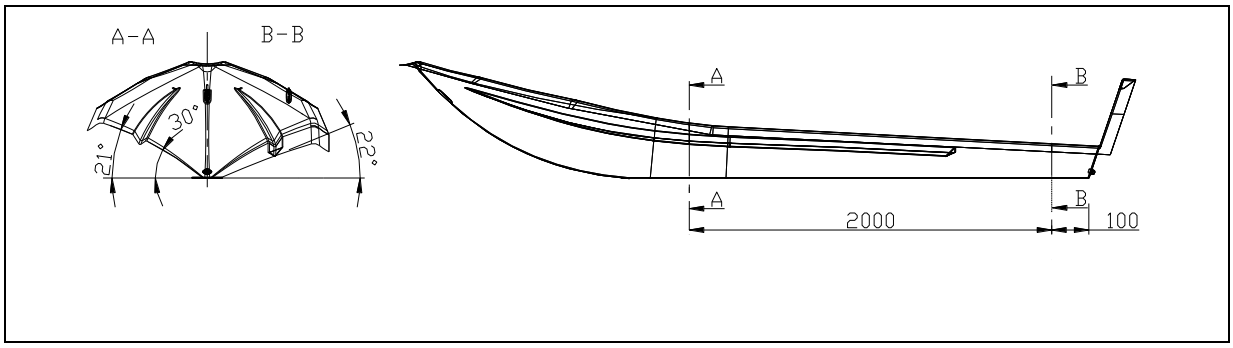

SUNRIDER 550

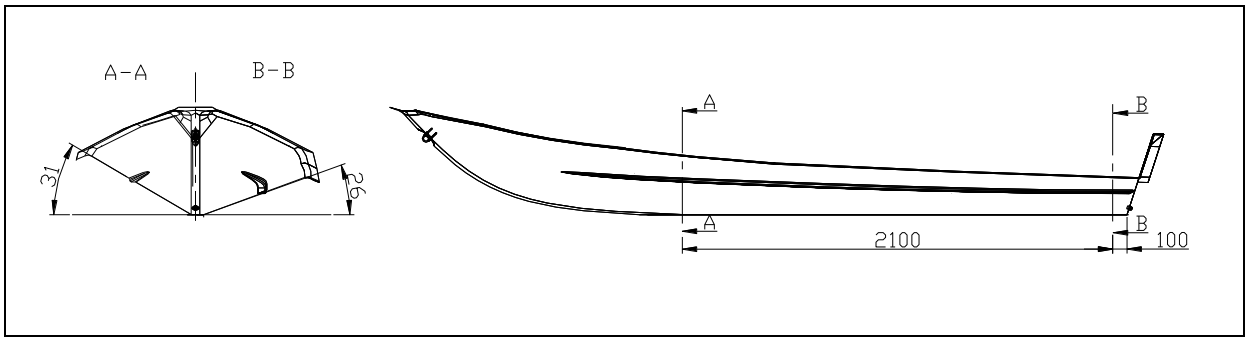

SUNRIDER 650

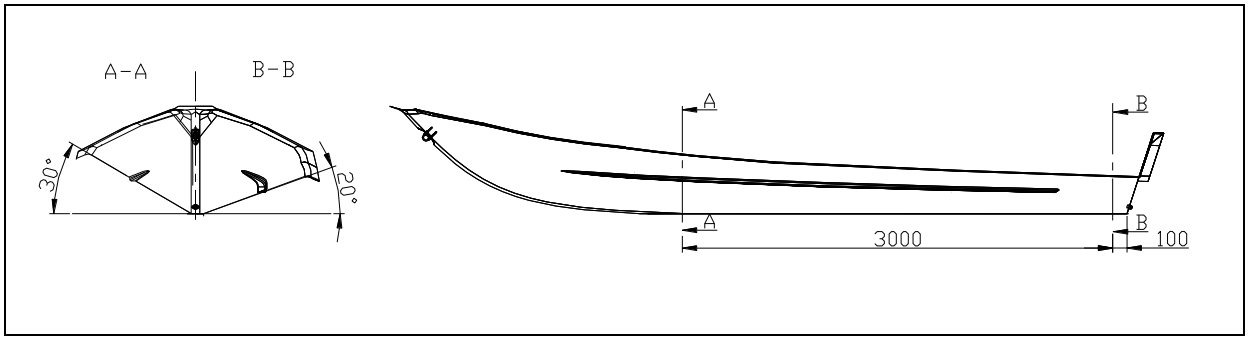

DEUTSCH

AUFTRIEBSKÖRPER – Wesentliche Abschnitte

II - AUFTRIEBSKÖRPER

II-1- DIE WESENTLICHEN ABSCHNITTE FÜR DEN EINBAU DES AUFTRIEBSKÖRPERS

Der Zusammenbau des Bootes erfolgt in einer bestimmten Reihenfolge, die von Ihnen eingehalten werden muss. Gehen Sie Abschnitt für Abschnitt vor, lesen Sie jedes Mal in den angeführten Seiten die Erklärungen der Vorgehensweise.

VORGEHENSWEISE ZUM AUFPUMPEN	SEITE	ABSCHNITT
1. Machen Sie eine Inventur über alle Elemente Ihres Bootes.	7 & 8	**Inventur**
2. das Boot auf den jeweiligen Einsatzdruck aufpumpen	11 & 12	**Aufpumpen des Bootes**
	13	**Druck**

II-2-AUFPUMPSYSTEM

DER BLASBALG

a. Zwischenstück

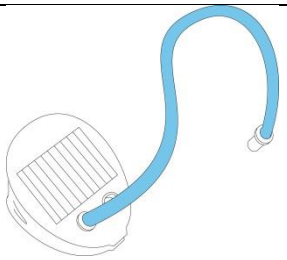

DIE HALBEINGELASSENEN VENTILE

Zum Einstellen der Ventile	in der Position Aufpumpen	in der Position Luft auslassen
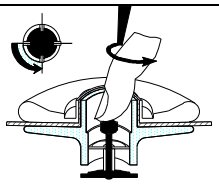 **Drücken**	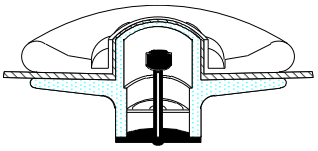 **Die Membran ist geschlossen, das Druckteil in oberer Position**	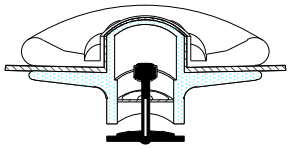 **Die Membrane ist offen, das Druckteil in unterer Position**

Drehen Sie alle Ventile in die Position Aufpumpen. Stecken Sie das Anschlussteil des Schlauches in die Aufpumpöffnung des Blasbalges. Damit Sie Ihr Boot leicht aufpumpen können, muss der Blasebalg einwandfrei auf dem Boden aufliegen. Das Boot wird schnell aufgepumpt, wenn der Blasebalg weich und nicht zu schnell betätigt wird.	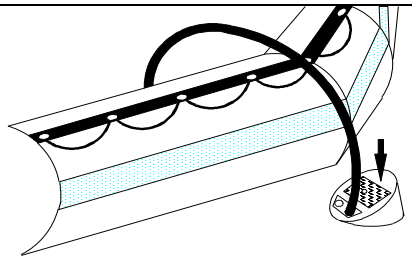
ACHTUNG	**WEDER EINEN KOMPRESSOR NOCH EINE DRUCKLUFTFLASCHE VERWENDEN.**

AUFTRIEBSKÖRPER - **AUFBLASEN DES BOOTES**

AUFPUMPEN DES AUFTRIEBKÖRPERS

- Das entsprechende Zwischenstück für den Durchmesser des halbeingelassenen Ventils auf das Ansatzstück des Blasbalgschlauches aufstecken.

Den Auftriebskörper aufpumpen **indem die Drücke in den verschiedenen Abteilen gleichmäßig verteilt werden, bis die Trennwände (a) nicht mehr sichtbar sind (Druck = 240 mb)**

	NIEMALS EIN ABTEIL UNTER DRUCK SETZEN, WENN DIE ANDEREN VOLLKOMMEN LUFTLEER SIND	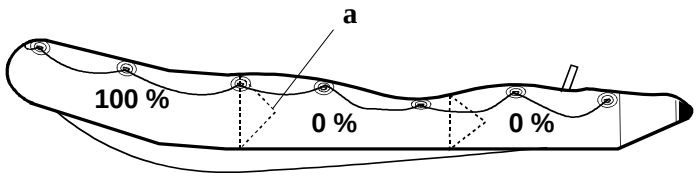

	1	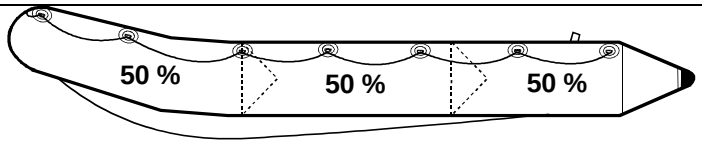

	2	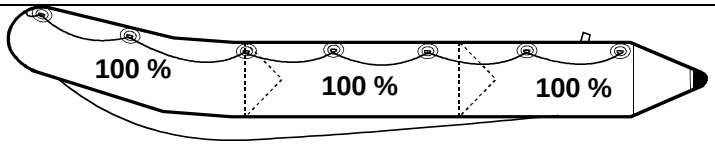

Das Aufpumpen ist beendet: Die Aufpumpventilverschlussteile zuschrauben.

WARNUNG	**ES IST NORMAL, EIN LEICHTES AUSSTRÖMEN DER LUFT VOR DEM ZUSCHRAUBEN DES VENTILVERSCHLUSSTEILES FESTZUSTELLEN. DIE VENTILVERSCHLUSSTEILE IMMER ZUSCHRAUBEN, DA SIE ALLEIN DIE ENDGÜLTIGE ABDICHTUNG GEWÄHRLEISTEN.**

D E U T S C H

AUFTRIEBKÖRPER - Druck

II-3-DRUCK

Der Betriebsdruck des Auftriebskörpers ist 200 bis 240 mb/ 3,4 PSI (Mitte des grünen Bereiches des Druckanzeigers).

Ihr Boot ist mit einem Druckanzeiger ***ACCESS*** ausgestattet, dies ermöglicht Ihnen ein rasches und sicheres Ablesen des Druckes während das Aufpumpens (siehe Erklärungen für die Verwendung im Abschnitt "Aufpumpsystem").

Die Lufttemperatur oder die	Umgebungstemperatur	Innendruck des Auftriebskörpers
Wassertemperatur beeinflussen proportional	+1°C	+4 mbar / 0,06 PSI
den Innendruck des Schlauchköpers:	-1°C	-4 mbar / 0,06 PSI

Es ist auch wichtig, zu wissen, wie man den Situationen vorgreift:
Überprüfen Sie den Druck in den aufpumpbaren Kammern und stellen Sie ihn ein, (entweder durch nochmaliges Aufpumpen oder durch Auslassen von Luft) entsprechend den Temperaturschwankungen (vor allem, wenn die Temperaturunterschiede zwischen in der Früh und am Abend in den sehr heißen Zonen groß sind) und versichern Sie sich, dass der Druck nicht vom empfohlenen Druckbereich (von 220 bis 270 mb /grüner Bereich) abweicht.

ACHTUNG	**WENN IHR BOOT ZU STARK AUFGEPUMPT IST, BELASTET DER DRUCK DIE AUFPUMPBARE STRUKTUR ZU HOCH, DIES KANN EIN ZERBRECHEN DES ZUSAMMENBAUS ZUR FOLGE HABEN.**

IM FALL EINES ÜBERDRUCKES

HALBEINGELASSENES VENTIL:
Lassen Sie Luft aus, in dem Sie auf das Druckteil des Ventils drücken.

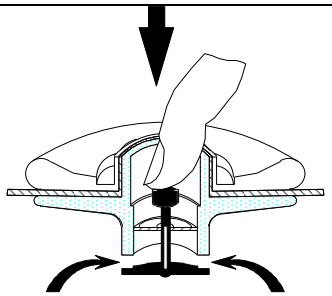

WARNUNG	**STELLEN SIE EINE VERFORMUNG DES AUFTRIEBKÖRPERS FEST, STELLEN SIE DIE DRÜCKE DER VERSCHIEDENEN BESTANDTEILE ERNEUT GLEICHMÄSSIG EIN.**

III-ANTRIEBSSYSTEM

Halten Sie sich genau an die Empfehlungen von BOMBARD und an die Empfehlungen des Motorherstellers.

Für eine optimale Verwendung Ihres Bootes wenden Sie sich an Ihren Vertragshändler.

INSTALLATION UND KREISLAUF - Treibstoff

EINBAU UND KREISLAUF

IV-1-EINBAU TREIBSTOFFEINRICHTUNGEN

IV-1-1- Beschreibung

IV-1-1-1-Beschreibung der wichtigsten funktionellen Teile:

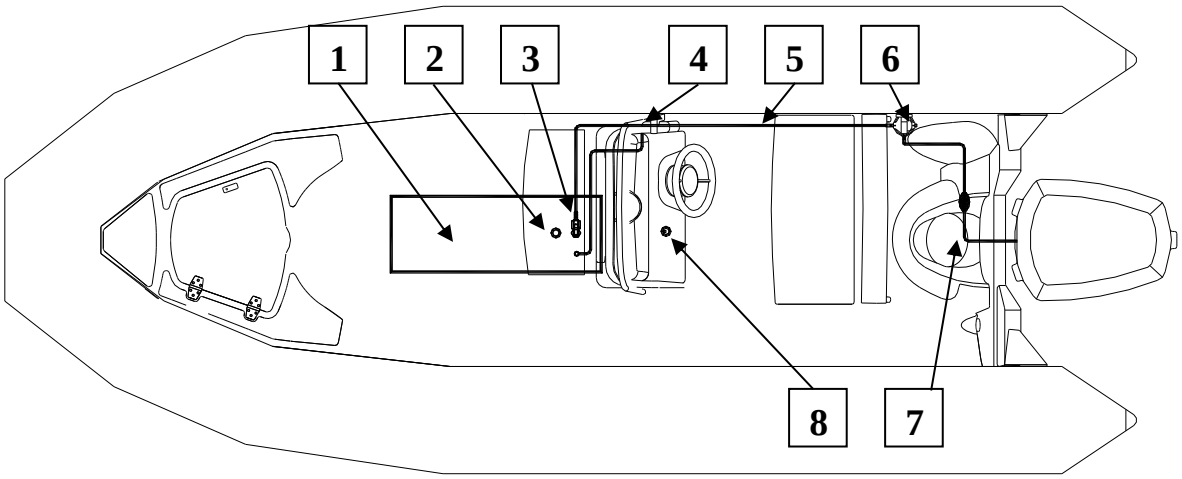

2 **Einfüllstutzen Benzinreservoir**

1	Benzinreservoir
2	Einfüllstutzen Benzinreservoir
3	Absperrhähne für Benzinkreislauf des Reservoirs
4	Ausgang Entlüftungsstutzen
5	Leitung für die Benzinzufuhr
6	Abscheidungsfilter Wasser / Benzin
7	Ansaugball (nicht mitgeliefert)
8	Aufnahme für den Kraftstoffanzeiger (nicht montiert)

INSTALLATION UND KREISLAUF - Treibstoff

IV-1-1-2- Beschreibung des Reservoirs Sunrider 550/650

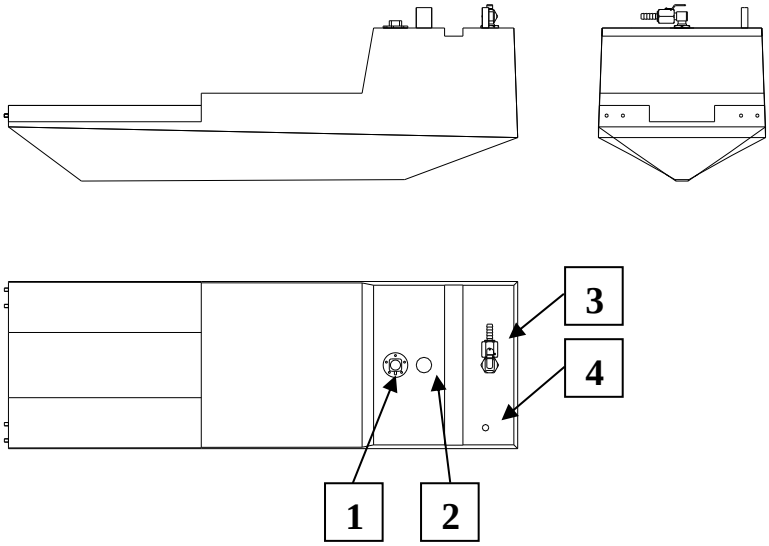

IV-1-1-2- Beschreibung des Reservoirs Sunrider 500

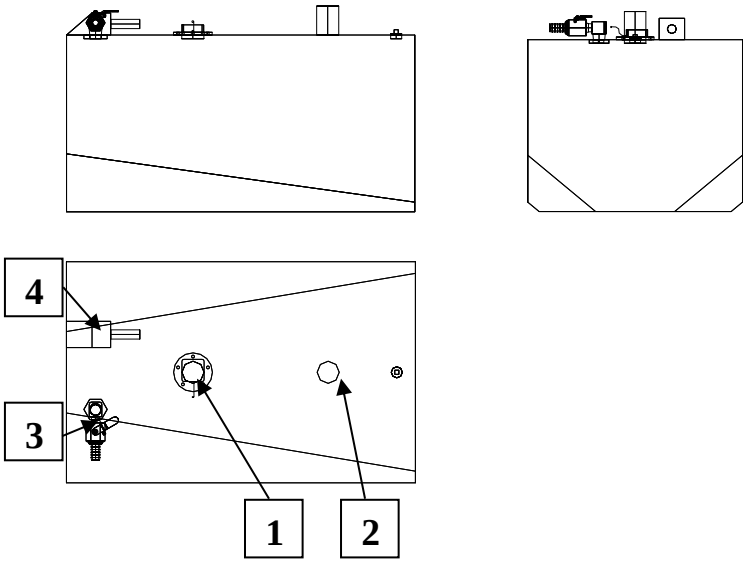

1	Kraftstoffanzeige-Übertragung
2	Einfüllstutzen Reservoir
3	Absperrventil Benzinkreislauf
4	Entlüftungsstutzen

D E U T S C H

IV-1-1-4- Beschreibung des Trennfilters Wasser/Benzin

KENNZ.	BEZEICHNUNG
1	Filterkopf, auf dem Boot befestigt
2	Austauschbares Filterelement

⚠ ACHTUNG	**DIE FILTERPATRONE MUSS IMMER NACH 50 BETRIEBSSTUNDEN AUSGEWECHSELT WERDEN**

INSTALLATION UND KREISLAUF - Treibstoff

IV-1-2- Verwendung des Benzinkreislaufes

ANMERKUNG:	**☑ Die Schnallenverschlüsse öffnen indem am Griff gezogen wird.** **☑ Die Konsole aufklappen (siehe Foto).** **☑ Absperrhahn des Benzinkreislaufes:** **- Wenn Sie Ihr Boot nicht mehr verwenden, schließen Sie den Absperrhahn des Benzinkreislaufes.** **- Wenn Sie Ihr Boot in Betrieb nehmen, öffnen Sie den Absperrhahn des Benzinkreislaufes.** **☑ Die Konsole schließen.** **☑ Die Schnallenverschlüsse schliessen**

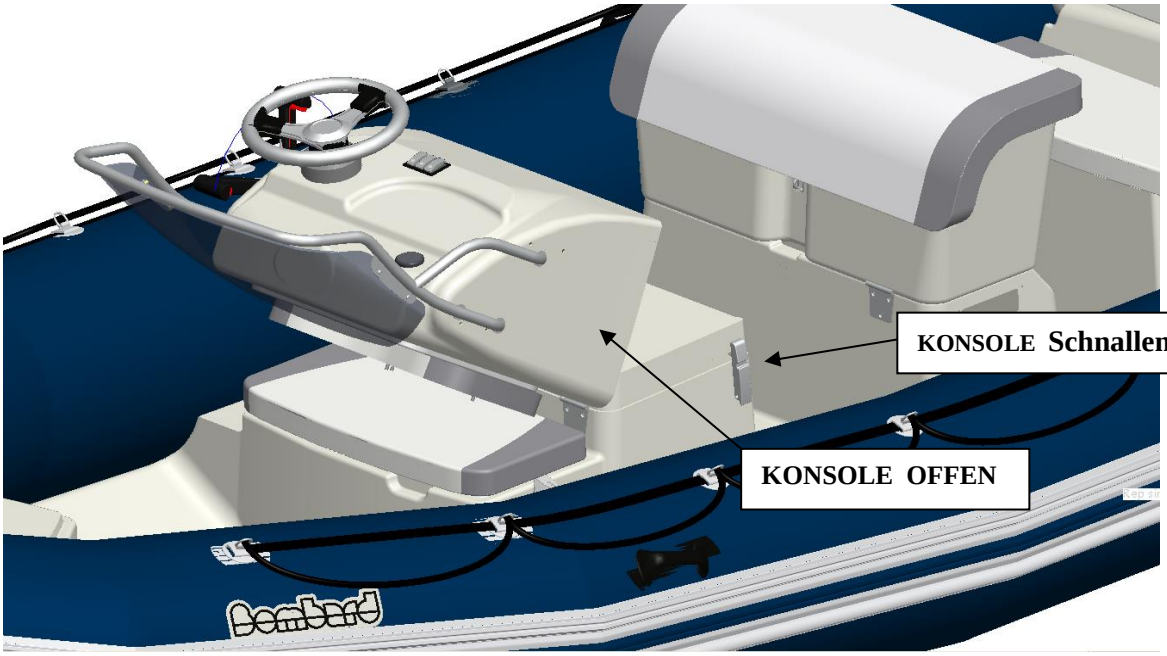

DEUTSCH

Absperrhahn Benzinkreislauf Offen

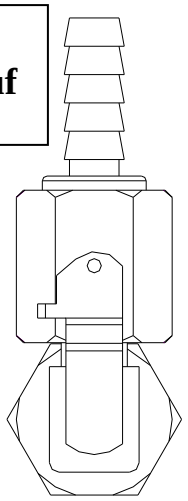

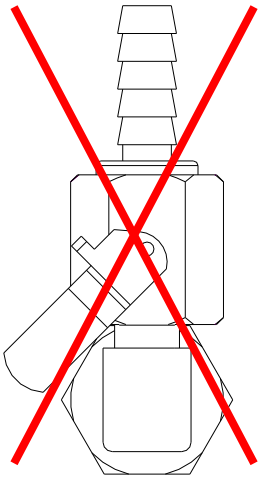

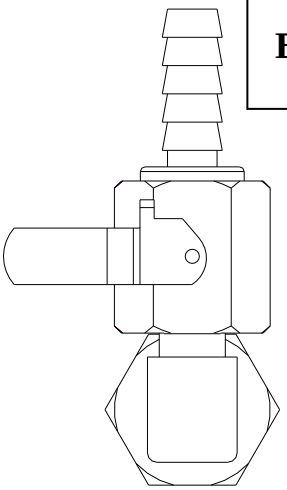

Absperrhahn Benzinkreislauf Zu

⚠ **WARNUNG**	**ACHTEN SIE VOR DER INBETRIEBNAHME DES MOTORS DARAUF, DASS DER ABSPERRHAHN OFFEN IST**

IV-1-3- Wartung

IV-1-3-1 Austausch oder Wartung des Reservoirs:

ANMERKUNG:	**Wenn Sie das Benzinreservoir austauschen müssen, ist dafür in der Konsole eine Ausnehmung zum Ausschneiden vorgesehen. Eine Zugangsöffnung zum Reservoir wird somit geschaffen. Damit diese Arbeit wirklich optimal durchgeführt wird, setzen Sie sich bitte mit Ihrem BOMBARD-Vertragshändler in Verbindung.**

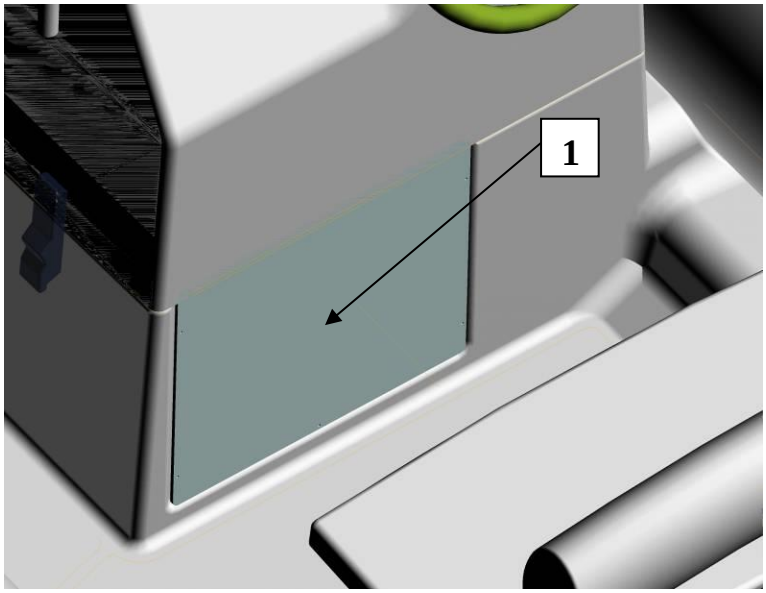

1	Vorgesehene Ausnehmung für den Austausch des Reservoirs

IV-1-3-2- Trennfilter Wasser / Benzin

ANMERKUNG:	**Um den Motor zu schützen, ist ein Trennfilter Wasser/Benzin im Benzinkreislauf des Motors eingebaut.**

ACHTUNG	**DIE FILTERPATRONE MUSS IMMER NACH 50 BETRIEBSSTUNDEN AUSGEWECHSELT WERDEN**

Austausch der Filterpatrone:

Halten Sie sich an die Empfehlungen von BOMBARD und Filterhersteller Stellen Sie einen

Auffangbehälter unter den Filter während Sie die Filterpatrone wechseln. Vor dem Filterwechsel vergewissern Sie sich, das die Kraftstoffleitung Druckfrei und der Absperrhahn offen ist.
Bitte halten Sie sich genau an die Anweisungen im Handbuch des Motorherstellers.

Benzin ist ein hoch und leicht entzündliches Produkt. SCHALTEN SIE DEN MOTOR AUS, trennen Sie die Batterie ab, rauchen Sie nicht und halten Sie alle offenen Flammen sorgfältig fern während Sie mit der Installation des Filters fortfahren. Stellen Sie einen Auffangbehälter unter den Filter während Sie die Filterpatrone wechseln. Vor dem Filterwechsel vergewissern Sie sich, das die Kraftstoffleitung Druckfrei und der Absperrhahn offen ist.

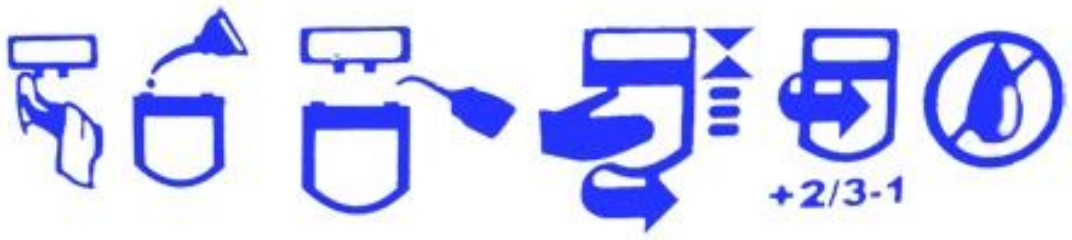

INSTALLATION UND KREISLAUF - Treibstoff

IV-1-4-Empfehlungen:

WARNUNG	**☑ IM FALLE EINER UNDICHTEN STELLE IM BENZINKREISLAUF ODER BEI BEGINN EINES BRANDES KANN MIT DEM ABSPERRHAHN DES BENZINKREISLAUFES, DER SICH AUF DER KONSOLE BEFINDET, DAS RESERVOIR VOM BENZINKREISLAUF GETRENNT WERDEN UND ER MUSS GESCHLOSSEN BLEIBEN.** **☑ EIN VOLLES RESERVOIR VERHINDERT DIE KONDENSATION BEI JEDER AUSFAHRT.** **☑ ÜBERPRÜFEN SIE, OB ALLE SCHLAUCHSCHELLEN AUF DEN GUMMISCHLÄUCHEN EINWANDFREI FESTGEZOGEN SIND.** **☑ WENN SIE DEN FILTER ENTLEEREN,** **DAS WASSER NICHT IN DAS BOOT GIESSEN.** **VERWENDEN SIE EINEN AUFANGBEHÄLTER, DER UNTER DEM FILTER AUFBEWAHRT WIRD.** **☑ VOR DEM ENTFERNEN DER FILTERPATRONE. ZÜNDUNG AUSSCHALTEN UND DARAUF ACHTEN, DASS DER ABSPERRHAHN OFFEN IST, NICHT RAUCHEN UND HANDSCHUHE BENUTZEN.** **☑ AUFMERKSAM DIE ANWEISUNGEN AUF DER BETRIEBSANLEITUNG DES FILTERS LESEN.**

EINBAU UND KREISLAUF - Elektrik

IV-2- ELEKTRIK
IV-2-1- Beschreibung
IV-2-1--1 Verkabelungsschema der Kraftstoffanzeige

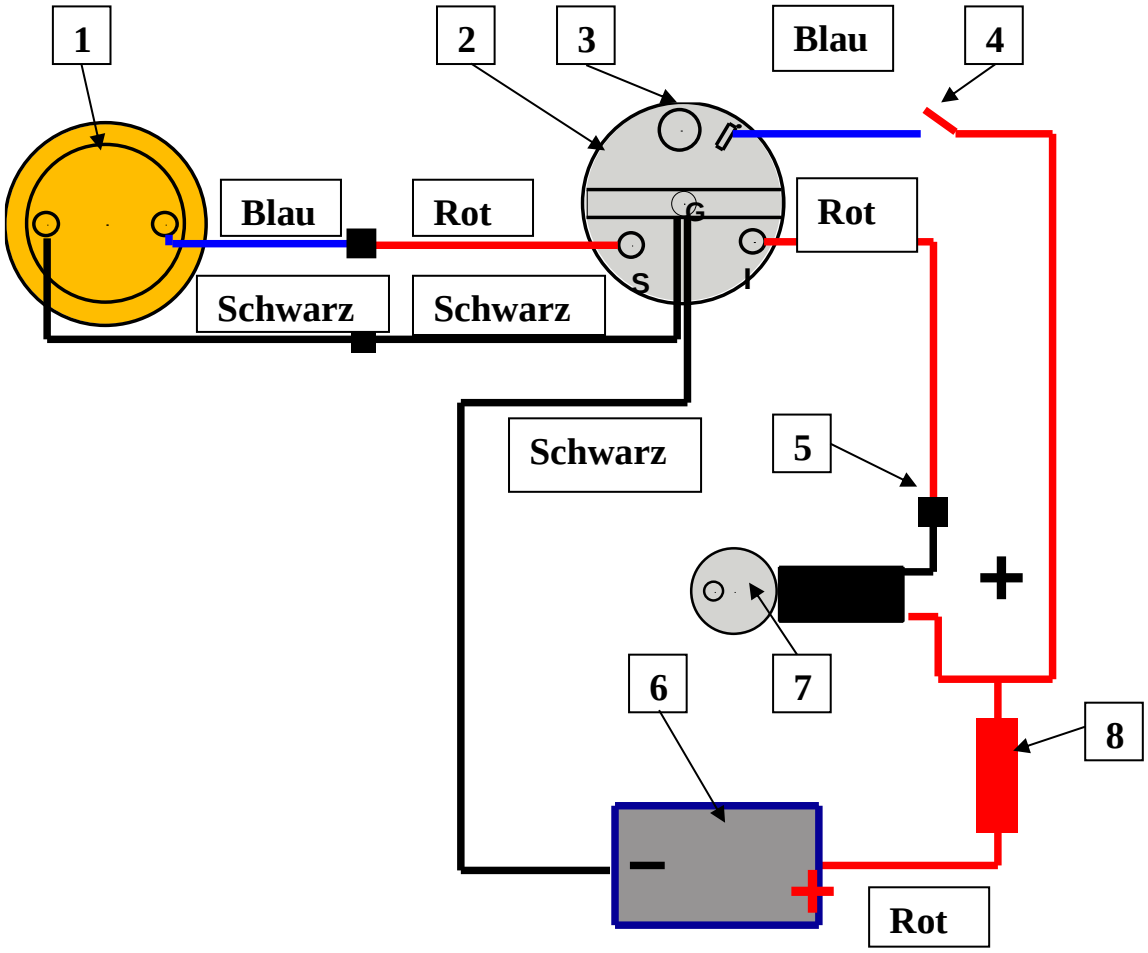

1	Anzeiger
2	Kraftstoffanzeiger
3	Beleuchtung Kraftstoffanzeiger
4	Scheinwerferschalter oder unabhängiger Schalter (optional)
5	Anschluss, Plusausgang des Wendeschalters markieren
6	Batterie
7	Wendeschalter des Motor-Steuerkastens
8	Sicherung

DEUTSCH

IV-2-1--2 Verkabelungsschema der Lenzpumpe (nur bei 640 SB)

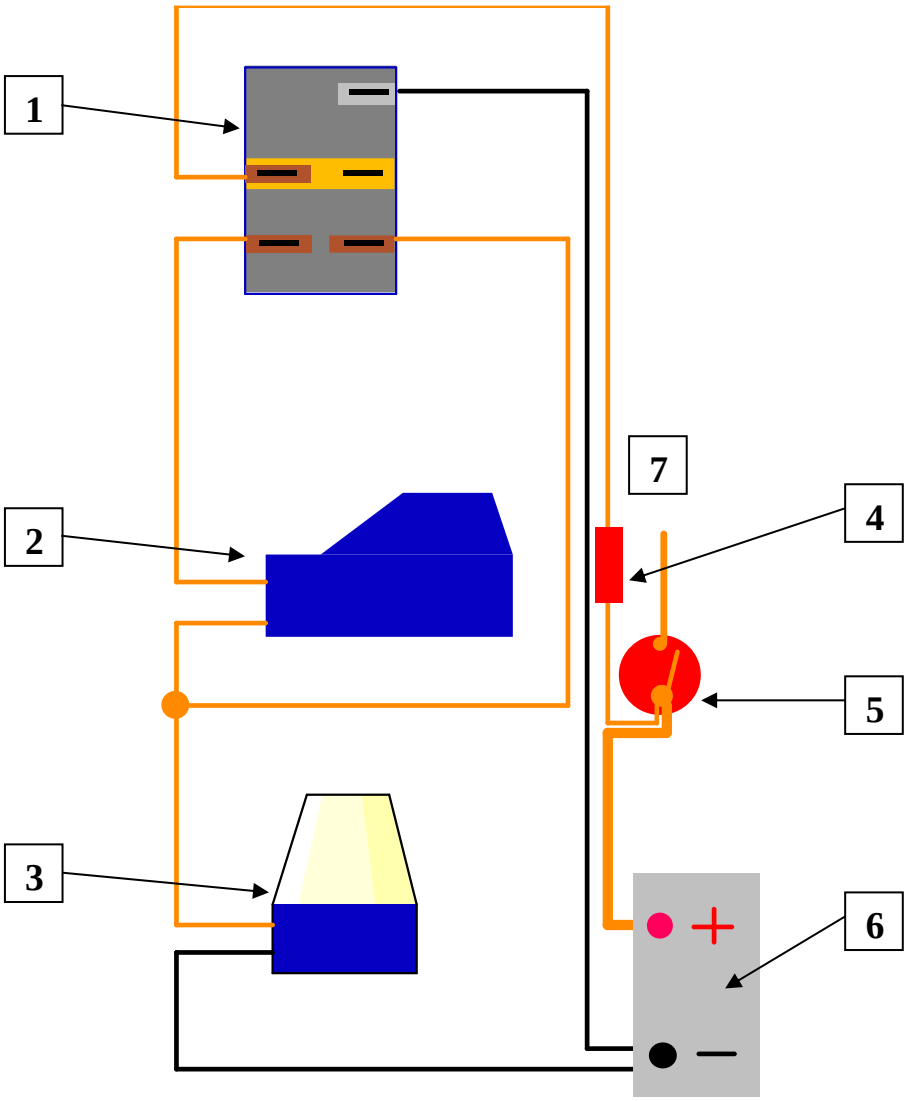

1	Schalter Lenzpumpe
2	Auslöser
3	Lenzpumpe
4	Dichter Sicherungseinsatzträger + Sicherung
5	Schalter (nicht mitgeliefert)
6	Batterie
7	Vers Leitungsbündel Zubehör (nicht mitgeliefert)

EINBAU UND KREISLAUF - Elektrik

IV-2-2- Verwendung:

IV-2-2-1- Leitungsbündel (nicht mitgeliefert):

Für eine optimale Verwendung Ihres Bootes wenden Sie sich an Ihren Vertragshändler.

IV-2-2-2- Batterie (nicht mitgeliefert)

ANMERKUNG:	**Ein Einbau für die Batteriewanne ist im Heckkasten des Bootes vorgesehen.**

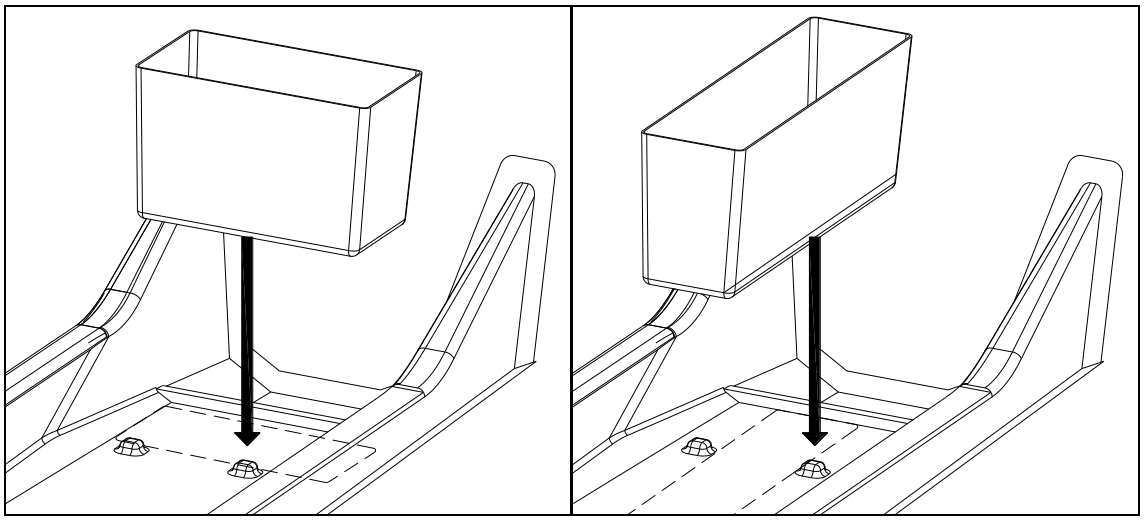

WARNUNG	**WIR EMPFEHLEN IHNEN, EINE BATTERIEWANNE ZU VERWENDEN.** **DIE BATTERIE MUSS KORREKT FIXIERT SEIN.** **VERWENDEN SIE EINEN GURT, DEN SIE AN DEN DAFÜR VORGESEHENEN BEFESTIGUNGSPUNKTEN ANBRINGEN.**

IV-2-2-3- Schutzschalter (nicht mitgeliefert)

WARNUNG	**WIR EMPFEHLEN IHNEN, EINEN SCHALTER FÜR DIE LEITUNGSBÜNDEL FÜR MOTOR UND ZUBEHÖR ZU VERWENDEN** **DAS LEITUNGSBÜNDEL DER LENZPUMPE MUSS DIREKT MIT DEM BATTERIEKABEL UND EINER SICHERUNG VERBUNDEN SEIN.**

IV-2-3-Handhabung

IV-1-3-2- Wartung der Batterie

Halten Sie sich bei den regelmäßigen Wartungsarbeiten genau an die Empfehlungen von BOMBARD und an die Empfehlungen des Batterieherstellers.

	WARTEN UND PFLEGEN SIE IHRE BATTERIE: **☑ HALTEN SIE DIE BATTERIE SAUBER UND TROCKEN UM EINE VORZEITIGE ALTERUNG ZU VERMEIDEN.** **☑ ZIEHEN SIE DIE BATTERIEANSCHLUSSKLEMMEN FEST SCHMIEREN SIE SIE REGELMÄSSIG MIT VASELINE.**

ACHTUNG	**DAS WASSER AUS DEM WASSERLEITUNGSSYSTEM ENTHÄLT MINERALIEN, DIE DIE BATTERIEN BESCHÄDIGEN. DAHER AUSSCHLIESSLICH DESTILLIERTES WASSER ZUM NACHFÜLLEN VERWENDEN**

WARNUNG	• **DIE BATTERIEN UND DIE ELEKTROLYTFLÜSSIGKEIT AUSSER REICHWEITE VON KINDERN AUFBEWAHREN** • **DIE BATTERIE STETS AUFRECHT ABSTELLEN.** • **WENN SIE ELEKTROLYTFLÜSSIGKEIT NACHFÜLLEN, ODER WENN SIE DIE BATTERIE AUFLADEN, NEHMEN SIE SIE IMMER AUS DEM MOTORRAUM HERAUS** • **DIE ELEKTROLYTFLÜSSIGKEIT DER BATTERIE IST EINE GIFTIGE UND GEFÄHRLICHE FLÜSSIGKEIT. SIE ENTHÄLT SCHWEFELSÄURE, SIE KANN SCHWERE VERBRENNUNGEN HERVORRUFEN. VERMEIDEN SIE JEDEN KONTAKT MIT DER HAUT, DEN AUGEN UND DEN KLEIDUNGSSTÜCKEN.** • **DIE BATTERIEN KÖNNEN EXPLOSIONSGEFÄHRLICHE GASE FREISETZEN. HALTEN SIE FUNKENQUELLEN, OFFENE FLAMMEN, ZIGARETTEN USW. FERN** • **WENN SIE EINE BATTERIE AUFLADEN ODER VERWENDEN, FÜHREN SIE DIES AN EINEM GUT BELÜFTETEN ORT DURCH. SCHÜTZEN SIE IMMER IHRE AUGEN, WENN SIE IN DER NÄHE EINER BATTERIE ARBEITEN.**

	Überwinterung (Boot nicht im Wasser): **☑ Wenn Sie Ihr Boot einen Monat lang oder länger nicht verwenden, bauen Sie die Batterie aus und lagern Sie diese an einem kühlen, dunklen und trockenen Ort. Laden Sie die Batterie vollständig auf, bevor sie wiederverwendet wird und nehmen Sie die Verschlüsse für die Rumpfentleerung ab.** **☑ Wenn die Batterie über einen längeren Zeitraum gelagert werden muss, überprüfen Sie die Dichte der Elektrolytflüssigkeit mindestens einmal im Monat und laden Sie die Batterie auf, sobald die Dichte zu niedrig ist.** **Dichte der Elektrolytflüssigkeit: 1,28 bei 20°C** **Beim Ankern:** **☑ Nur für das Modell Sunrider 650 gilt: Die Batterie nicht abnehmen, der Kreislauf der Lenzpumpe muß sich im Automatikmodus befinden.**

IV-3-STEUERUNG

Halten Sie sich genau an die Empfehlungen des Herstellers der Steuerung
(Installation, Betrieb und Wartung).

Für eine optimale Verwendung Ihres Bootes wenden Sie sich an Ihren Vertragshändler.

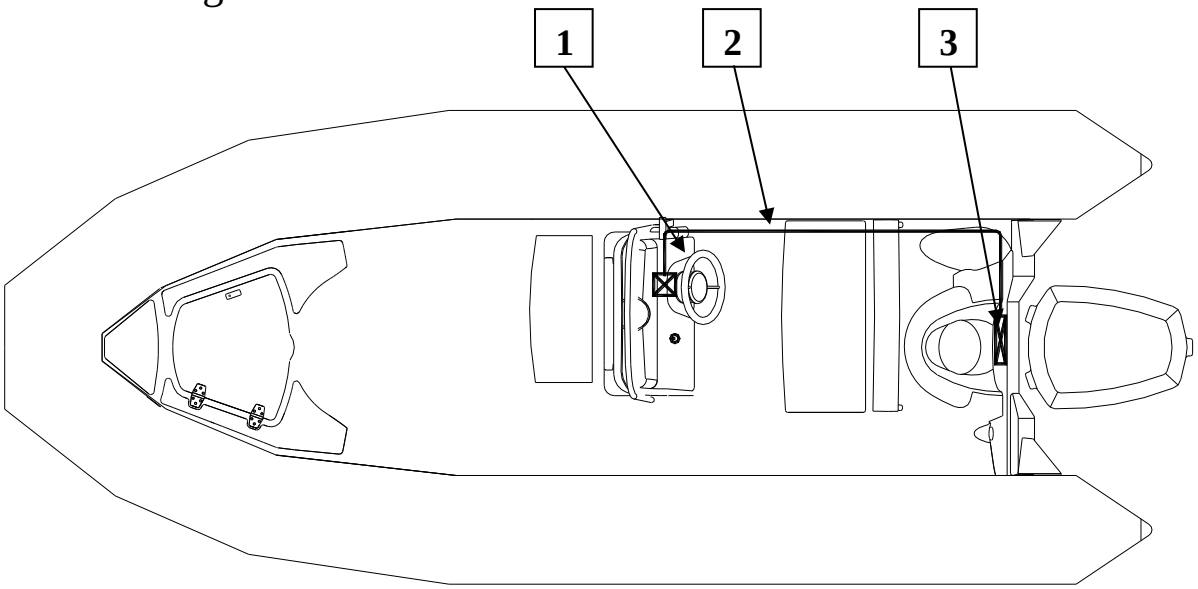

1	Lenkrad
2	Kabel
3	Ende des Lenkkabels und der Steuerstange

IV-4-KABELEINBAU

Bereiten Sie das Ende des Lenkkabels vor.

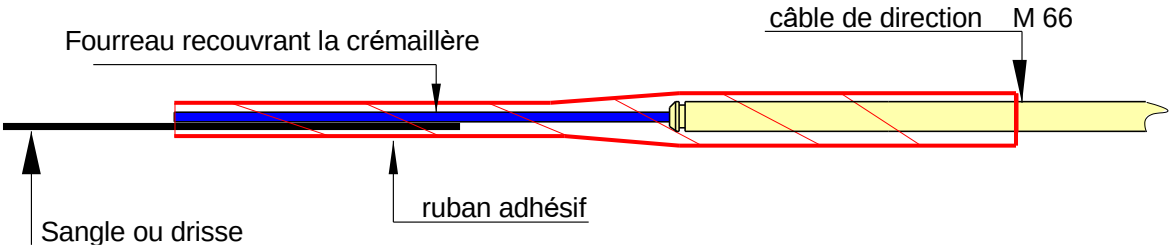

Schieben Sie das Lenkkabel von hinten nach vorne in den Rumpf ein, vorher die Schutzhülle für die Zahnstange befestigen. Es in Höhe der Konsole herausziehen.
Dann ein Motorsteuerkabel verwenden, an dem man ebenfalls ein geflochtenes Seil mit ungefähr 5 m Länge befestigt hat, es wird als Einziehdraht verwendet werden.
Alle Drähte und Kabel auf diese Art und Weise in den Rumpf einziehen.

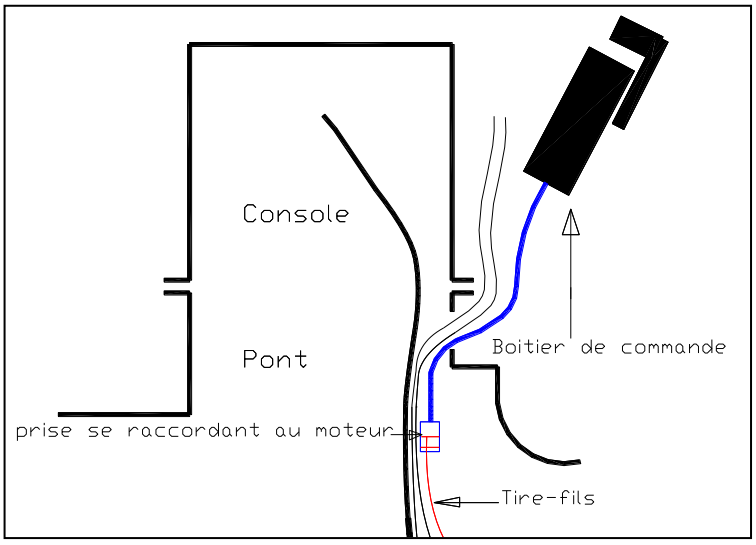

Den Kasten für die Motorsteuerung auf die Konsole legen, versuchen, dass er sich in einer senkrechten Lage befindet, und dass die Kabel eine natürliche Krümmung aufweisen.
Die Kabel, die an den Kasten für die Motorsteuerung anzuschließen sind, durch das Loch, welches in das Deck gebohrt wurde, durchziehen. Man muss daran denken, die Elektroanschlussbuchse, die aus dem Kasten kommt, an den Motor anzuschließen, sie durch das Loch durchstecken, dort den Einziehdraht befestigen und sie nach hinten herausziehen.

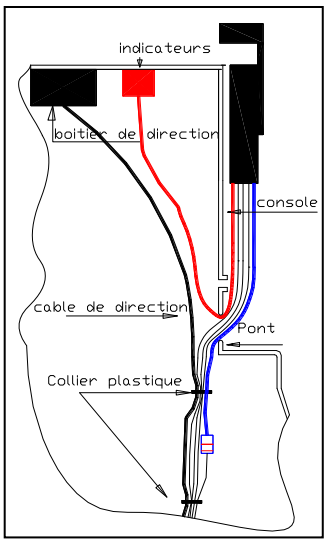

Die verschiedenen Anschlüsse an den Motorsteuerkasten durchführen. Diesen Kasten auf der Konsole befestigen.

IV-5- LENZEINRICHTUNG

IV-5-1- Beschreibung:

IV-5-1-1- Ableitung:

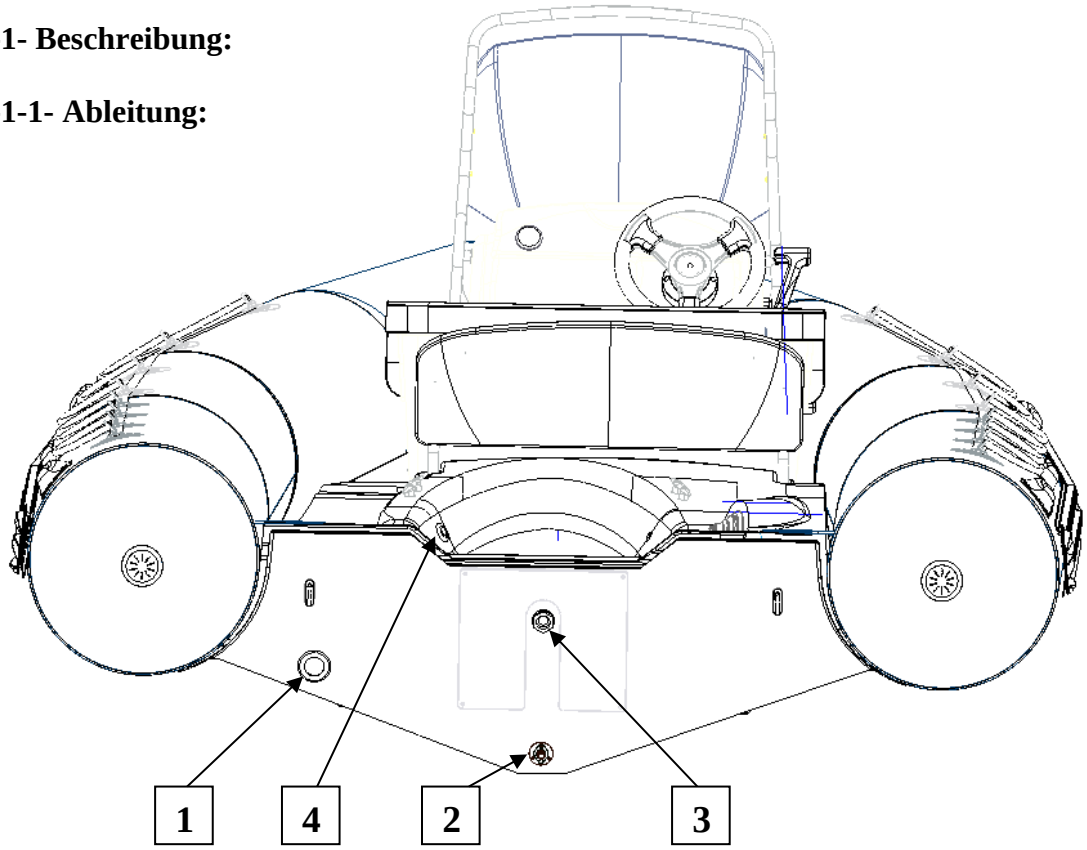

1	1 Schnellablass für das Deck
2	1 Rumpfwasserklappe
3	1 Ableitung des hinteren Behälters
4	1 Ablauföffnung Lenzpumpe (Sunrider 650)

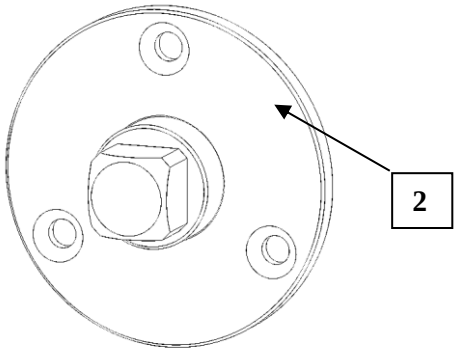

DEUTSCH

EINBAU UND KREISLAUF - Lenzen

IV-5-1-2- Lenzpumpe (nur bei Sunrider 650):

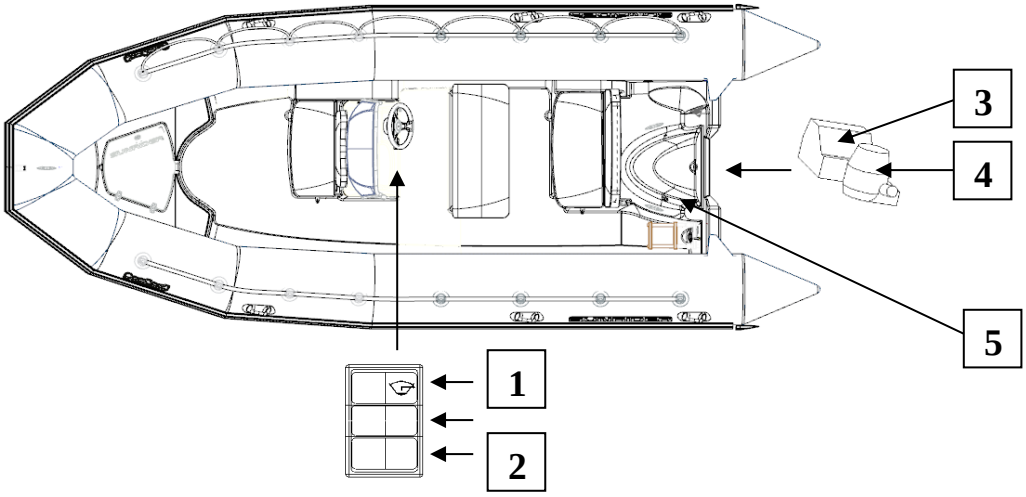

1	1 Schalter Lenzpumpe
2	2 Schalterplätze
3	1 Lenzpumpe
4	1 Auslöser Lenzpumpe
5	1 Ablauföffnung Lenzpumpe

DEUTSCH

IV-5-1-3- Schnellablass

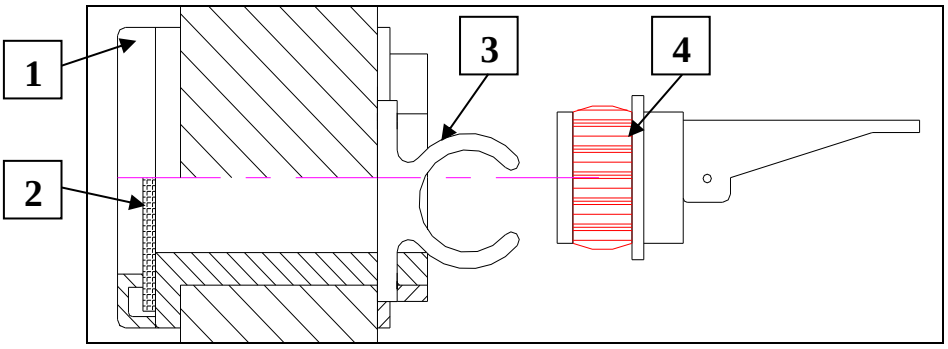

1	Schnellablass für das Deck
2	Membran des Schnellablasses
3	Lyra für die Befestigung des Stopfens
4	Stopfen

EINBAU UND KREISLAUF - Lenzen

ANMERKUNG :	**Zum Schnellablass gehören:** **☑ eine fest eingebaute elastische Membran, die:** **- sich verformt und unter bestimmten Umständen das Ablaufen des an Deck befindlichen Wassers während der Fahrt ermöglicht.** **-sich andrückt, um eine vorübergehende Abdichtung zu gewährleisten, damit alle Öffnungen vor ungewolltem Wassereintritt ins Innere des Bootes geschützt werden.** **☑ einem abnehmbaren Verschlussteil, das:** **je nach Position die Vorrichtung aktiviert oder deaktiviert, alleine die endgültige Abdichtung des Bootes nach Außen hin gewährleistet.** **☑ einer Lyra, die den Stopfen festhält, wenn das Boot über der Wasserlinie liegt.**

IV-5-2 Betrieb:
IV-5-2-1: Lenzpumpe (nur bei Sunrider 650)

	WENN IHR BOOT MIT SOLCHEN VORRICHTUNGEN AUSGERÜSTET IST, STELLEN SIE SICHER, DASS SIE RICHTIG FUNKTIONIEREN (FREIE RÖHREN UND LEITUNGEN, STOPFEN ENTFERNT, PUMPE IM AUTOMATISCHEN BETRIEB, BATTERIE AUFGELADEN).

 WARNUNG	**BEIM ANKERN MUSS DER LENZPUMPENSCHALTER IN DIE POSITION AUTOMATISCHER BETRIEB GEBRACHT WERDEN.**

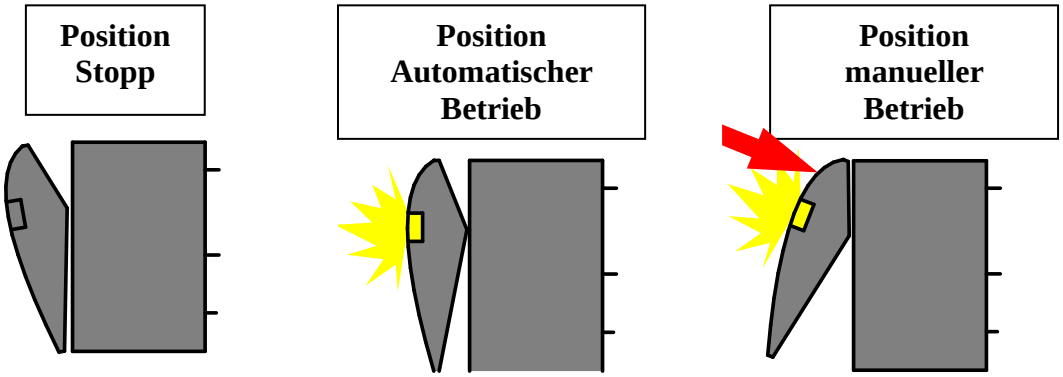

ANMERKUNG:	**Position Stopp:** **Diese Position sollte praktisch nie eingestellt sein.** **Position Automatischer Betrieb:** **Es ist völlig normal, dass das Kontrolllicht der Lenzpumpe leuchtet. Beim Ankern, selbst über mehrere Monate, kann dieses Kontrolllicht Ihre Batterie nicht entladen.** **Position Manueller Betrieb:** **Diese Position dient dazu, das in der Lenzpumpe verbleibende Wasser zu trocknen.**

EINBAU UND KREISLAUF - Lenzen

IV-5-2-2: Schnellablass

IV-5-2-2-1: Boot nicht im Wasser (Anhänger, Stapellaufschlitten...)

	POSITION OFFEN, STOPFEN ENTFERNT.

IV-5-2-2-2: Boot im Wasser

	☑ WÄHREND DER FAHRT **POSITION GESCHLOSSEN, STOPFEN EINGESETZT.** **☑ VERFAHREN FÜR DAS ABLAUFEN VON WASSER** **BEIM STILLSTAND DES BOOTES ENTFERNEN SIE DEN STOPFEN, FAHREN SIE DANN (> 6 KNOTEN) SOLANGE WIE NÖTIG OBERHALB DER WASSERLINIE, UM DAS WASSER ABLAUFEN ZU LASSEN. SETZEN SIE BEIM STILLSTAND DES BOOTES DEN STOPFEN WIEDER EIN.** **☑ BEIM ANKERN** **-VORÜBERGEHENDES ANKERN ODER ANDERE SITUATIONEN, IN DENEN DAS BOOT KEINEN GROSSEN WASSERMASSEN AUSGESETZT IST (HEFTIGER REGEN, HOHE WELLEN).** **-LÄNGERES ANKERN ODER ANKERN MIT ERHÖHTEM RISIKO** **ENTFERNEN SIE DEN STOPFEN, KURZE ZEIT SPÄTER WIRD WASSER NACH UND NACH DURCH DIE MEMBRAN DRINGEN UND AUF DAS SCHIFFSDECK LAUFEN, BIS DER ÄUSSERE UND DER INNERE WASSERSTAND GLEICH SIND (PRINZIP DER KOMMUNIZIERENDEN RÖHREN).**

 WARNUNG	**SOLLTE DAS BOOT GLEICHZEITIG GROSSEN WASSERMENGEN VON AUSSEN AUSGESETZT SEIN (STARKER REGEN, NACHSTROM) UND SIND DIE STOPFEN EINGESETZT, DANN KANN ES ZU EINER ÜBERSCHWEMMUNG DES BOOTES KOMMEN (BADEWANNENEFFEKT). DAS IM BOOT BEFINDLICHE WASSER KANN DANN IN DEN RUMPF LAUFEN UND DAS BOOT SO STARK BELASTEN, DASS ES UNTERGEHT, UND BESTIMMTE BOOTSTEILE WIE MOTOR ODER LEITUNGEN STARK BESCHÄDIGT WERDEN.**

EINBAU UND KREISLAUF - Lenzen

IV-5-2-3: Rumpfentleerungsöffnung
IV-5-2-3-1: Boot nicht im Wasser (Anhänger, Stapellaufschlitten…)

	POSITION OFFEN, ENTLEERUNGSÖFFNUNGEN OFFEN.

IV-5-2-3-2: Boot im Wasser

	POSITION GESCHLOSSEN, ENTLEERUNGSÖFFNUNGEN ZU. (SICHER STELLEN, DASS DIE ENTLEERUNGSÖFFNUNG RICHTIG ZU IST)

EINBAU UND KREISLAUF - Feuerlöscher

IV-6- FEUERLÖSCHER

1	Einbaustelle für Feuerlöscherhalterung

WARNUNG	**WIR EMPFEHLEN IHNEN, EINEN FEUERLÖSCHER AN BORD ZU HABEN, HALTEN SIE SICH GENAU AN DIE GÜLTIGEN, GESETZLICHEN VORSCHRIFTEN IN IHREM LAND.** **EINE HALTERUNG FÜR DEN FEUERLÖSCHER BEFINDET SICH UNTER DEM KAPITÄNSSITZ**

IV-7- ANKERN /VERTÄUEN

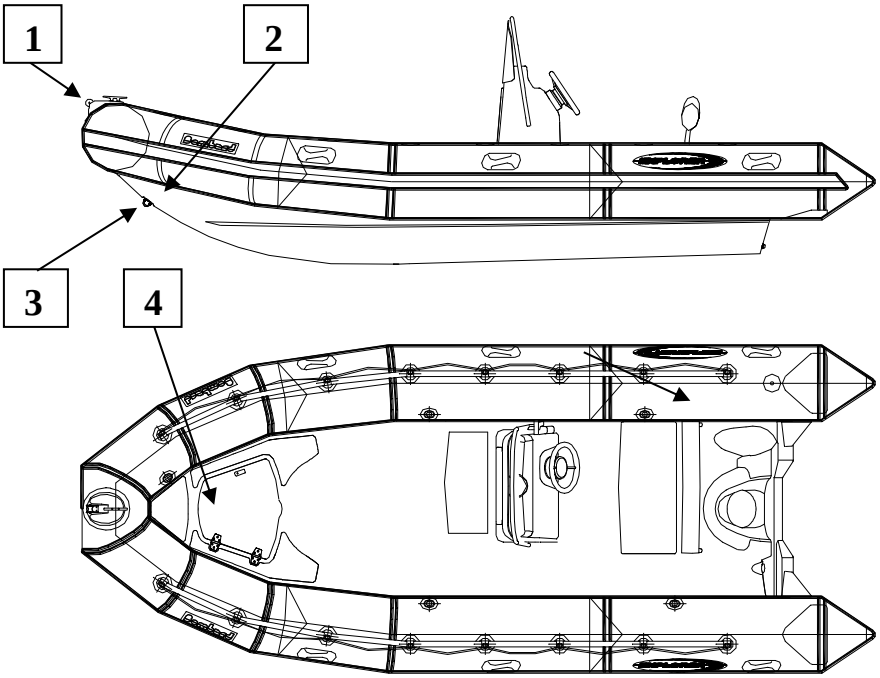

2 **Sicherungsring der Ankerleine im Inneren des Bootskörpers**

1	Seilrollenhalterung + Klampe + Seilrolle
2	Sicherungsring für die Ankerleine
3	Vorstevenring
4	Ankerkasten

WARNUNG	**DIE KLAMPEN ERMÖGLICHEN LEDIGLICH EIN GELEGENTLICHES VERTÄUEN DES BOOTES.** **EIN LANGFRISTIGES VERTÄUEN MUSS MITHILFE DER RÜSTEISEN ERFOLGEN, DIE SICH AM BUG DES BOOTES BEFINDEN.**

MONTAGE-OPTIONEN – Roll-Bar

V-1- MONTAGE DER ROLL-BAR

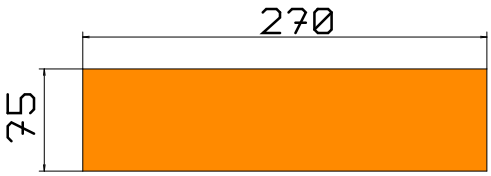

Stellen Sie 2 Bohrschablonen her (Mindeststärke: 25 mm)
Bauen Sie die Roll-Bar zusammen. Bringen Sie die Roll-Bar wie in der Abbildung ersichtlich in Position.

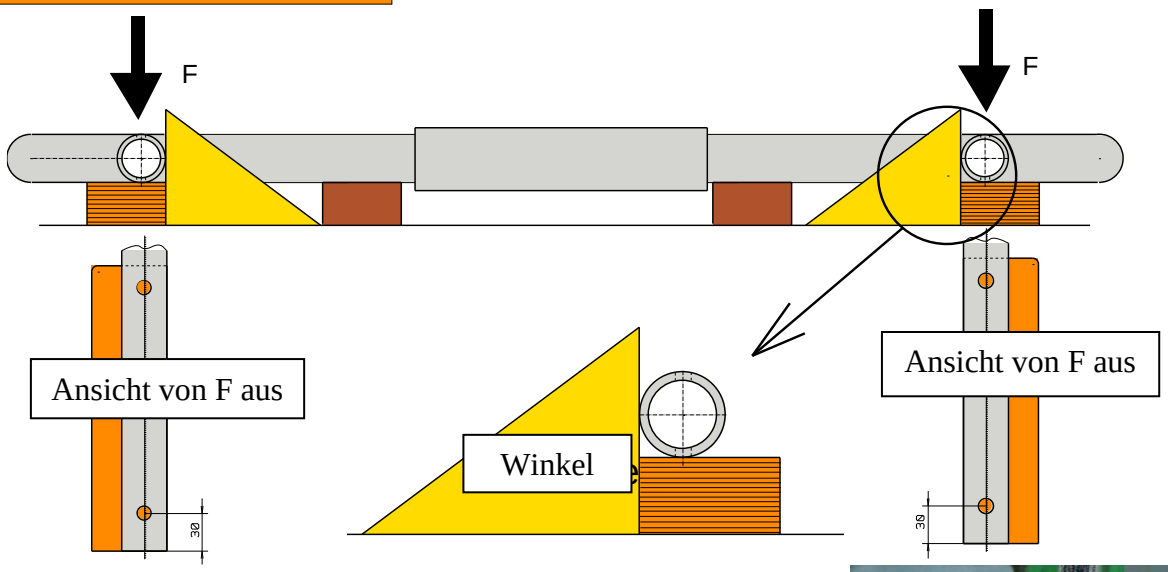

2 x 2 Löcher mit einem Durchmesser Ø10,5 mm in die Schablonen bohren,
dabei ist die Roll-Bar als Führung zu verwenden.

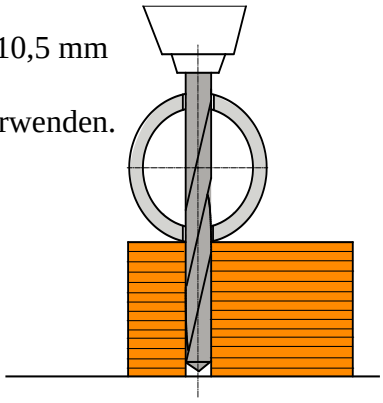

Die Bohrschablone positionieren, anpassen und befestigen
(z.B.: mit Heißleim) an der Platte des Bootes.

MONTAGE-OPTIONEN – Roll-Bar

Bohren Sie die 2 X 2 Löcher in die Heckplatte, wobei die Schablone als Führung bei der Bohrung dient.
Für die Backbordseite können Sie auf diese Weise verfahren oder die Platte von der Innenseite des Bootes her durchbohren, wobei die Roll-Bar korrekt positioniert und gehalten und als Führung benutzt wird.

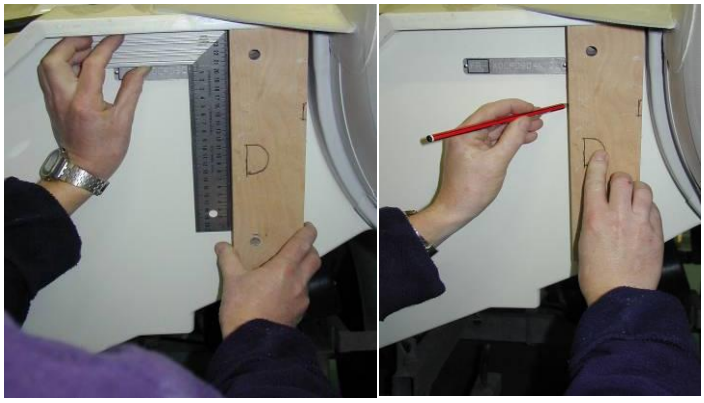

	ES IST WICHTIG, DASS DIE BOHRUNGEN SICH SENKRECHT ZUR VORDERSEITE DER PLATTE BEFINDEN

Stellen Sie die Achsenposition der zuvor auf der Steuerbordseite gebohrten Löcher fest.
Übertragen Sie die Achse wie auf dem nebenstehenden Foto abgebildet.

Bohren Sie ein Loch

mit dem Mindestdurchmesser Ø 6 auf der eben gezogenen Achse

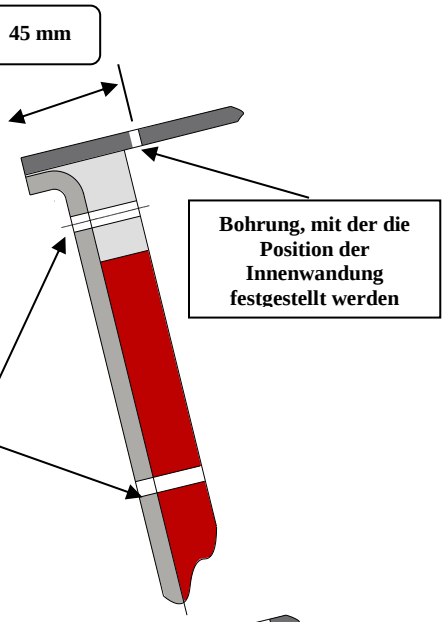

Ein Loch mit einem Durchmesser von Ø50 mm oder etwas mehr bohren, so dass der Rand und die Innenwandung der Platte eine Tangente bilden und die Lochmitte sich auf der gezeichneten Achse befindet.

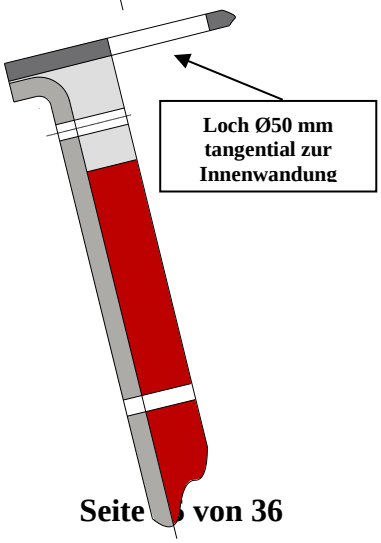

DEUTSCH

MONTAGE-OPTIONEN – Roll-Bar

Dichtungsmasse (Typ Sikaflex) für alle Bolzen und in den Löchern verwenden.
Zwischenstücke auf der Backbordseite befestigen. Roll-Bar befestigen. Bringen Sie um die Bohrung mit dem Durchmesser Ø 50 mm eine saubere Dichtung an.

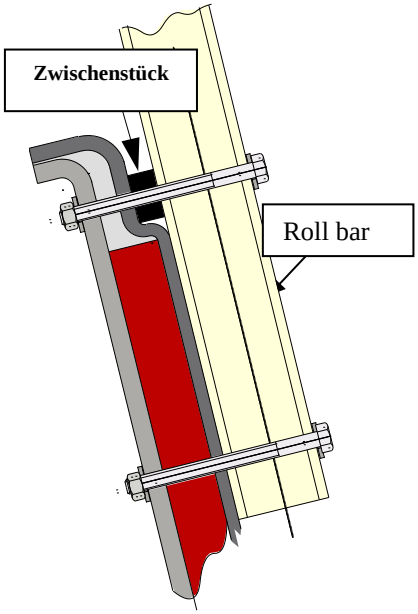

Montage Backbord

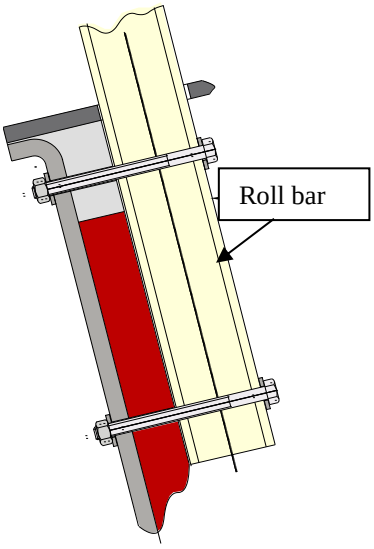

Montage Steurbord

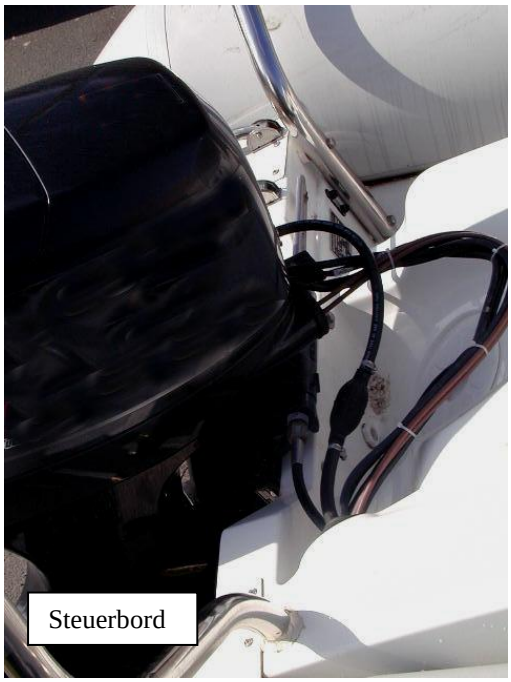

2 chemin de la Val Priout
31450 AYGUESVIVES
FRANCE

© Copyright Z NAUTIC 2015 - Z NAUTIC S.A.S.U. au capital de 7 000 000 Euros - R.C.S PARIS 812 206 340

Manuel du Propriétaire
Owner's Manual -Manuale del Proprietario
Eignerhandbuch- Manual del propietario

Tome 2 - Volume 2- Teil 2 - Tomo 2

SUNRIDER 500 - 550 - 650

609305 B

Edition 3

Manuel du Propriétaire
Owner's Manual -Manuale del Proprietario
Eignerhandbuch- Manual del propietario

Tome 2 - Volume 2- Teil 2 - Tomo 2

SUNRIDER 500 - 550 - 650

609305 B

Edition 3

SUMARIO

	PÁGINA
⇨ I – DESCRIPCIÓN GENERAL	
I-1-Características técnicas ----------	2 - 5
I-2-Inventario ----------	6 - 7
-	
I-3-Elementos funcionales ----------	8
I-4-Manutención ----------	9
⇨ II - FLOTADOR	
II-1-Principales etapas de la puesta en servicio del flotador----------	10
II-2-Sistema de inflado----------	10 - 12
II-3-Presión ----------	13
⇨ III – SISTEMA DE PROPULSIÓN	14
⇨ IV – INSTALACIÓN Y CIRCUITOS	
IV-1-Instalación de combustible ----------	15 - 21
IV-2-Electricidad ----------	22 - 25
IV-3-Dirección ---------- ----------	26
IV-4-Paso de los cables ---------- ----------	27
IV-5-Instalación de achique ----------	28 - 32
IV-6-Extinción del fuego----------	32
IV-7-Fondeo / Amarre ----------	33
⇨ V – MONTAJE DE OPCIONES	
V-1-Roll bar ----------	34 - 36

ESPAÑOL

DESCRIPCIÓN - Características técnicas

I -1-1- CARACTERÍSTICAS TÉCNICAS SUNRIDER 500

Dimensiones		
	(m)	5.00
	(ft)	16’05“
	(m)	3.77
	(ft)	12’ 4“
	(m)	2.1
	(ft)	6’ 11“
	(m)	1.1
	(ft)	3’ 7"
Ø	(m)	0.50
	(ft)	1“ 8“

Certificación	
CE (2013/53/EU)	**C / D**

Capacidad		
(ISO)		9
Maximum	Kg(1)	1060
	lb. (1)	2337
	Kg (2)	280
	lb. (2)	617
		5

Motorización			
L Long / XL			L- monomotor
	Potencia MÍN. recomendada	CV(3)	40
		kW(3)	30
	Potencia MÁX. recomendada	CV	50
		kW	38
	Potencia MÁX. autorizada	CV(3)	70
		kW(3)	53
Maximum	Peso MÁX. autorizado	Kg	170
		Lbs	375

Dimensiones exteriores			
a	a(4)	4.05 m	13’ 3"
b	b(4)	1.28 m	4’ 3"
c	c	1.66 m	5’ 5"

DESCRIPCIÓN - Características técnicas

I -1-2- CARACTERÍSTICAS TÉCNICAS SUNRIDER 550

Dimensiones		
	(m)	5.50
	(ft)	18’ 1“
	(m)	4.20
	(ft)	13’ 9“
	(m)	2.18
	(ft)	7’ 2“
	(m)	1.22
	(ft)	4’
Ø	(m)	0.50
	(ft)	1’ 8“

Certificación	
CE (2013/53/EU)	**C / D**

Capacidad		
(ISO)		11
Maximum	kg(1)	1157
	lbs (1)	2551
	kg (2)	350
	lbs (2)	772
		5

Motorización			
L Long / XL			L- monomotor
	Potencia MÍN. recomendada	CV(3)	50
		kW(3)	37
	Potencia MÁX. recomendada	CV	70
		kW	53
	Potencia MÁX. autorizada	CV(3)	90
		kW(3)	68
Maximum	Peso MÁX. autorizado	kg	200
		lbs	441

Dimensiones exteriores			
a	a(4)	4,6 m	15’ 1”
	b(4)	1,41 m	4’ 8”
c	c	1,70 m	5’ 7”

ESPAÑOL

DESCRIPCIÓN - Características técnicas

I -1-3- CARACTERÍSTICAS TÉCNICAS SUNRIDER 650

Dimensiones		
	(m)	6.35
	(ft)	20’ 10“
	(m)	4.8
	(ft)	15’ 9“
	(m)	2.45
	(ft)	8’
	(m)	1.35
	(ft)	4’ 5“
Ø	(m)	0.55
	(ft)	1’ 10“

Certificación			
CE (2013/53/EU)		B	C / D
Capacidad			
(ISO)		5	13
Maximum	kg(1)	1000	1600
	lbs (1)	2205	3527
	kg (2)	470	
	lbs (2)	1036	
		5	
Motorización			
L Long / XL		L- monomotor	
Potencia MÍN. recomendada	CV(3)	70	
	kW(3)	53	
Potencia MÁX. recomendada	CV	90	
	kW	68	
Potencia MÁX. autorizada	CV(3)	150	
	kW(3)	115	
Maximum Peso MÁX. autorizado	kg	226	
	lbs	499	
Dimensiones exteriores			
a	a(4)	5.4	17’ 9”
	b(4)	1.73	5’ 8”
c	c	1.73	5’ 8 ”

DESCRIPCIÓN - Características técnicas

NOTA	**Tolerancias de las dimensiones: ± 4 %** **Tolerancias de los pesos: ± 5%**

NOTA	**(1) La carga máxima autorizada se ha calculado según la norma ISO 6185. Se recomienda navegar con precaución cuando el barco está cargado al máximo.** **(2) Pesos indicados sin accesorios** **(3) Las potencias recomendadas corresponden a una explotación óptima de las capacidades del barco para una carga media. Según la utilización, se deberá decidir la potencia máxima (esquí acuático) o mínima (pesca, paseo).** **(4) Dimensiones del casco sin flotador.** **Utilice la potencia máxima autorizada con suma prudencia (véase el Tomo 1 del manual, capítulo "Consejos de navegación").**

ATENCIÓN	**NO SE DEBE SOBREPASAR LA CARGA MÁXIMA INDICADA EN SUS DOCUMENTOS, CUANDO SE SUMAN LAS MASAS DEL MOTOR, EL COMBUSTIBLE, LOS ACCESORIOS, LOS PASAJEROS Y SU EQUIPAMIENTO Y DEMÁS CARGAS.**

DESCRIPCIÓN - Inventario

I -2-INVENTARIO

	500	550	650
CASCO			
• Casco poliéster en V profunda con tracas	●	●	●
• Cubierta antideslizante	●	●	●
• 1 anilla de roda	●	●	●
• 2 anillas traseras de remolque	●	●	●
• 1 Trampilla de acceso a la cubeta del motor	●	●	●
• 1 Vaciador rápido gran caudal	●	●	●
• 1 Desagüe de vaciado	●	●	●
• 1 bomba de achique			●
FLOTADOR			
• Tela 1100 Decitex doble contextura	●	●	●
• 5 válvulas semiempotradas	●	●	●
• Banda de protección contra rozaduras deflectora de perfil ancho	●	●	●
• Grulla de roda poliéster	●	●	●
• Maromas laterales de poliamida	●	●	●
• 4 mangos exteriores (6 para el 650)	●	●	●
• Refuerzos de cono	●	●	●
EQUIPAMIENTO ESTÁNDAR			
• 1 Consola central basculante con:	●	●	●
- Volante, caja y cable de dirección	●	●	●
- Parabrisas, barandilla	●	●	●
-1 Depósito fijo de 77 litros + transmisor		●	●
-1 Depósito fijo de 55 litros + transmisor	●		
- Asiento junto a la consola	●	●	●
- 1 Filtro separador agua / gasolina	●	●	●
- 1 caja delantera	●	●	●
-1asiento 2 sitios que vuelca			●

DESCRIPCIÓN - Inventario

	500	550	650
EQUIPAMIENTO ESTÁNDAR (CONT.)			
• 1 Receptor de indicador de nivel (no montado)	●	●	●
• 2 pagayas	●	●	●
• 1 inflador de pie	●	●	●
• 1 maletín de reparación	●	●	●
• 1 manual del propietario (2 tomos)	●	●	●
• 1 tapón manómetro	●	●	●
• 1 escalera de baño plegable	●	●	●
ACCESORIOS OPCIONALES			
• Toldilla	●	●	●
• Toldo de fondeo	●	●	●
• Roll bar	●	●	●
• Combinado mesa picnic / solarium de proa	●	●	●
• Enjaretado de teca sintetica	●	●	●

ESPAÑOL

DESCRIPCIÓN - Elementos funcionales

I-3-DESCRIPCIÓN DE LOS PRINCIPALES ELEMENTOS FUNCIONALES
I-3-DESCRIPTION DES ELEMENTS FONCTIONNELS ESSENTIELS:

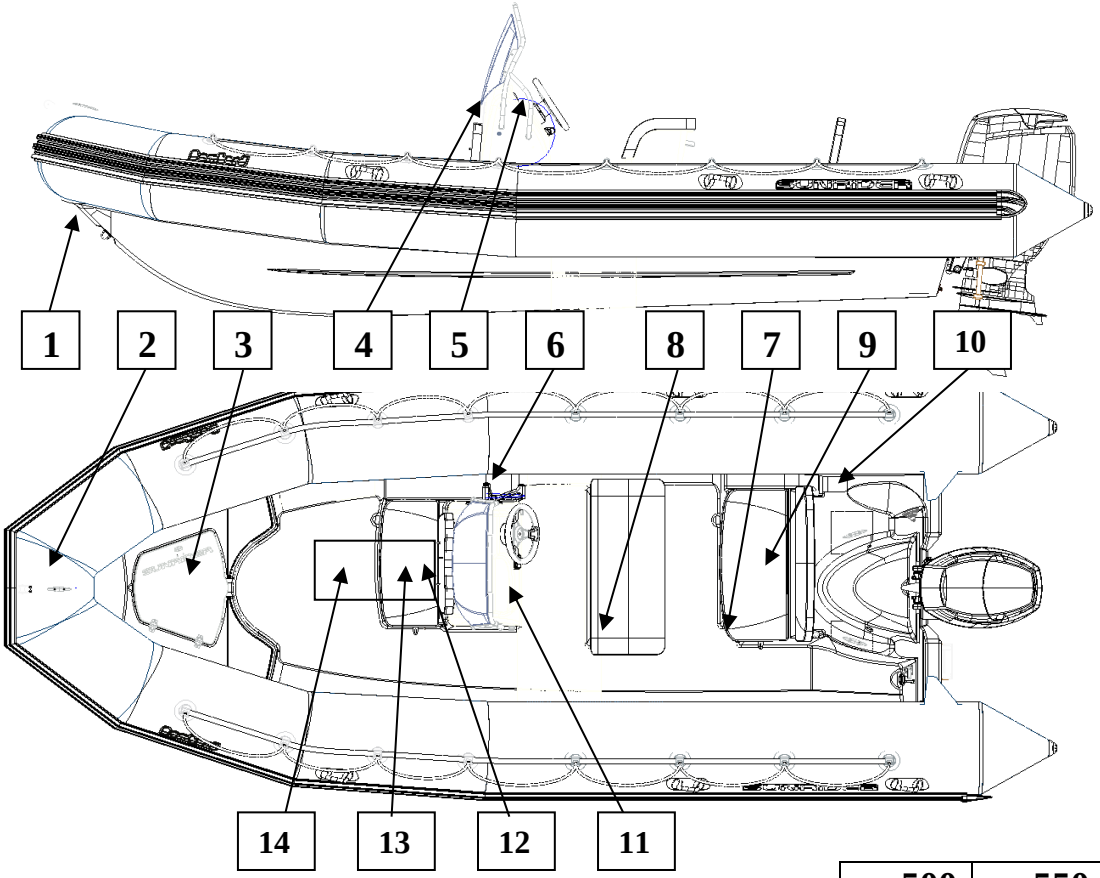

		500	550	650
1	Anilla de roda	•	•	•
2	Grulla + Cornamusa + Polea	•	•	•
3	Canasta de fondeo	•	•	•
4	Consola	•	•	•
5	Dirección	•	•	•
6	Emplazamiento caja de mando	•	•	•
7	Emplazamiento del soporte del extintor	•	•	•
8	Bolster			•
9	asiento tambucho popa con respaldo fijo	•	•	•
10	Filtro separador agua / gasolina	•	•	•
11	Indicador de nivel depósito (no montado)	•	•	•
12	Válvulas de cierre del circuito de gasolina del depósito	•	•	•
13	Boca de llenado del depósito de gasolina	•	•	•
14	Depósito de gasolina	•	•	•

I -4-MANUTENCIÓN

I-5-1-Transporte

• Los consejos de colocación sobre remolque se especifican en el manual del propietario TOMO I.

I-5-2-Almacenamiento

ATENCIÓN	**EL BARCO DEBE TOMAR APOYO NECESARIAMENTE SOBRE LA RODA (VÉASE EL CROQUIS QUE FIGURA A CONTINUACIÓN).**

SUNRIDER 500

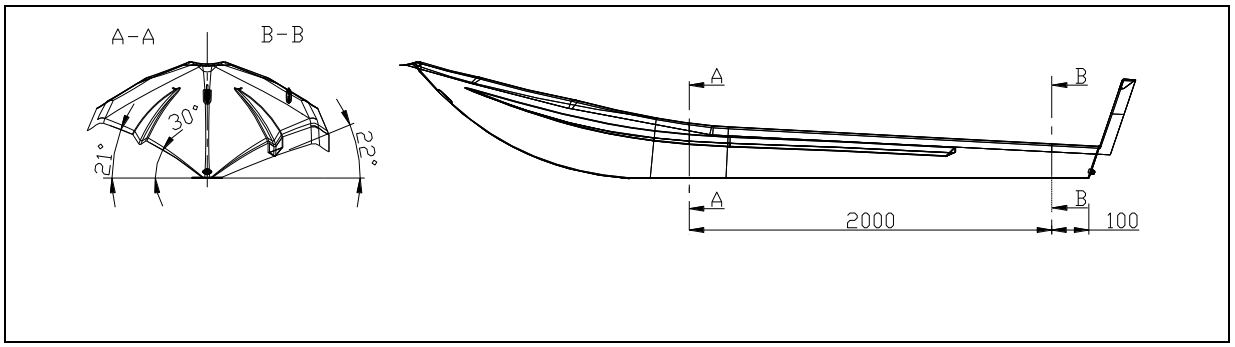

SUNRIDER 550

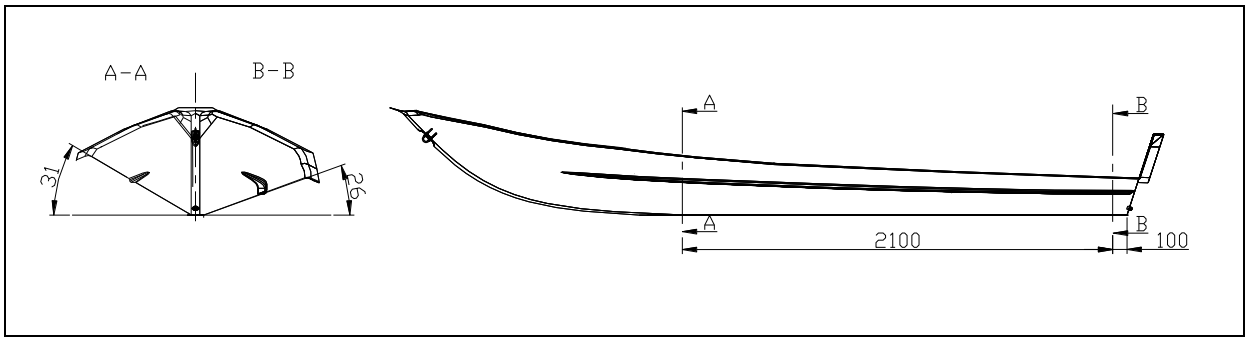

SUNRIDER 650

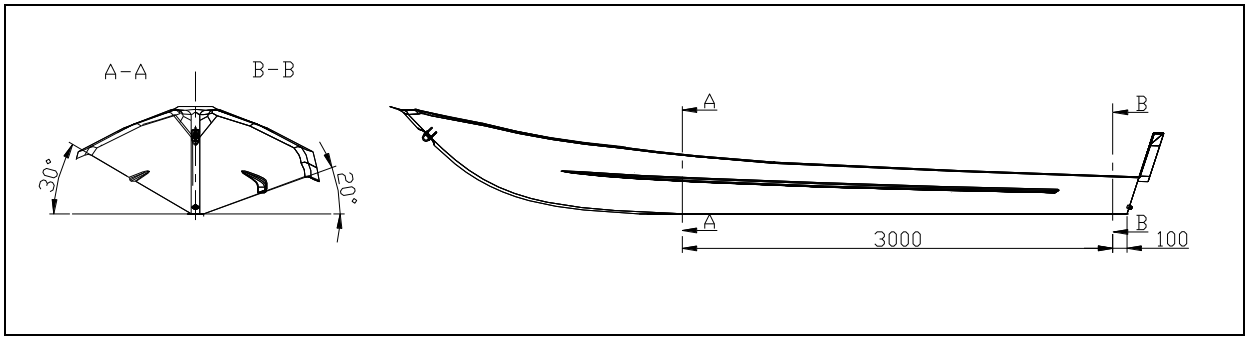

ESPAÑOL

FLOTADOR - Grandes etapas

II - FLOTADOR

II -1-PRINCIPALES ETAPAS DE LA PUESTA EN SERVICIO DEL FLOTADOR

El procedimiento de montaje del barco sigue un orden que se debe respetar. Proceder, etapa por etapa, refiriéndose siempre a las páginas indicadas para las explicaciones de procedimientos.

PROCEDIMIENTO DE INFLADO	PÁG.	SECCIÓN
1. Haga el inventario de los elementos que componen su barco.	7 & 8	**Inventario**
2. Infle el barco a las presiones de utilización	11 & 12 13	**Inflado del barco** **Presión**

II-2-SISTEMA DE INFLADO

INFLADOR

a. Adaptador

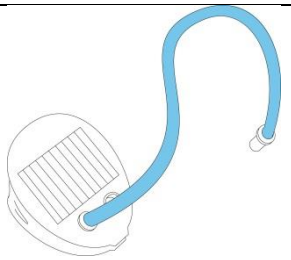

VÁLVULAS "EASY PUSH"

Para activar las válvulas	en posición de inflado	en posición de desinflado
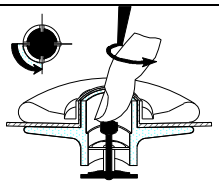 **Empuje**	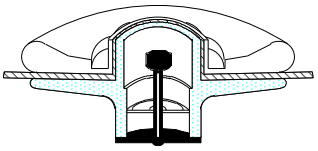 **La membrana está cerrada; el botón está en posición alta**	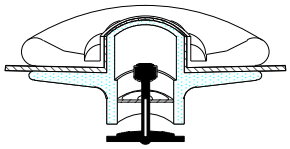 **La membrana está abierta; el botón está en posición baja**

Ponga todas las válvulas en posición de inflado.

Fije la base del tubo en el orificio de inflado del inflador.
Para inflar correctamente su barco, el inflador debe estar bien asentado en el suelo.
El barco se infla rápidamente si se acciona el inflador con suavidad y sin precipitación.

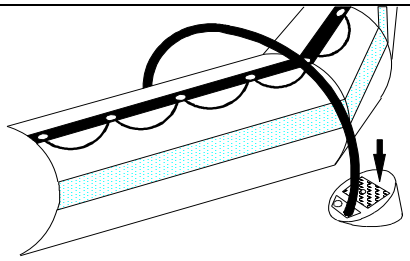

ATENCIÓN	**NO UTILIZAR UN COMPRESOR NI UNA BOTELLA DE AIRE COMPRIMIDO.**

FLOTADOR - INFLADO DEL BARCO

INFLADO DEL FLOTADOR

- Ajuste el adaptador correspondiente al diámetro de la válvula semiempotrada en el extremo del tubo del inflador.

Infle el flotador **equilibrando las presiones entre los diferentes compartimentos, hasta que los tabiques (a) no sean visibles (presión = 240 mbar).**

	NO PONER NUNCA UN COMPARTIMENTO A PRESIÓN CUANDO LOS DEMÁS ESTÁN COMPLETAMENTE DESINFLADOS	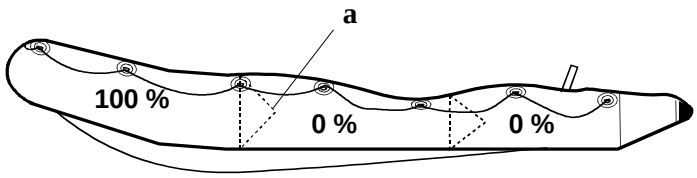

	1	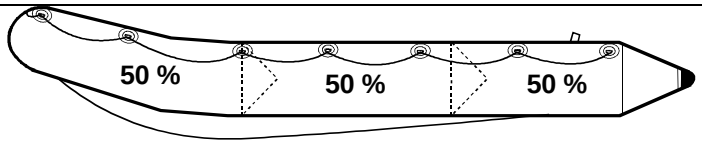

	2	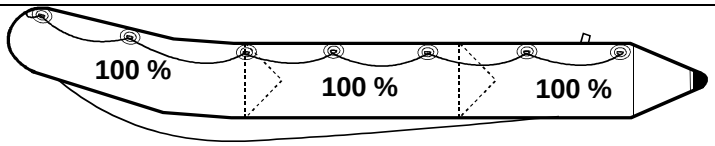

El inflado ha terminado: Enrosque los tapones de las válvulas de inflado.

ADVERTENCIA	**ES NORMAL QUE SE PRODUZCA UNA LIGERA FUGA DE AIRE ANTES DE ENROSCAR EL TAPÓN DE VÁLVULA. ENROSCAR SIEMPRE LOS TAPONES QUE ASEGURAN LA HERMETICIDAD FINAL.**

ESPAÑOL

FLOTADOR - Presión

II-3-PRESIÓN

La presión de utilización para el flotador es de 200 a 240 mb/3,4 PSI (mitad de la zona verde del manómetro).

Su barco está equipado con un indicador de presión ***ACCESS*** que le permitirá una lectura rápida y eficaz durante el inflado (véanse las explicaciones de utilización en la sección "Sistema de inflado").

	Temperatura ambiente	presión interna del flotador
La temperatura ambiente del aire o del agua influye proporcionalmente en el nivel de la presión interna del flotador:	+1°C	+4 mb/0,06 PSI
	-1°C	-4 mb/0,06 PSI

Por ello es importante saber anticiparse:
Verifique y ajuste la presión de los compartimentos inflables (inflando o desinflando, según el caso) en función de las variaciones de temperatura (sobre todo si hay una gran diferencia de temperatura entre la mañana y la noche en las zonas especialmente cálidas), y compruebe que la presión no se desvía de la zona de presión recomendada (de 220 a 270 mbar / zona verde).

ATENCIÓN	**SI SU BARCO ESTÁ DEMASIADO INFLADO, LA PRESIÓN SOBRE LA ESTRUCTURA INFLABLE PUEDE SER EXCESIVA Y PROVOCAR UNA ROTURA DEL ENSAMBLAJE.**

EN CASO DE SOBREPRESIÓN

VÁLVULA SEMIEMPOTRADA:
Suelte aire apretando el botón de la válvula.

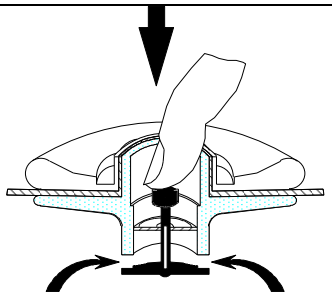

ADVERTENCIA	**SI SE OBSERVA UNA DEFORMACIÓN DEL FLOTADOR, EQUILIBRAR DE NUEVO LAS PRESIONES DE LOS DIFERENTES COMPONENTES.**

III-SISTEMA DE PROPULSIÓN

Remítase a las recomendaciones BOMBARD y a las del fabricante del motor.

Para utilizar de forma óptima su embarcación, consulte a su concesionario.

IV- INSTALACIÓN Y CIRCUITO

IV-1-INSTALACIÓN DE COMBUSTIBLE

IV-1-1- Descripción

IV-1-1-1-Descripción de los principales elementos funcionales

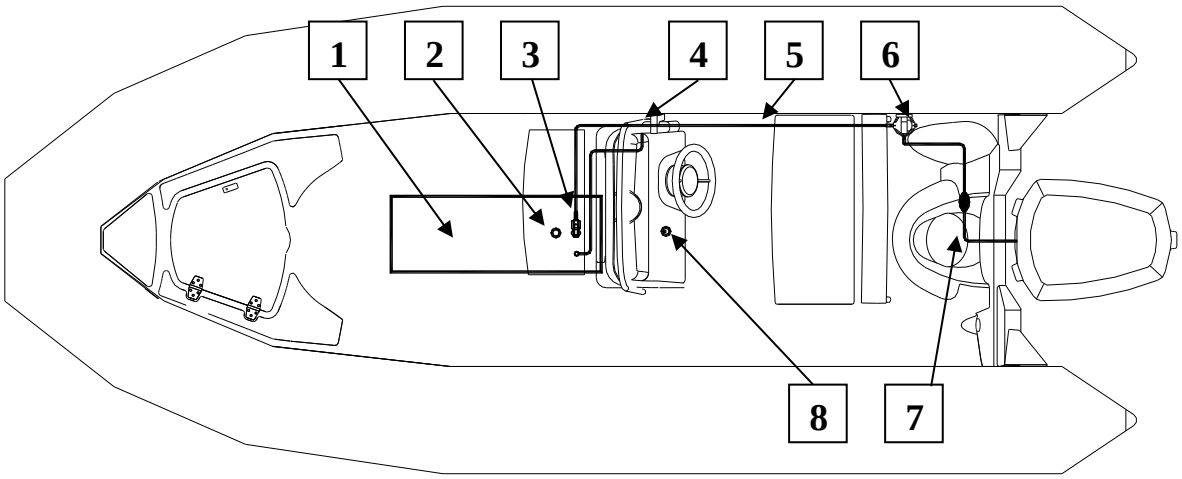

2 **Boca de llenado del depósito de gasolina**

1	Depósito de gasolina
2	Boca de llenado del depósito de gasolina
3	Válvulas de cierre del circuito de gasolina del depósito
4	Salida respiradero
5	Tubo de alimentación de gasolina
6	Filtro separador agua / gasolina
7	Pera de cebado (no incluida)
8	Receptor de indicador de nivel de depósito (no montado)

IV-1-1-2- Descripción del depósito SUNRIDER 550/650

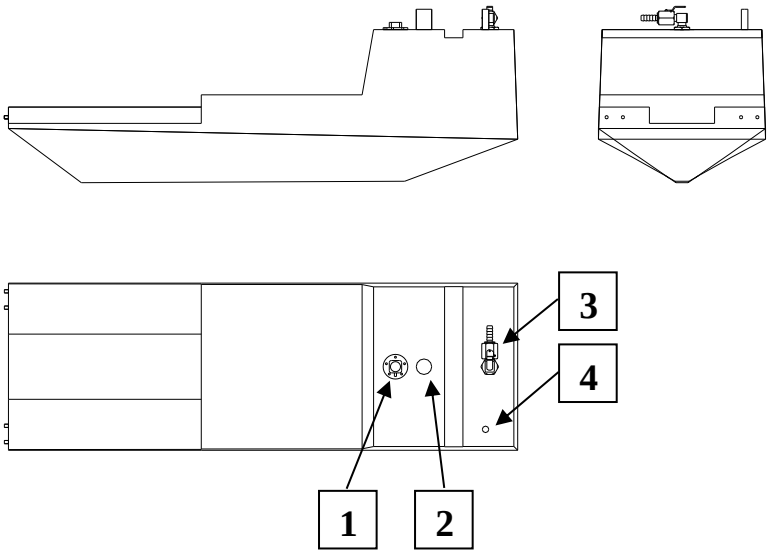

IV-1-1-3- Descripción del depósito SUNRIDER 500

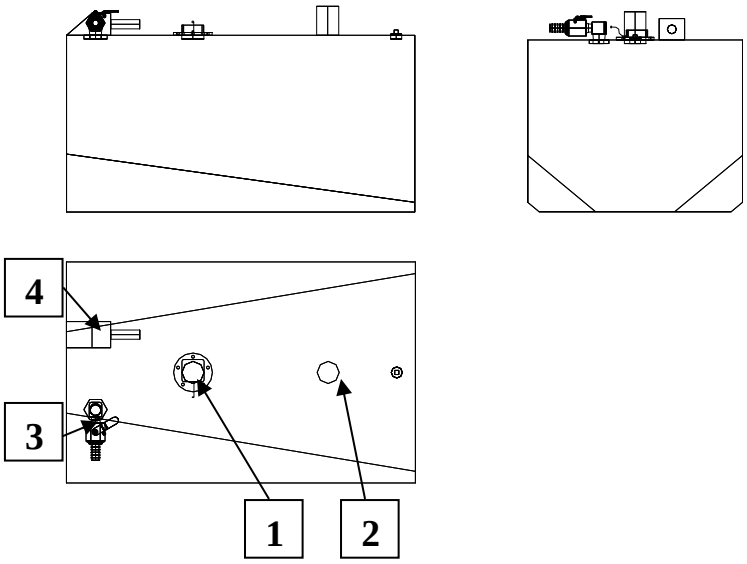

1	Transmisor del indicador de nivel
2	Boca de llenado del depósito
3	Válvula de cierre del circuito de gasolina
4	Respiradero

ESPAÑOL

IV-1-1-4- Descripción del filtro separador agua / gasolina

Nº	DESCRIPCIÓN
1	Cabeza del filtro, fijada a la embarcación
2	Elemento de filtración intercambiable

⚠ **ADVERTENCIA**	**EL RECAMBIO SE DEBA CAMBIAR CADA 50 HORAS DE USO.**

IV-1-2- Utilización del circuito de gasolina

NOTA:	**☑ Desbloquear la palanca acodada de cierre tirando de la empuñadura.** **☑ Abrir la consola (véase la foto).** **☑ Válvula del circuito de gasolina:** **- Cuando no utilice su barco, cierre la válvula del circuito de gasolina.** **- Cuando vaya a utilizar su barco, abra la válvula del circuito de gasolina.** **☑ Cerrar la consola.** **☑ Bloquear la palanca de cierre**

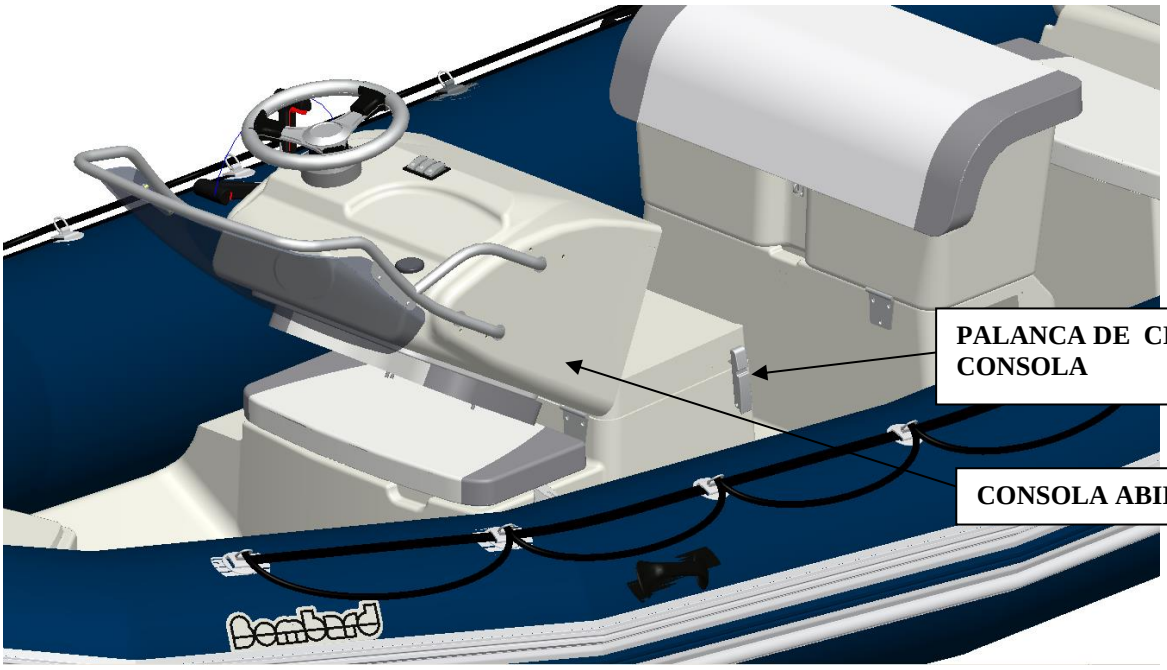

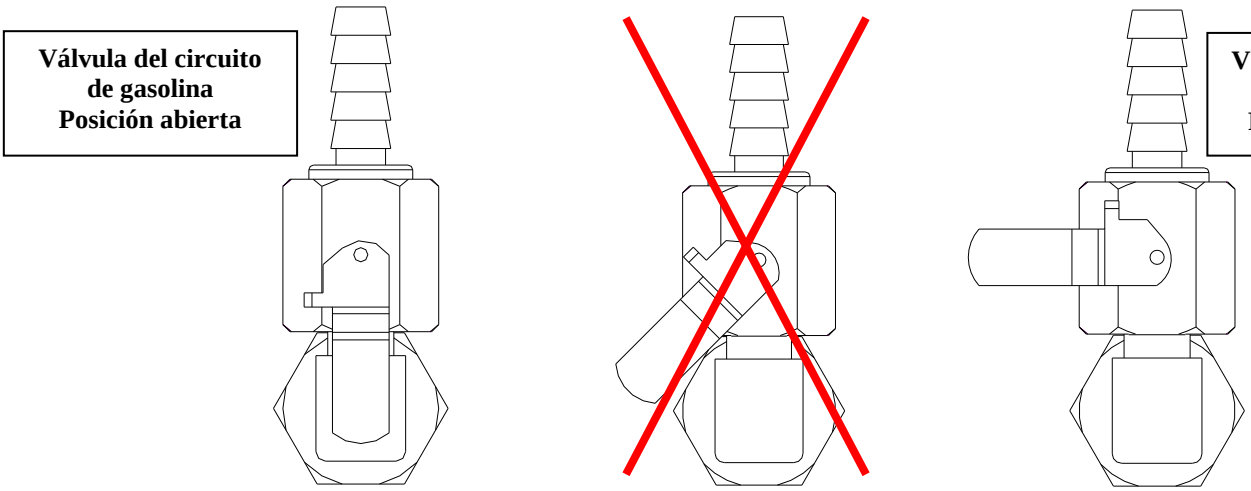

⚠ **ADVERTENCIA**	**CERCIORARSE DE QUE LA PALANCA DE LA VÁLVULA ESTÁ EN POSICIÓN ABIERTA ANTES DE ARRANCAR EL MOTOR**

IV-1-3- Mantenimiento

IV-1-3-1 Cambio o mantenimiento del depósito:

NOTA:	**Si tiene que cambiar el depósito de gasolina, se ha previsto una marca en la consola para cortarla.** **Entonces se instalará una trampilla de acceso al depósito.** **Para una utilización óptima, consulte a su concesionario BOMBARD.**

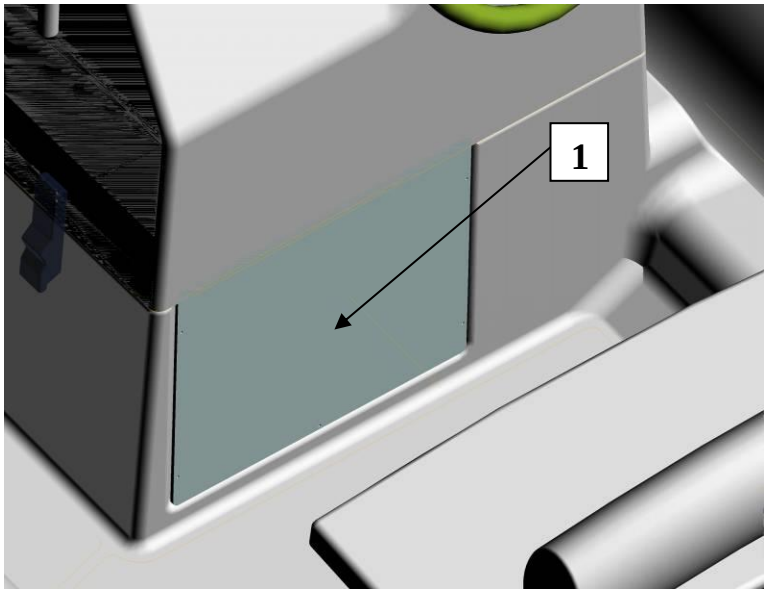

1	Marca prevista para el cambio del depósito

IV-2-3-1 Filtro separador Agua / Gasolina

NOTA:	**Para proteger el motor, se ha instalado un filtro separador de agua / gasolina en el circuito de alimentación de gasolina del motor.**

ADVERTENCIA	**EL RECAMBIO SE DEBA CAMBIAR CADA 50 HORAS DE USO.**

<u>Cambio del cartucho del filtro:</u>

Siga las recomendaciones BOMBARD y las del fabricante del filtro

Colocar un embudo debajo del lugar donde se colocará el recambio.
Antes de efectuar el cambio del filtro, debe liberarse la presión del sistema de alimentación de combustible.
Consulte el manual o las instrucciones del fabricante del motor.

El carburante es una materia extremadamente inflamable. PARE EL MOTOR, desconecte la batería y no fume ni efectúe la instalación del kit cerca de una llama. Coloque un embudo debajo del lugar donde se efectuará el cambio.
Antes de cambiar el filtro, debe liberarse la presión del sistema de alimentación de combustible.

ESPAÑOL

IV-1-4-Recomendaciones

ADVERTENCIA	**☑ SI HAY UNA FUGA DE GASOLINA, O UN INCENDIO INICIAL, LA VÁLVULA DE CIERRE DEL CIRCUITO DE GASOLINA, SITUADA EN EL DEPÓSITO, DEBAJO DE LA CONSOLA, AÍSLA EL DEPÓSITO DEL CIRCUITO DE GASOLINA Y DEBE PERMANECER CERRADA.** **☑ UN DEPÓSITO LLENO EVITA LA CONDENSACIÓN A CADA SALIDA.** **☑ COMPROBAR EL APRIETE DE LAS ABRAZADERAS DE TODOS LOS TUBOS.** **☑ AL PURGAR EL FILTRO, NO VACIAR EL AGUA EN EL BARCO. UTILIZAR UN DEPÓSITO DE RECUPERACIÓN BAJO EL FILTRO.** **☑ ANTES DE DESMONTAR EL CARTUCHO DEL FILTRO: CORTAR EL CONTACTO, CERCIORARSE DE QUE LA VÁLVULA ESTÁ CERRADA, NO FUME Y LLEVE GUANTES.** **☑ LEA ATENTAMENTE LAS INSTRUCCIONES DEL MANUAL DEL FILTRO.**

IV-2- ELECTRICIDAD
IV-2-1- Descripción
IV-2-1--1 Esquema de cableado del indicador de nivel de gasolina

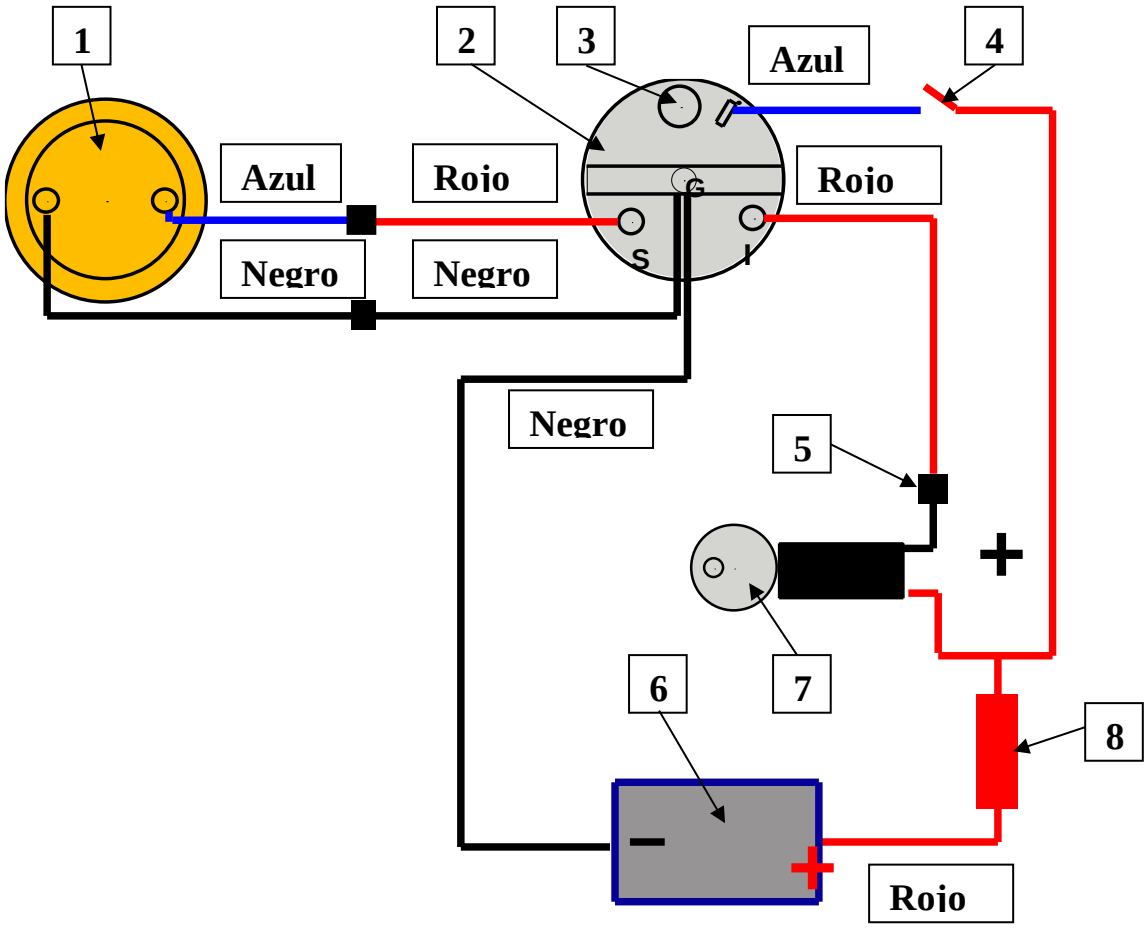

1	Transmisor
2	Indicador de nivel
3	Iluminación indicador de nivel
4	Interruptor luces de circulación o independiente (opcional)
5	Conexiones, localizar la salida positiva del contactor
6	Batería
7	Contactor de la caja de mando motor
8	Fusible

ESPAÑOL

IV-2-1--2 Esquema de cableado de la bomba de achique (650 únicamente)

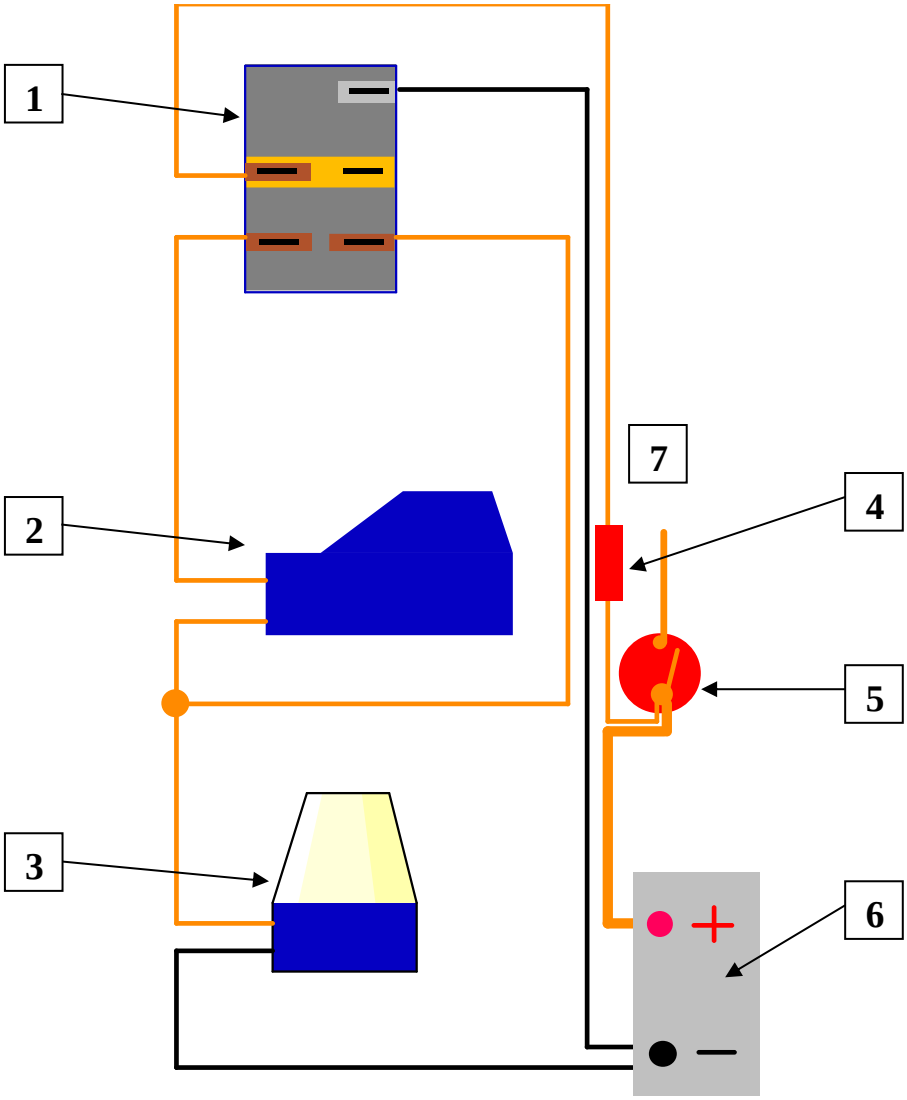

1	Interruptor bomba de achique
2	Disparador
3	Bomba de achique
4	Portafusibles hermético + fusible
5	Interruptor de batería (no incluido)
6	Batería
7	Hacia haz de hilos accesorio (no incluido)

IV-2-2- Utilización:

IV-2-2-1- Haz de hilos (no incluido)

Para utilizar de forma óptima su embarcación, consulte su concesionario.

IV-2-2- Batería (no incluida)

NOTA:	**En la caja trasera del barco se ha previsto un emplazamiento para la bandeja de la batería.**

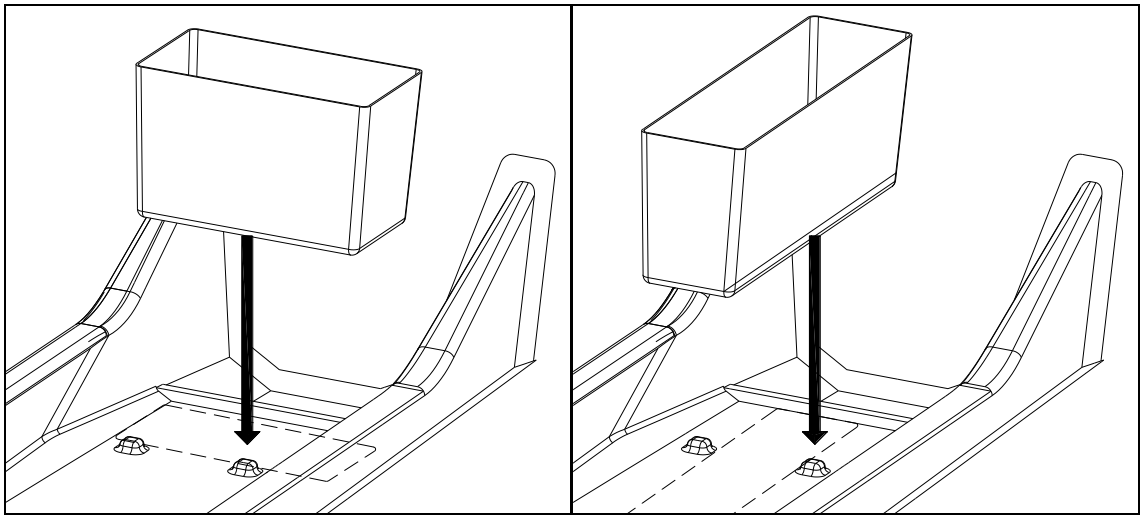

ADVERTENCIA	**RECOMENDAMOS UTILIZAR UNA BANDEJA DE BATERÍA.** **LA BATERÍA DEBE ESTAR FIJADA CORRECTAMENTE. UTILICE UNA CORREA QUE SE FIJARÁ A LOS CLAVOS PREVISTOS CON ESTE FIN.**

IV-2-2-3- Interruptor de batería (no incluido)

ADVERTENCIA	**RECOMENDAMOS UTILIZAR UN INTERRUPTOR DE BATERÍA PARA LOS HACES MOTOR Y ACCESORIOS.** **EL HAZ DE LA BOMBA DE ACHIQUE DEBE ESTAR EN TOMA DIRECTA CON EL CABLE DE BATERÍA Y CON UN FUSIBLE.**

ESPAÑOL

IV-2-3-Manutención

IV-2-3-1 Mantenimiento de la batería

Remítase a las recomendaciones BOMBARD y a las del fabricante de baterías para un mantenimiento normal.

	MANTENIMIENTO DE LA BATERÍA: **☑ MANTENGA LA BATERÍA LIMPIA Y SECA PARA EVITAR UN DESGASTE PREMATURO.** **☑ APRIETE Y LIMPIE LOS TERMINALES DE LOS BORNES, Y ENGRÁSELOS REGULARMENTE CON VASELINA.**

ATENCIÓN	**EL AGUA PROCEDENTE DEL SISTEMA DE ALIMENTACIÓN DE AGUA CONTIENE MINERALES QUE DETERIORAN LAS BATERÍAS. POR LO QUE DEBE COMPLETAR EL NIVEL CON AGUA DESTILADA**
ADVERTENCIA	• **MANTENGA LAS BATERÍAS Y EL ELECTRÓLITO FUERA DEL ALCANCE DE LOS NIÑOS.** • **NO INCLINE NUNCA LA BATERÍA.** • **CUANDO AÑADA ELECTRÓLITO O CARGUE LA BATERÍA, RETÍRELA SIEMPRE DEL COMPARTIMENTO MOTOR.** • **EL ELECTRÓLITO DE BATERÍA ES UN LÍQUIDO TÓXICO Y PELIGROSO. CONTIENE ÁCIDO SULFÚRICO QUE PUEDE PROVOCAR GRAVES QUEMADURAS. EVITE EL CONTACTO CON LA PIEL, LOS OJOS Y LA ROPA.** • **LAS BATERÍAS PUEDEN EMITIR GASES EXPLOSIVOS. ALÉJELAS DE LAS FUENTES DE CHISPAS, LLAMAS AL DESCUBIERTO, CIGARRILLOS, ETC.** • **CUANDO CARGUE O UTILICE UNA BATERÍA, SITÚESE EN UN LUGAR BIEN VENTILADO. PROTÉJASE SIEMPRE LOS OJOS CUANDO TRABAJE CERCA DE UNA BATERÍA.**

	Para la invernación (barco fuera del agua): **☑ Si no va a utilizar su barco durante un mes o más, retire la batería y guárdela en un lugar fresco, oscuro y seco. Recargue completamente la batería antes de volver a utilizarla, y quitar los tapones de desagüe.** **☑ Si la batería debe ser almacenada durante un período más largo, verifique la densidad del electrólito al menos una vez por mes y cargue la batería cuando la densidad sea demasiado baja** **Densidad del electrólito: 1,28 a 20°C** **Para el fondeo:** **☑ Para el SUNRIDER 650 únicamente: no retirar la batería, el circuito de la bomba de achique debe estar en modo "automático".**

IV-3-DIRECCIÓN

Remítase a las recomendaciones del fabricante de la dirección (instalación, utilización y mantenimiento).

Para utilizar de forma óptima su embarcación, consulte su concesionario.

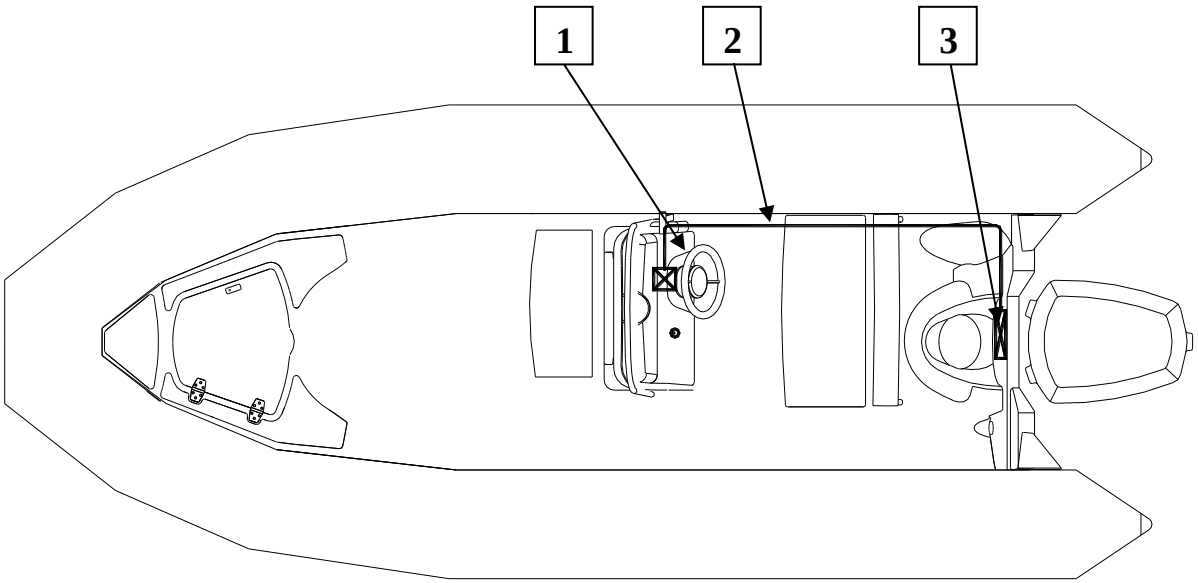

1	Volante
2	Cable
3	Extremo del cable y biela de acoplamiento de la dirección

IV-4-PASO DE LOS CABLES

Prepare el extremo del cable de dirección.

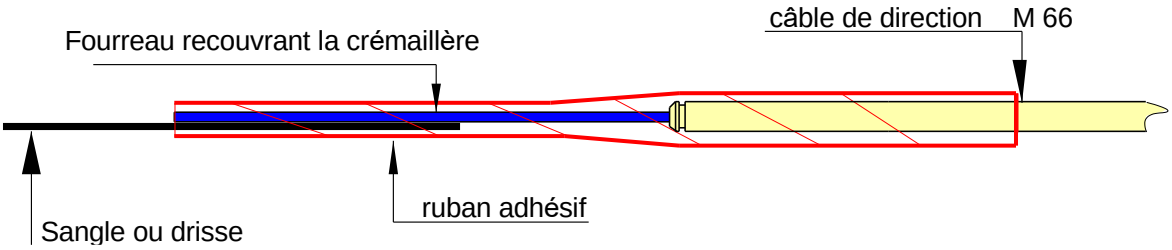

Introduzca el cable de dirección en el casco, de atrás hacia delante, después de haber fijado el manguito que protege la cremallera. Sáquelo a la altura de la consola.
A continuación, utilice un cable de mando motor al que también habrá fijado una driza de unos 5 m que servirá de tirahilos.
Pase todos los hilos y cables de esta forma por el casco.

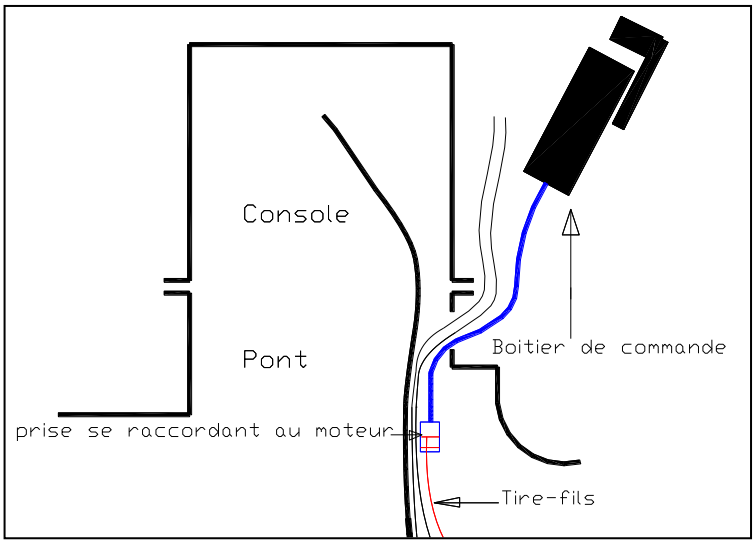

Presente la caja de mando del motor sobre la consola, colocándola verticalmente, de forma que los cables tengan una curvatura natural. Extraiga los cables que se conectan a la caja de mando del motor por el orificio realizado en la cubierta.
Es necesario introducir la toma eléctrica de conexión al motor que sale de la caja haciéndola pasar por el orificio, atándole el tirahilos y extrayéndola por la popa.

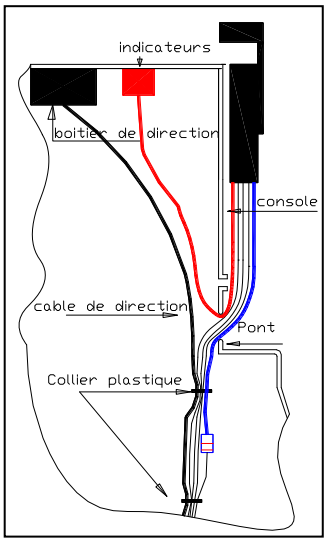

Efectúe las diversas conexiones en la caja de mando del motor. Fije esta caja a la consola.

IV-5- INSTALACIÓN DEL ACHIQUE

IV-5-1- Descripción

IV-5-1-1- Evacuación

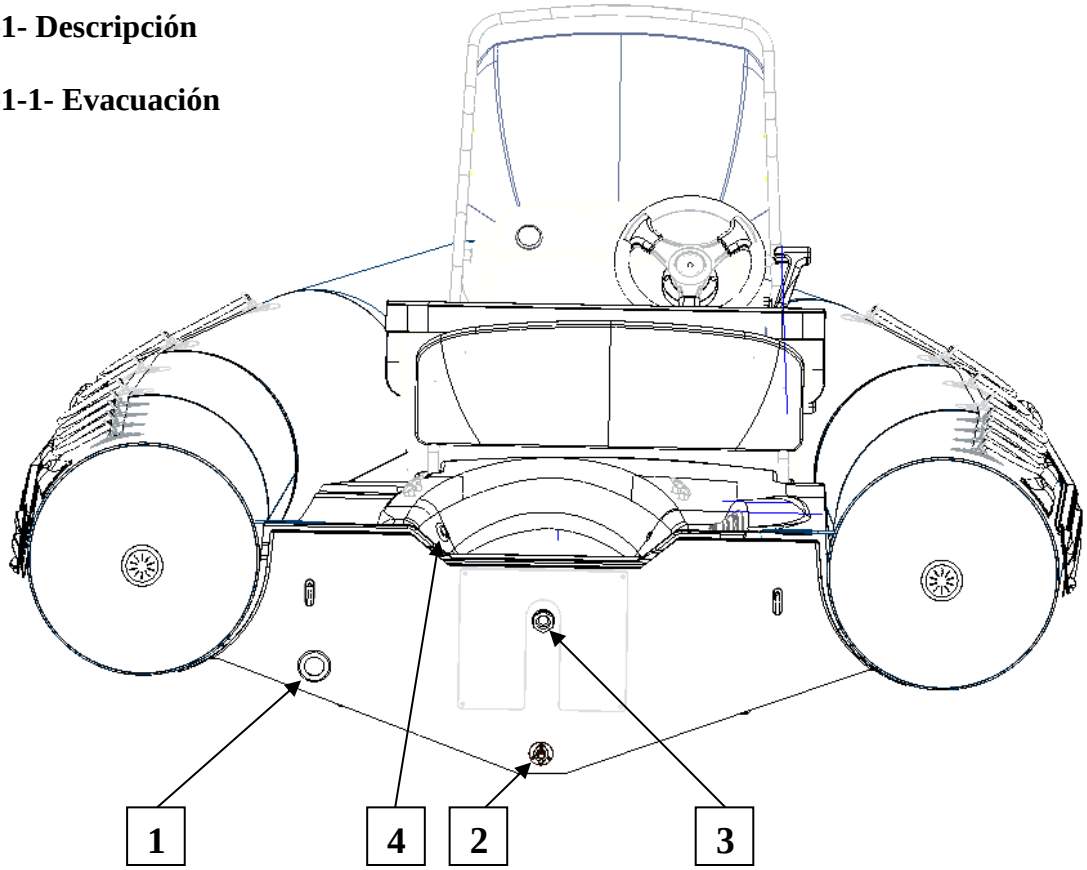

1	1 Desagüe rápido de cubierta
2	1 Desagüe de casco
3	1 Evacuación de la cubeta trasera
4	1 Salida evacuación bomba de achique (SUNRIDER 650)

ESPAÑOL

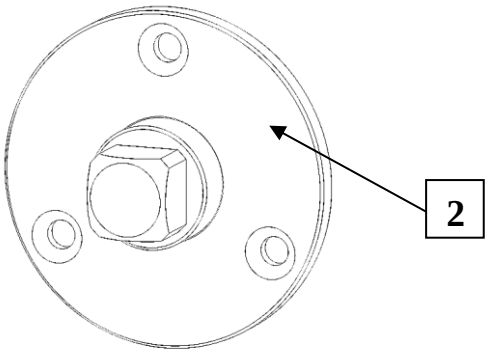

IV-5-1-2- Bomba de achique (SUNRIDER 650)

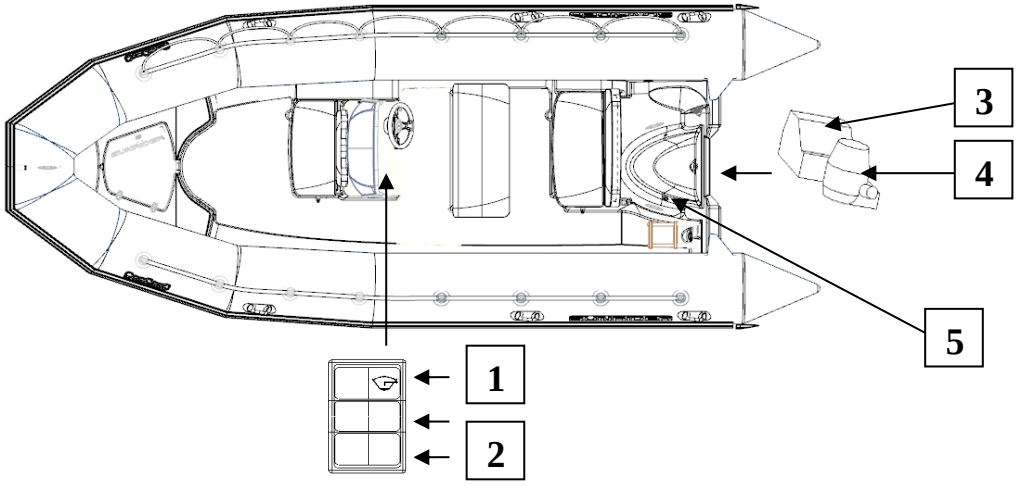

1	1 Interruptor bomba de achique
2	2 Ubicaciones interruptores
3	1 Bomba de achique
4	1 Disparador bomba de achique
5	1 Salida evacuación bomba de achique

IV-5-1-3- Vaciador rápido

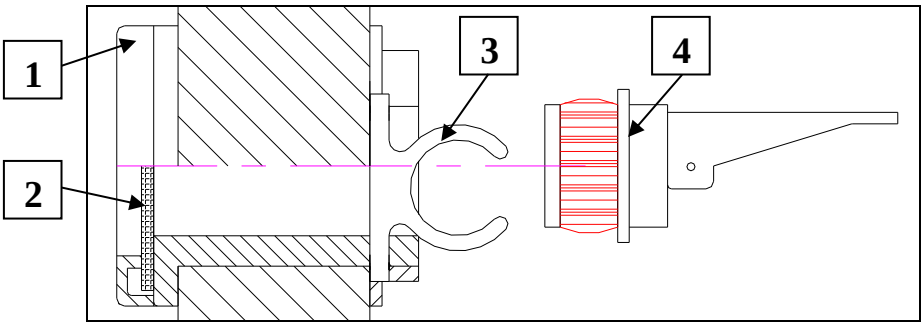

1	Desagüe rápido de cubierta
2	Membrana de vaciador rápido
3	Lira de sostén del tapón
4	Tapón

INSTALACIÓN Y CIRCUITO - Achique

NOTA:	**El vaciador rápido incluye:** **☑ una membrana flexible fija, que:** **- se deforma y permite vaciar, en ciertas condiciones, el agua en cubierta desde dentro del barco hacia afuera, cuando el barco está en marcha.** **-se pega, para producir una hermeticidad precaria temporal, para evitar la entrada imprevista de agua desde afuera hacia adentro del bote.** **☑ un tapón removible, que:** **dependiendo de su posición, activa o desactiva el dispositivo,** **brinda solo la hermeticidad final entre la parte externa e interna del bote.** **☑ una lira que permite sujetar el tapón, en período de flotabilidad.**

IV-5-2- Utilización
IV-5-2-1: Bomba de achique (sólo SUNRIDER 650)

	SI SU BARCO CUENTA CON ESTE TIPO DE DISPOSITIVO, ASEGÚRESE DE QUE ESTÉN EN CONDICIONES OPERATIVAS (TUBOS NO OBSTRUIDOS, TAPÓN QUITADO, BOMBA FUNCIONANDO EN MODO AUTOMÁTICO, BATERÍA CARGADA).

 ADVERTENCIA	**EN FONDEO, PONER EL INTERRUPTOR DE LA BOMBA DE ACHIQUE EN POSICIÓN MARCHA AUTOMÁTICA.**

Posición parada

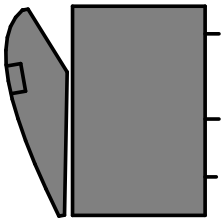

Posición marcha automática

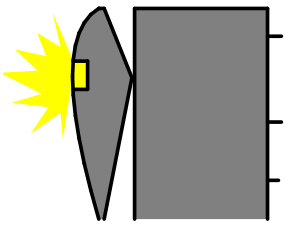

Posición marcha manual

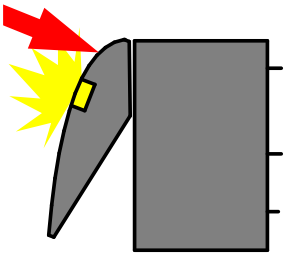

NOTA:	**Posición parada:** **No se debe activar esta posición prácticamente nunca.** **Posición marcha automática:** **Es normal notar que el testigo luminoso de la bomba de achique está encendido. En fondeo, incluso si está encendido durante varios meses, este testigo luminoso no puede descargar su batería.** **Posición marcha manual:** **Esta posición sirve para el achique.**

ESPAÑOL

IV-5-2-2: Vaciador rápido

IV-5-2-2-1: Barco fuera del agua (en remolque, calzo)

	POSICIÓN ABIERTA, TAPÓN RETIRADO.

IV-5-2-2-2: Barco en el agua

	☑ EN NAVEGACIÓN **POSICIÓN CERRADA, TAPÓN(ES) PUESTOS.** **☑ PROCEDIMIENTO DE VACIADO DEL AGUA EMBARCADA CON EL BARCO DETENIDO, RETIRAR EL TAPÓN, LUEGO NAVEGAR EN POSICIÓN DE FLOTABILIDAD (> 6 NUDOS) EL TIEMPO NECESARIO PARA EVACUAR EL AGUA. DETENER EL BARCO Y VOLVER A COLOCAR EL TAPÓN.** **☑ PARA EL FONDEO** **-FONDEO TEMPORAL U OTRA SITUACIÓN EN LA QUE EL BOTE NO CORRE EL RIESGO DE RECIBIR MUCHA AGUA (LLUVIA ABUNDANTE, ROMPIENTES).** **-FONDEO PROLONGADO O RIESGOSO** **RETIRAR EL TAPÓN; AL CABO DE UN TIEMPO EL AGUA DE AFUERA COMENZARÁ A ENTRAR PROGRESIVAMENTE POR LA MEMBRANA Y POCO A POCO CUBRIRÁ LA CUBIERTA HASTA QUE EL NIVEL EXTERNO Y EL INTERNO ESTÉN EN EQUILIBRIO Y LUEGO SE DETENDRÁ (PRINCIPIO DE LOS VASOS COMUNICANTES).**

 ADVERTENCIA	**SI EL BARCO RECIBE UNA GRAN CANTIDAD DE AGUA PROCEDENTE DE AFUERA (LLUVIA INTENSA, OLA) CON LOS TAPONES PUESTOS, EL BARCO PUEDE SUMERGIRSE (EFECTO BAÑERA). EL AGUA A BORDE PUEDE ENTONCES LLEGAR A LA BODEGA Y SOBRECARGAR EL BARCO, SUMERGIÉNDOLO Y DAÑANDO SERIAMENTE ÓRGANOS COMO EL MOTOR O LOS CIRCUITOS ELÉCTRICOS.**

INSTALACIÓN Y CIRCUITO - Achique

IV-5-2-3: Desagüe de casco
IV-5-2-3-1: Barco fuera del agua (en remolque, calzo)

	POSICIÓN ABIERTA, DESAGÜE RETIRADO.

IV-5-2-3-2: Barco en el agua

	POSICIÓN CERRADA, DESAGÜE PUESTO. **(ASEGÚRESE DE QUE EL DESAGÜE ESTÉ BIEN CERRADO)**

INSTALACIÓN Y CIRCUITOS - Extinción de incendio

IV-6- EXTINCIÓN DE INCENDIO

1	Emplazamiento del soporte del extintor

 ADVERTENCIA	**RECOMENDAMOS QUE SE DISPONGA DE UN EXTINTOR A BORDO Y QUE SE RESPETEN LAS LEYES VIGENTES DEL PAÍS.** **BAJO EL ASIENTO DEL PILOTO HAY UN EMPLAZAMIENTO SOPORTE DE EXTINTOR.**

E S P A Ñ O L

IV-7- FONDEO / AMARRE

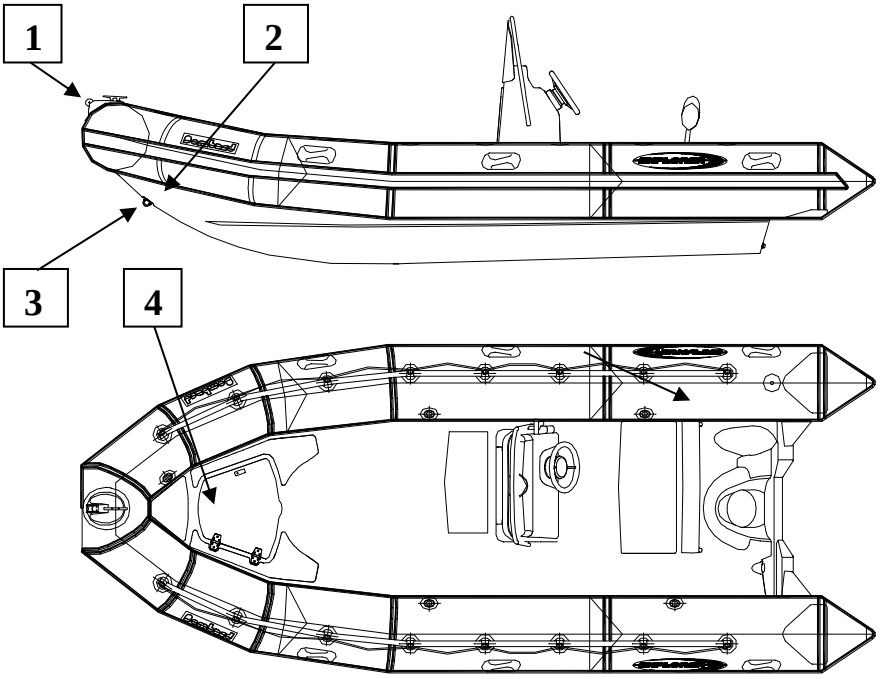

2 **Anilla de retención del cabo de fondeo situada en el interior del dofre de fondeo**

1	Grulla + Cornamusa + Polea
2	Anilla de retención del cabo de fondeo
3	Anilla de roda
4	Cofre de fondeo

ADVERTENCIA	**LAS CORNAMUSAS SÓLO PERMITEN UN AMARRE OCASIONAL DEL BARCO.** **EL AMARRE PERMANENTE DEBE REALIZARSE MEDIANTE EL CADENOTE DE RODA UBICADO EN LA PARTE ANTERIOR DEL BARCO.**

V-1- MONTAJE DE LA ROLL BAR

Fabricar 2 plantillas de taladrado (espesor mín.: 25 mm)

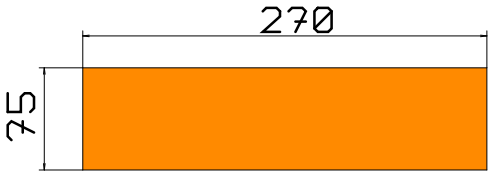

Montar la roll bar. Bloquearla como se muestra en la figura a continuación.

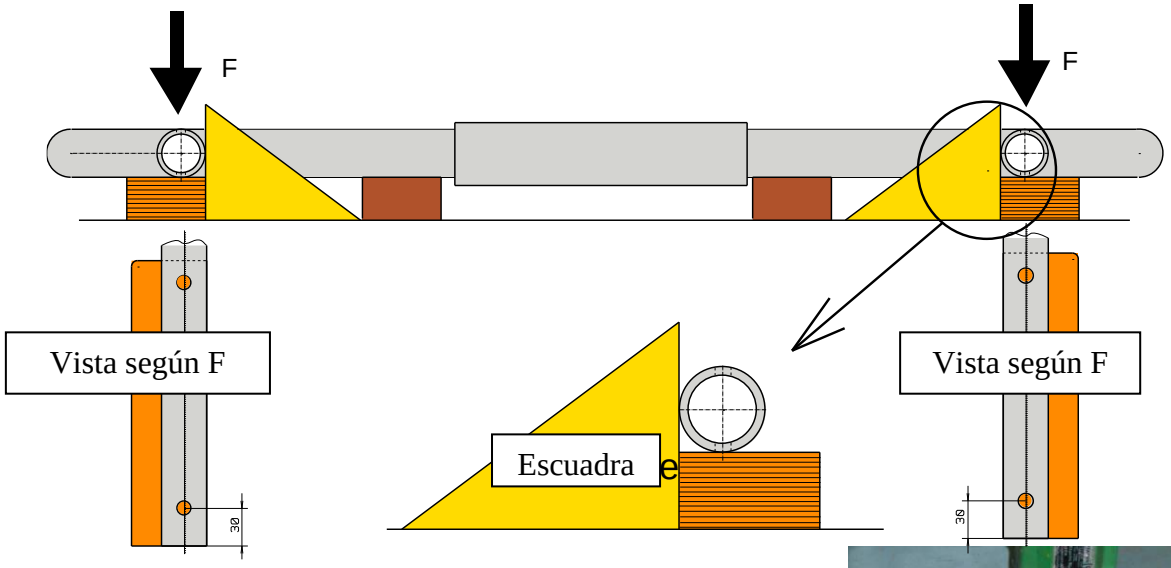

Marcar y taladrar los 2 x 2 agujeros de diám. 10,5 mm en las plantillas utilizando los agujeros de la roll bar de guía.

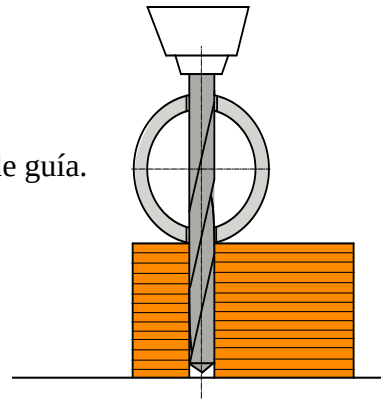

Posicionar, marcar y bloquear la plantilla
(por ej.: con cola termofundente)
contra el tablero de la embarcación.

ESPAÑOL

MONTAJE DE OPCIONES – Roll Bar

Taladrar los 2 X 2 agujeros en el tablero posterior, utilizando la plantilla de guía de taladrado.
A babor, proceder así o taladrar el tablero desde el interior del barco utilizando la roll bar de guía tras posicionarla correctamente y sujetarla.

	ES IMPORTANTE QUE TODOS LOS AGUJEROS SEAN PERPENDICULARES A LA CARA DEL TABLERO

Marcar la posición del eje de los agujeros taladrados antes a estribor.
Copiar el eje, como se muestra en la foto a la derecha.

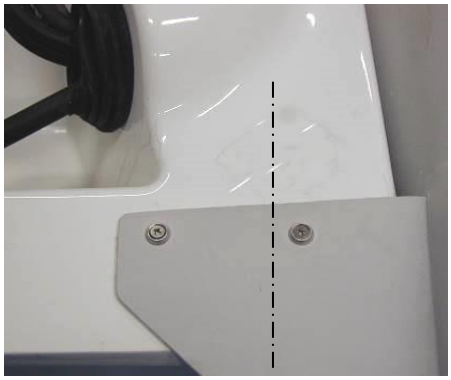

Taladrar un agujero de diám. 6 mm mínimo situado en el eje que se acaba de trazar

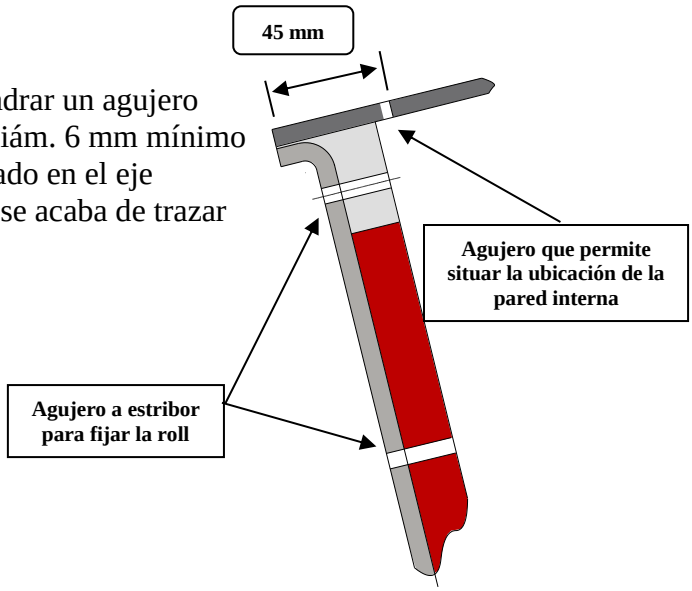

Taladrar un agujero de diám. 50 mm o poco más, tal que el borde y la pared interna del tablero sean tangentes y el centro se encuentre en el eje trazado.

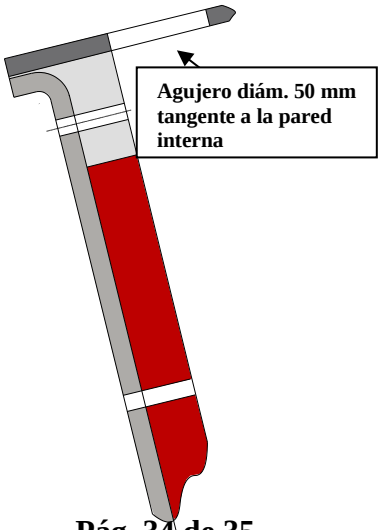

MONTAJE DE OPCIONES – Roll Bar

Colocar masilla de estanqueidad (de tipo Sikaflex) en todos los bulones y en los agujeros. Colocar los separadores a babor. Sujetar la roll bar. Realizar un sello correcto alrededor del agujero de diám.50 mm.

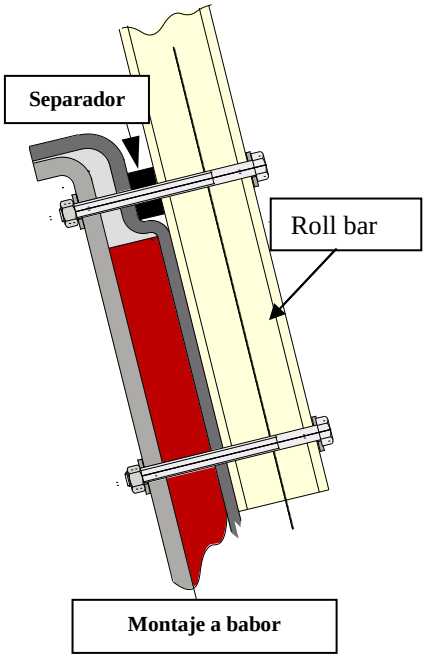

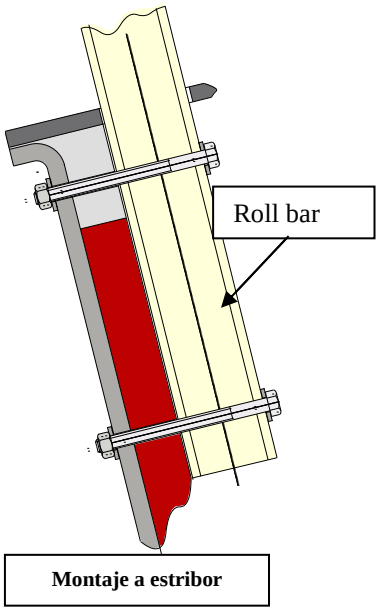

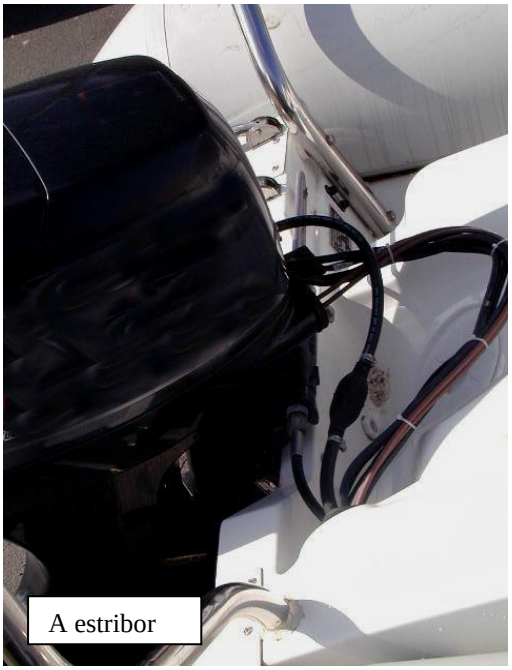

ESPAÑOL

2 chemin de la Val Priout
31450 AYGUESVIVES
FRANCE

© Copyright Z NAUTIC 2015 - Z NAUTIC S.A.S.U. au capital de 7 000 000 Euros - R.C.S PARIS 812 206 340

2 chemin de la Val Priout
31450 AYGUESVIVES
FRANCE

© Copyright Z NAUTIC 2015 - Z NAUTIC S.A.S.U. au capital de 7 000 000 Euros - R.C.S PARIS 812 206 340

Manuel du Propriétaire
Owner's Manual -Manuale del Proprietario
Eignerhandbuch- Manual del propietario

Tome 2 - Volume 2- Teil 2 - Tomo 2

SUNRIDER 500 - 550 - 650

609305 B

Edition 3

INDICE

	PAGINA
⇨ I – GENERALITA'	
I-1-Caratteristiche tecniche	2 - 5
I-2-Inventario	6 - 7
I-3-Elementi funzionali	8
I-4-Manutenzione	9
⇨ II – IL CANOTTO	
II-1-Tappe principali per la messa in servizio del gommone	10
II-2-Sistema di gonfiaggio	10 – 12
II-3-Pressione	13
⇨ III – SISTEMA DI PROPULSIONE	14
⇨ IV - IMPIANTO E CIRCUITI	
IV-1-Sistema d'alimentazione del carburante	15 - 21
IV-2-Impianto elettrico	22 - 25
IV-3-Sterzo	26
IV-4-Passaggio cavi	27
IV-5-Impianto d'asciugamento	28 - 32
IV-6-Estinzione d'incendi	32
IV-7-Ormeggio/Ancoraggio	33
⇨ V – MONTAGGIO IN OPZIONE	
V-1-Roll bar	34 - 36

ITALIANO

DESCRIZIONE – Caratteristiche tecniche

I -1-1- CARATTERISTICHE TECNICHE SUNRIDER 550

Dimensioni		
	(m)	5.00
	(ft)	16’05“
	(m)	3.77
	(ft)	12’ 4“
	(m)	2.1
	(ft)	6’ 11“
	(m)	1.1
	(ft)	3’ 7"
Ø	(m)	0.50
	(ft)	1“ 8“

Certificazione	
CE (2013/53/EU)	**C / D**

Capacità		
(ISO)		9
Maximum	Kg(1)	1060
	lb. (1)	2337
	Kg (2)	280
	lb. (2)	617
		5

Motorizzazione			
L Long / XL			L- monomotore
	Potenza MINIMA consigliata	CV(3)	40
		kW(3)	30
	Potenza MASSIMA consigliata	CV	50
		kW	38
	Potenza MASSIMA autorizzata	CV(3)	70
		kW(3)	53
Maximum	Peso MASSIMO autorizzato	Kg	170
		Lbs	375

Dimensioni d’ingombro			
a	a(4)	4.05 m	13’ 3"
b	b(4)	1.28 m	4’ 3"
c	c	1.66 m	5’ 5"

DESCRIZIONE – Caratteristiche tecniche

I -1-2- CARATTERISTICHE TECNICHE SUNRIDER 550

Dimensioni		
	(m)	5.50
	(ft)	18’ 1“
	(m)	4.20
	(ft)	13’ 9“
	(m)	2.18
	(ft)	7’ 2“
	(m)	1.22
	(ft)	4’
Ø	(m)	0.50
	(ft)	1’ 8“

Certificazione	
CE (2013/53/EU)	**C / D**

Capacità		
(ISO)		11
Maximum	Kg (1)	1157
	lb. (1)	2551
	Kg (2)	350
	lb. (2)	772
		5

Motorizzazione			
L Long / XL			L- monomotore
	Potenza MINIMA consigliata	CV(3)	50
		kW(3)	37
	Potenza MASSIMA consigliata	CV	70
		kW	53
	Potenza MASSIMA autorizzata	CV(3)	90
		kW(3)	68
Maximum	Peso MASSIMO autorizzato	Kg	200
		Lb	441

Dimensioni d’ingombro			
a	a (4)	4,6 m	15’ 1”
	b (4)	1,41 m	4’ 8”
c b	c	1,70 m	5’ 7”

I T A L I A N O

DESCRIZIONE – Caratteristiche tecniche

I -1-3- CARATTERISTICHE TECNICHE SUNRIDER 650

Dimensioni		
	(m)	6.35
	(ft)	20’ 10“
	(m)	4.8
	(ft)	15’ 9“
	(m)	2.45
	(ft)	8’
	(m)	1.35
	(ft)	4’ 5“
Ø	(m)	0.55
	(ft)	1’ 10“

Certificazione			
CE (2013/53/EU)		B	C / D
Capacità			
(ISO)		5	13
Maximum	Kg (1)	1000	1600
	lb. (1)	2205	3527
	Kg (2)	470	
	lb. (2)	1036	
		5	
Motorizzazione			
L Long / XL		L- monomotore	
Potenza MINIMA consigliata	CV(3)	70	
	kW(3)	53	
Potenza MASSIMA consigliata	CV	90	
	kW	68	
Potenza MASSIMA autorizzata	CV(3)	150	
	kW(3)	115	
Maximum Peso MASSIMO autorizzato	Kg	226	
	Lb	499	
Dimensioni d’ingombro			
a	a (4)	5.4	17’ 9”
b	b (4)	1.73	5’ 8”
c	c	1.73	5’ 8 ”

DESCRIZIONE – Caratteristiche tecniche

NOTA	**Tolleranze sulle dimensioni: ± 4%** **Tolleranze sui pesi: ± 5%**

NOTA	**(1) Il carico massimo consentito è stato calcolato in conformità alla norma ISO 6185. Si raccomanda di navigare con la massima prudenza quando l'imbarcazione è caricata fino al carico massimo consentito.** **(2) Pesi indicati accessori esclusi** **(3) Le potenze consigliate corrispondono ad uno sfruttamento ottimale delle capacità dell'imbarcazione per carico medio sopportato. In funzione del tipo di utilizzo prevalente, potrà essere preferita la motorizzazione massima (sci nautico) o minima (pesca, impiego famigliare).** **(4) Dimensioni dello scafo senza gommone.** **Utilizzate con la massima prudenza la potenza massima autorizzata (vedere Tomo 1 del manuale, capitolo "Consigli per la navigazione").**

ATTENZIONE	**NON SUPERARE IL CARICO MASSIMO INDICATO SUI DOCUMENTI, ADDIZIONANDO LE MASSE DEL MOTORE, DEL CARBURANTE, DEGLI ACCESSORI, DEI PASSEGGERI E DEL RELATIVO EQUIPAGGIAMENTO E DI EVENTUALI ALTRI CARICHI.**

DESCRIZIONE – Inventario

I-2-INVENTARIO

	500	550	650
SCAFO			
• Scafo in poliestere a V pronunciato con fasciami	●	●	●
• Ponte antiscivolo	●	●	●
• 1 Anello di prua	●	●	●
• 2 Anelli posteriori di rimorchio	●	●	●
• 1 Botola di accesso alla vaschetta motore	●	●	●
• 1 Valvola di scarico rapido ad alta portata	●	●	●
• 1 Alleggio di rabbocco	●	●	●
• 1 Pompa di sentina			●
GOMMONE			
• Tessuto 1100 Décitex a doppia contestura	●	●	●
• 5 Valvole semi-incassate	●	●	●
• Banda antigraffio di deflessione ad ampio profilo	●	●	●
• Passacatena di prua in poliestere	●	●	●
• Rizze laterali in poliammide	●	●	●
• 4 Maniglie esterne	●	●	●
• Rinforzi per punte	●	●	●
EQUIPAGGIAMENTO STANDARD			
• 1 Console centrale basculante con:	●	●	●
- Volante, scatola e cavo sterzo	●	●	●
- Parabrezza, corrimano	●	●	●
-1 Serbatoio fisso da 77 litri + trasmettitore di flusso		●	●
1 Serbatoio fisso da 55 litri + trasmettitore di flusso	●		
- Sedile d'appoggio console	●	●	●
- 1 filtro di separazione acqua/benzina	●	●	●
- 1 vano portabagagli anteriore	●	●	●
-1Bolster 2 posti que ribalta			●

DESCRIZIONE – Inventario

	500	550	650
EQUIPAGGIAMENTO STANDARD (CONTINUA)			
• 1 Indicatore di livello (non montato)	●	●	●
• 2 Pagaie	●	●	●
• 1 Pompa a piede	●	●	●
• 1 Valigetta porta-attrezzi	●	●	●
• 1 Manuale del proprietario (2 tomi)	●	●	●
• 1 Tappo manometro	●	●	●
• 1 Scaletta di discesa retrattile	●	●	●
ACCESSORI OPTIONAL			
• Tendoline	●	●	●
• Telone d'ormeggio	●	●	●
• Roll bar	●	●	●
• Combinato prendisole/tavolo pic-nic anteriore	●	●	●
• Pianale in teck sintetico	●	●	●

DESCRIZIONE – Elementi funzionali

I-3-DESCRIZIONE DEI PRINCIPALI ELEMENTI FUNZIONALI:

I-3-DESCRIPTION DES ELEMENTS FONCTIONNELS ESSENTIELS:

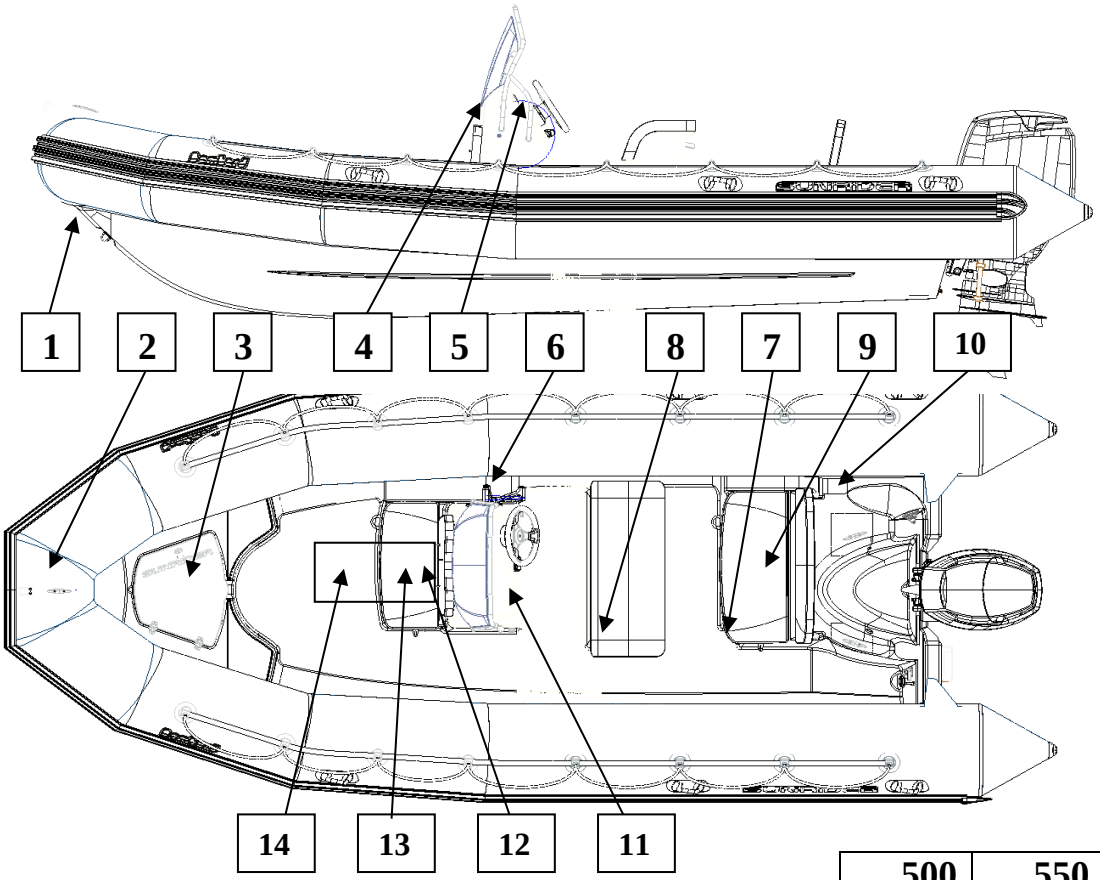

		500	550	650
1	Anello di prua	●	●	●
2	Passacavo + Galloccia + Puleggia	●	●	●
3	Pozzo dell'ancora	●	●	●
4	Console di comando	●	●	●
5	Sterzo	●	●	●
6	Spazio scatola di comando	●	●	●
7	Spazio supporto estintore	●	●	●
8	Bolster			●
9	Sedile gavone di poppa con schienale fisso	●	●	●
10	Filtro di separazione acqua/benzina	●	●	●
11	Indicatore di livello serbatoio (non montato)	●	●	●
12	Valvole di chiusura circuito d'alimentazione benzina del serbatoio	●	●	●
13	Riempimento serbatoio della benzina	●	●	●
14	Serbatoio della benzina	●	●	●

I-4-MANUTENZIONE

I-5-1-Trasporto:

• Le raccomandazioni per la messa su rimorchio sono specificate nel manuale del proprietario TOMO I.

I-5-2-Deposito:

ATTENZIONE	**IL GOMMONE DEVE ASSOLUTAMENTE SOSTARE SULLA LINEA DI PRUA (VEDERE SCHIZZO SOTTOSTANTE).**

SUNRIDER 500

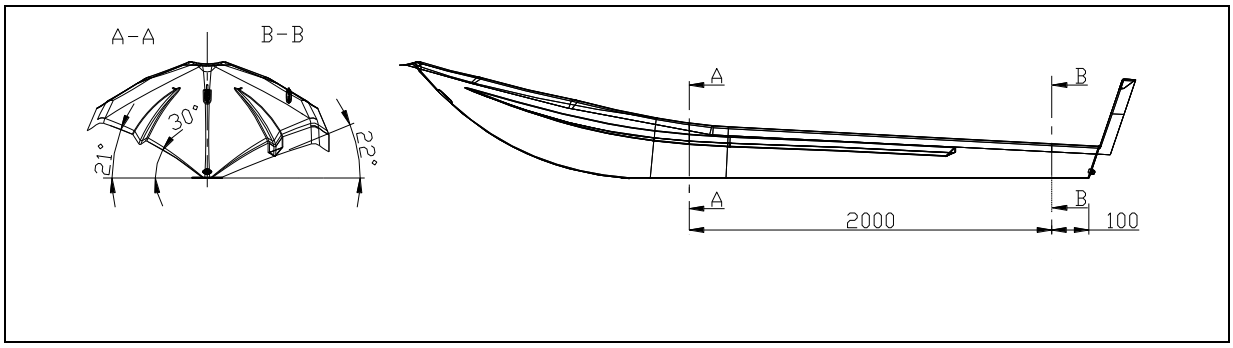

SUNRIDER 550

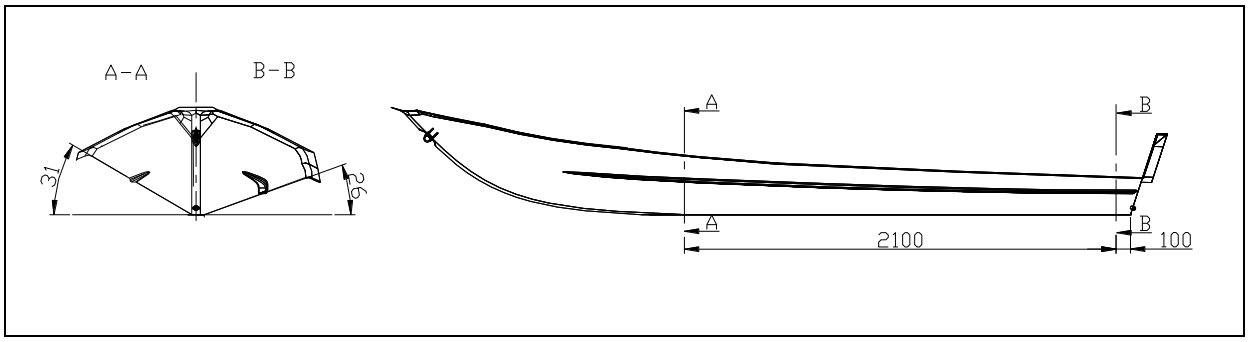

SUNRIDER 650

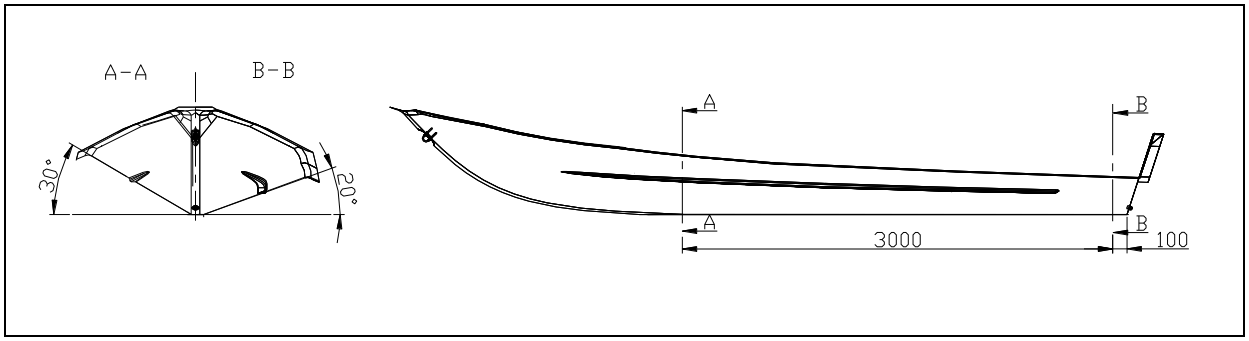

ITALIANO

CANOTTO – Tappe fondamentali

II – IL CANOTTO

II-1-TAPPE FONDAMENTALI DELLA MESSA IN SERVIZIO DEL CANOTTO

Raccomandiamo di seguire la procedura di montaggio del battello. Procedere passo passo, riportandosi sempre alle pagine indicate.

PROCEDURA DI GONFIAGGIO	PAGINA	SEZIONE
1. Procedere all'inventario delle componenti costitutive della vostra imbarcazione.	7 & 8	**Inventario**
2. Procedere al gonfiaggio del canotto, prestando attenzione a rispettare le pressioni d'utilizzo.	11 & 12	**Gonfiaggio del battello**
	13	**Pressione**

II-2-SISTEMA DI GONFIAGGIO

LA POMPA AD ARIA

a. adattatore

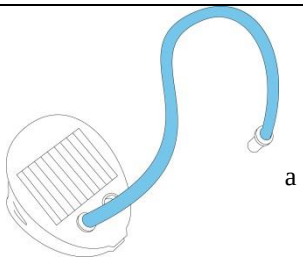

LE VALVOLE "EASY PUSH"

Per attivare le valvole	in posizione di gonfiaggio	in posizione di sgonfiaggio
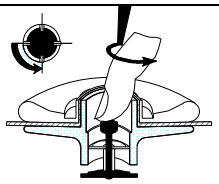 **pulsante**	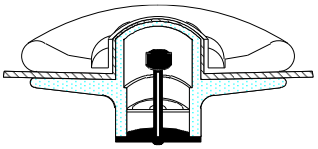 **La membrana è bloccata in posizione di gonfiaggio**	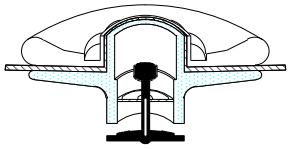 **La membrana è bloccata in posizione di sgonfiaggio**

Attivare le valvole in posizione di gonfiaggio.

Collegare il tubo del gonfiatore alla valvola
Per un corretto gonfiaggio, il gonfiatore deve essere perfettamente posizionato al suolo
Il battello si gonfia rapidamente se l'azione è effettuata senza precipitazione.

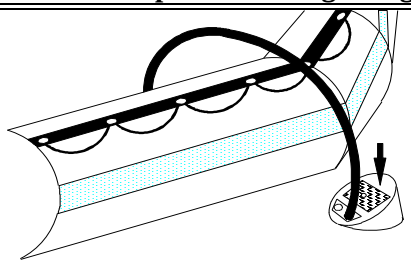

ATTENZIONE	**NON UTILIZZARE COMPRESSORI O BOMBOLE AD ARIA COMPRESSA.**

GOMMONE – **GONFIAGGIO DEL BATTELLO**

GONFIAGGIO DEL GOMMONE

- **Inserire** l'adattatore corrispondente al tubo della valvola a scomparsa nel manicotto del tubo della pompa ad aria.

Procedere al gonfiaggio del gommone **equilibrando le pressioni dei diversi compartimenti, sino a quando le paratie (a) non scompaiano completamente (pressione = 240 mb)**

	NON PORTARE MAI A SOVRAPRESSIONE UN SOLO COMPARTIMENTO	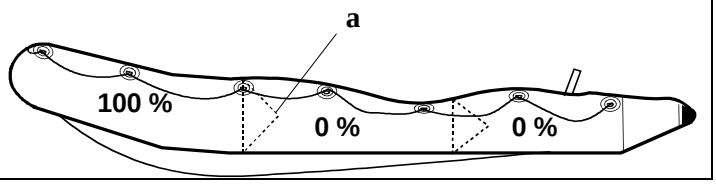
	1	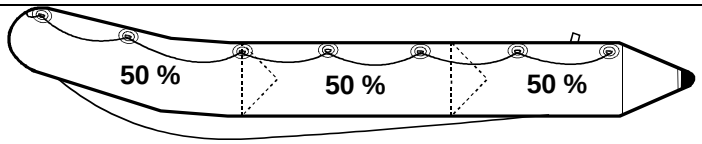
	2	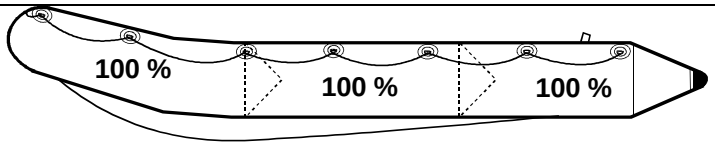

Il gonfiaggio è ultimato: Avvitare i tappi delle valvole di gonfiaggio.

ATTENZIONE	**E' NORMALE CONSTATARE UNA LEGGERA FUGA D'ARIA DALLA VALVOLA PRIMA DI INSERIRE IL TAPPO** **AVVITARE SEMPRE I TAPPI IN QUANTO GARANTISCONO, DA SOLI, LA TENUTA STAGNA FINALE.**

ITALIANO

GOMMONE - PRESSIONE

II-3-PRESSIONE

La pressione d'utilizzo del gommone deve corrispondere a 200 - 240 mb/ 3,4 PSI (centro della zona verde del manometro).

Il vostro gommone è dotato di un indicatore di pressione ***ACCESS*** suscettibile di consentirvi una lettura rapida ed efficace in fase di gonfiaggio (vedere le istruzioni d'utilizzo sezione "Sistema di gonfiaggio").

La temperatura ambiente dell'aria o dell'	Temperatura ambiente	pressione interna del gommone
acqua influisce, in modo direttamente proporzionale, sul	+1°C	+4 mb / 0,06 PSI
livello della pressione interna del gommone:	-1°C	-4 mb / 0,06 PSI

Risulta altrettanto fondamentale il fatto di saper prevenire:
Provvedere a verificare e regolare la pressione dei compartimenti gonfiabili (rigonfiando o sgonfiando a seconda dei casi) in funzione delle variazioni di temperatura (nella fattispecie nei casi di sensibili escursioni di temperatura tra il mattino e la sera in zone particolarmente calde) e assicurarsi che la pressione non si discosti dalla zona di pressione consigliata (da 220 a 270 mb/zona verde).

ATTENZIONE	**CON IL GOMMONE ECCESSIVAMENTE GONFIO, LA PRESSIONE SOLLECITA IN MODO ANORMALE LA STRUTTURA GONFIABILE CON IL RISCHIO DI UN EVENTUALE ROTTURA DELL'ASSEMBLAGGIO.**

IN CASO DI SOVRAPRESSIONE

VALVOLA SEMI-INCASSATA: Far fuoriuscire l'aria premendo il pulsante della valvola	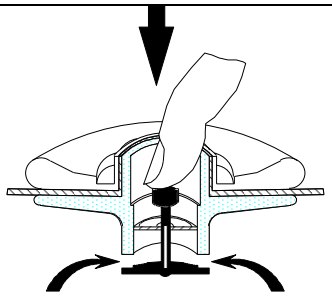

ATTENZIONE	**SE SI NOTA UNA DEFORMAZIONE DEL GOMMONE, RIEQUILIBRARE LE PRESSIONI DEI VARI COMPONENTI.**

III-SISTEMA DI PROPULSIONE

Fare riferimento alle istruzioni BOMBARD, nonché alle istruzioni del fabbricante del motore.

Per un impiego ottimale della vostra imbarcazione, siete pregati di contattare il vostro rivenditore di fiducia.

IV - IMPIANTO E CIRCUITO

IV-1-SISTEMA DI ALIMENTAZIONE DEL CARBURANTE

IV-1-1- Descrizione

IV-1-1-1-Descrizione dei principali elementi funzionali:

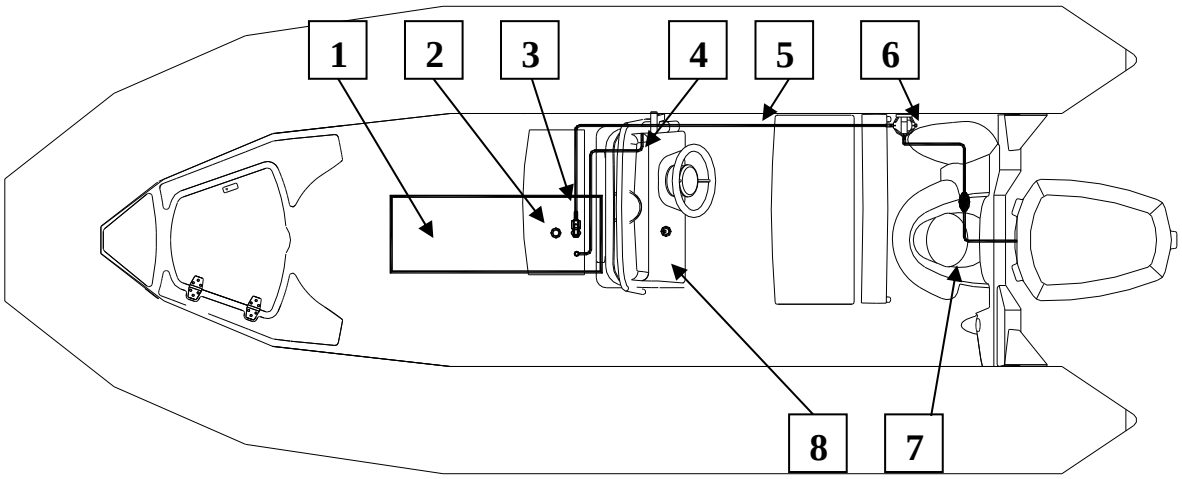

2 Riempimento serbatoio della benzina

1	Serbatoio della benzina
2	Riempimento serbatoio della benzina
3	Valvole di chiusura circuito d'alimentazione benzina del serbatoio
4	Uscita di sfiato
5	Tubo di alimentazione benzina
6	Filtro di separazione acqua/benzina
7	Interruttore di adescamento (non in dotazione)
8	Supporto indicatore di livello serbatoio (non montato)

IV-1-1-2- Descrizione del serbatoio SUNRIDER 550/650

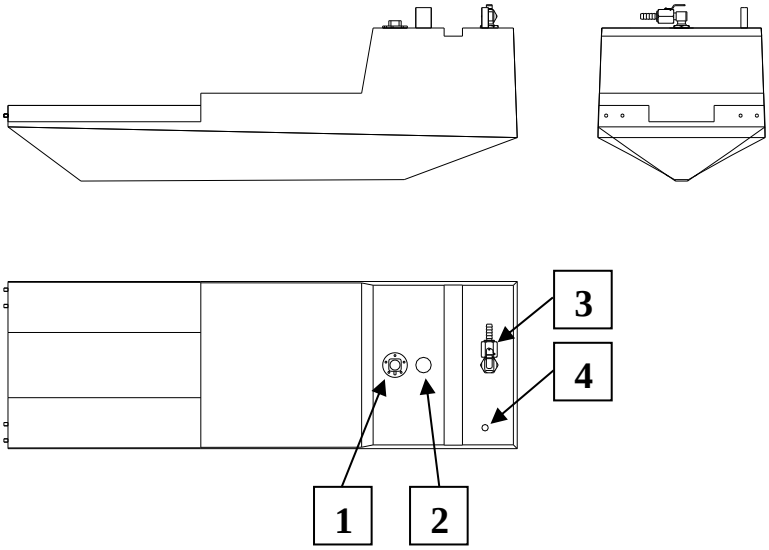

IV-1-1-3- Descrizione del serbatoio SUNRIDER 500

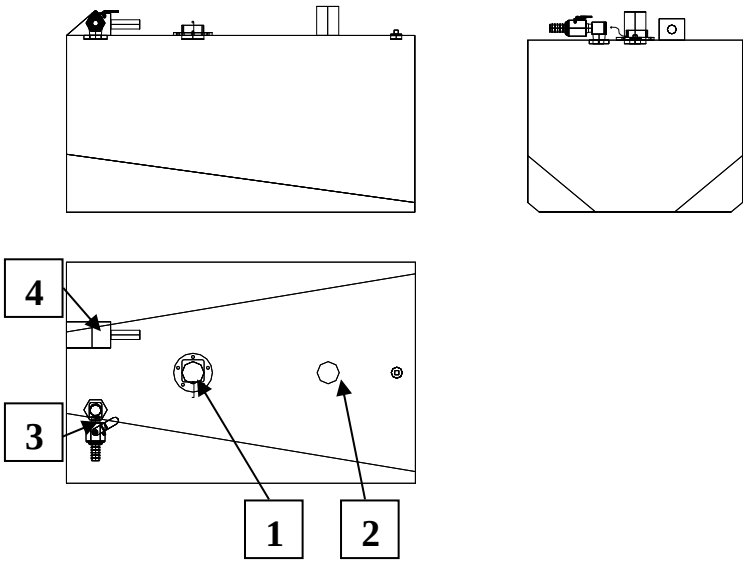

1	Trasmettitore di flusso indicatore di livello
2	Riempimento serbatoio
3	Valvola di chiusura circuito d'alimentazione benzina
4	Sfiato

IV-1-1-4- Descrizione del filtro di separazione acqua/carburante

RIFERI-MENTO	DENOMINAZIONE
1	Testa del filtro, fissata al gommone
2	Elemento di filtrazione intercambiabile

⚠ ATTENZIONE	**SOSTITUIRE LA CARTUCCIA DEL FILTRO TUTTI 50 ORAS DE UTILIZZAZIONE**

IMPIANTO E CIRCUITO - Carburante

IV-1-2- Utilizzo del circuito d'alimentazione della benzina

NOTA:	**☑ Sbloccare gli elementi a scatto tirando sulla manopola.** **☑ Aprire la console (vedi foto).** **☑ Valvola del circuito di benzina:** **- Quando la barca non viene utilizzata, chiudere la valvola del circuito di benzina.** **- Quando si deve usare la barca, aprire la valvola del circuito di benzina.** **☑ Chiudere la console.** **☑ Bloccare gli elementi a scatto**

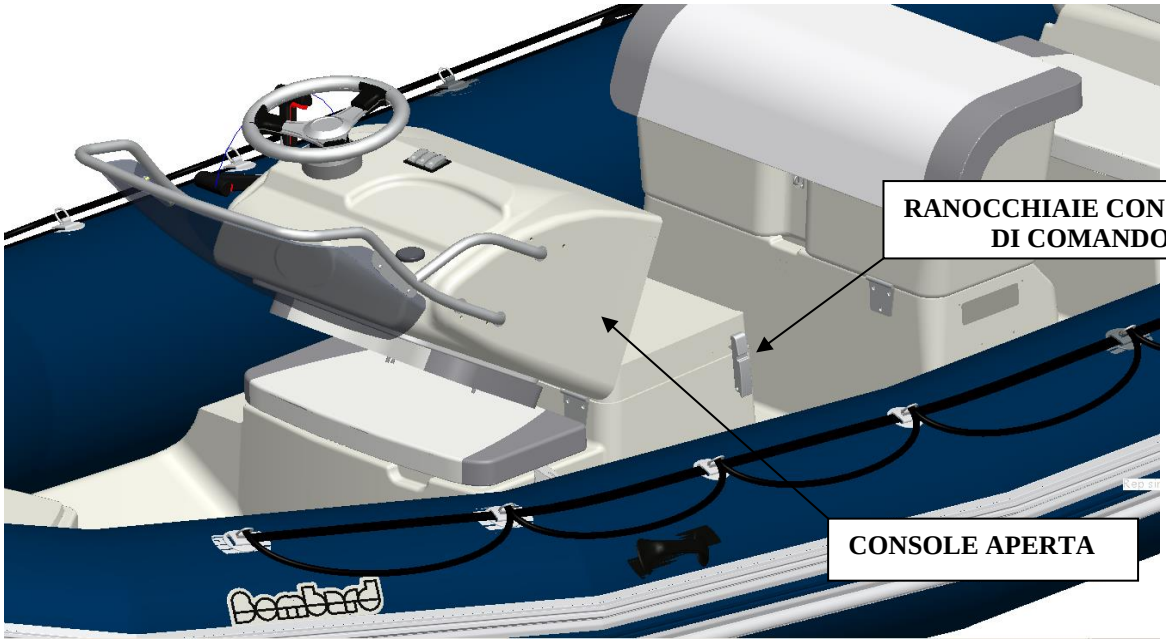

ITALIANO

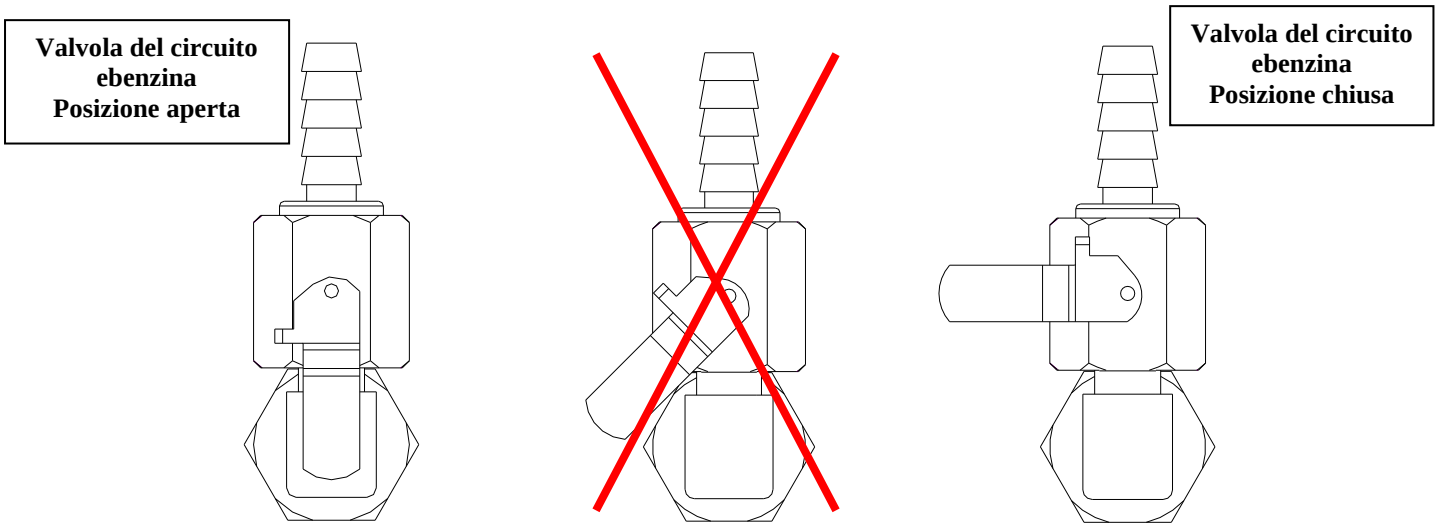

⚠ **ATTENZIONE**	**VERIFICARE CHE LA LEVA DELLA VALVOLA SI TROVI IN POSIZIONE APERTA PRIMA DI AVVIARE IL MOTORE**

IV-1-3- Manutenzione

IV-1-3-1 Sostituzione o manutenzione del serbatoio:

NOTA:	**Se bisogna sostituire il serbatoio della benzina, ritagliare l'apposita traccia predisposta sulla console. Si potrà così installare una botola di accesso al serbatoio. Per una perfetta ottimizzazione consultare il concessionario BOMBARD.**

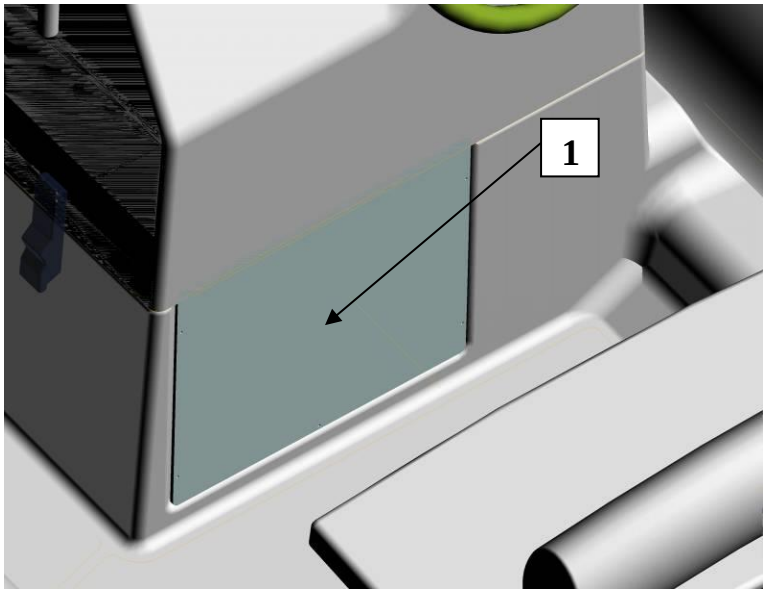

1	Traccia predisposta per la sostituzione del serbatoio

IV-1-3-2 Filtro di separazione Acqua / Carburante

NOTA:	**Allo scopo di proteggere il motore, un filtro separatore acqua/benzina è presente sul circuito d'alimentazione della benzina del motore.**

ATTENZIONE	**SOSTITUIRE LA CARTUCCIA DEL FILTRO TUTTI 50 ORAS DE UTILIZZAZIONE**

Sostituzione della cartuccia del filtro:
Seguire scrupolosamente le istruzioni fornite da BOMBARD, nonché le disposizioni del costruttore del filtro.

Posizionare un imbuto sotto la cartuccia da sostituire.
Prima di sostituire il filtro a cartuccia, assicurarsi che il sistema d'alimentazione della benzina non sia in pressione.
Riferirsi al manuale d'istruzioni del produttore del motore.

La benzina è una materia estremamente infiammabile. Spengnere il motore, staccare la batteria e non fumare nè procedere all'istallazione del kit in prossimità di una fiamma.
Posizionare un imbuto sotto la cartuccia da sostituire
Prima di sostituire il filtro a caruccia, assicurarsi che il sistema d'alimentazione della benzina non sia in pressione.

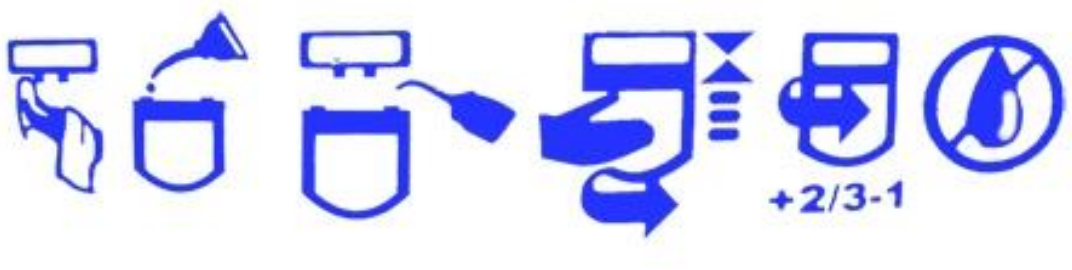

IV-1-4- Avvertenze:

ATTENZIONE	**☑ IN CASO DI EVENTUALI FUGHE DI BENZINA O INIZIO DI INCENDIO, LA VALVOLA DI CHIUSURA DEL CIRCUITO D'ALIMENTAZIONE DELLA BENZINA, POSTA SUL SERBATOIO, AL DI SOTTO DELLA CONSOLE DI COMANDO, CONSENTE D'ISOLARE IL SERBATOIO DEL CIRCUITO D'ALIMENTAZIONE DELLA BENZINA E DEVE, PERTANTO, ESSERE IMMEDIATAMENTE CHIUSA.** **☑ UN SERBATOIO PIENO EVITA FENOMENI DI CONDENSA IN OCCASIONE DELLE USCITE IN MARE.** **☑ VERIFICARE IL CORRETTO SERRAGGIO DELLE FASCETTE DI OGNI SINGOLO MANICOTTO.** **☑ IN FASE DI SPURGO DEL FILTRO, PRESTARE ATTENZIONE A** **NON FAR DEFLUIRE L'ACQUA ALL'INTERNO DEL CANOTTO. POSIZIONARE UNA VASCA** **DI RACCOLTA AL DI SOTTO DEL FILTRO.** **☑ SOSTITUZIONE DELLA CARTUCCIA DEL FILTRO: TOGLIERE LA TENSIONE, VERIFICARE CHE LA VALVOLA SIA CHIUSA, NON FUMARE E UTILIZZARE DEI GUANTI.** **☑ LEGGERE ATTENTAMENTE LE ISTRUZIONI RIPORTATE SUL** **MANUALE DEL FILTRO.**

IV-2-IMPIANTO ELETTRICO
IV-2-1- Descrizione
IV-2-1--1 Schema elettrico dell'indicatore di livello benzina

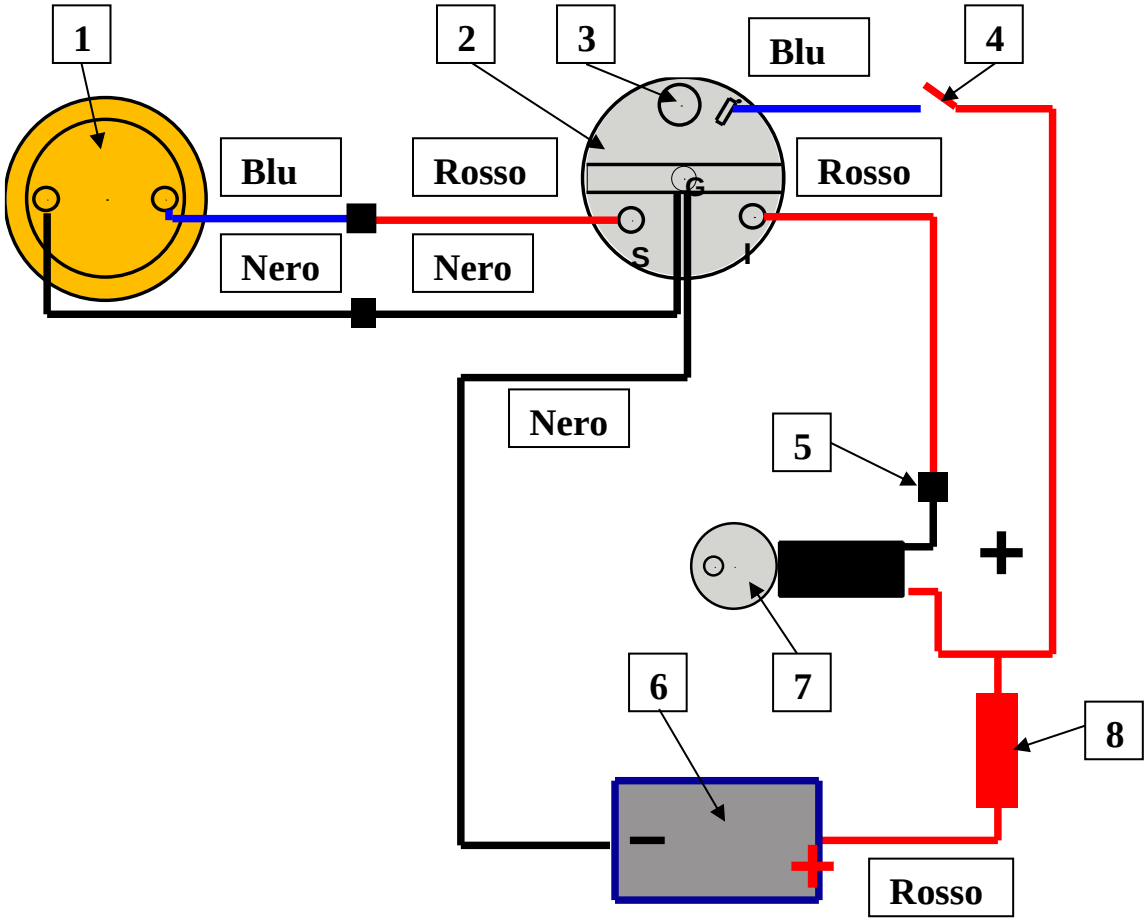

1	Trasmettitore di flusso
2	Indicatore di livello
3	Luce indicatore di livello
4	Interruttore luce di posizione o luce indipendente (optional)
5	Collegamento, individuare l'uscita positiva del contattore
6	Batteria
7	Contattore della scatola comandi motore
8	Fusibile

IV-2-1--2 Schema elettrico della pompa di sentina (solo SUNRIDER 650)

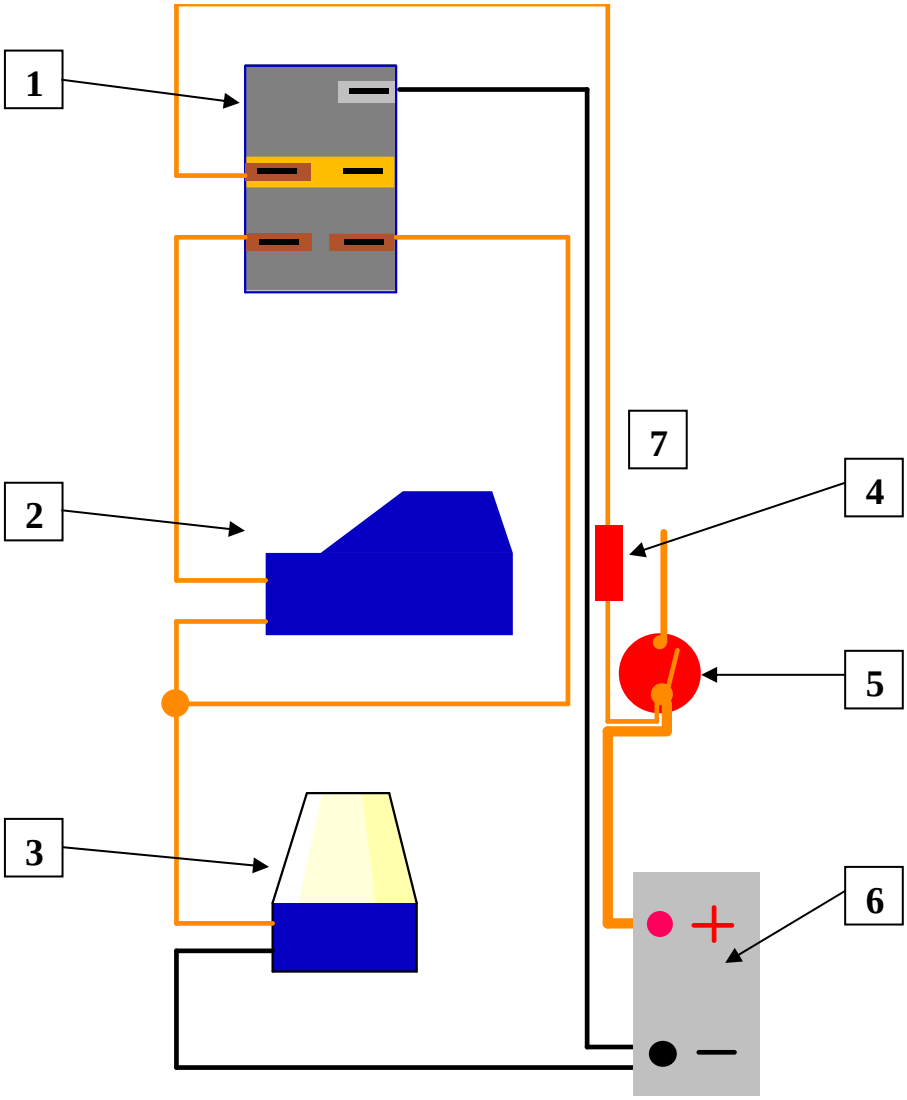

1	Interruttore pompa di sentina
2	Dispositivo di avviamento
3	Pompa di sentina
4	Porta fusibili a tenuta stagna + fusibile
5	Interruttore di sicurezza (non in dotazione)
6	Batteria
7	Verso cablaggio accessori (non in dotazione)

IV-2-2- Utilizzo:

IV-2-2-1- Cablaggio elettrico (non in dotazione):
Per un impiego ottimale della vostra imbarcazione, siete pregati di contattare il vostro rivenditore di fiducia.

IV-2-2- Batteria (non in dotazione)

NOTA:	**Lo spazio per la vasca batteria nel cofano posteriore della barca.**

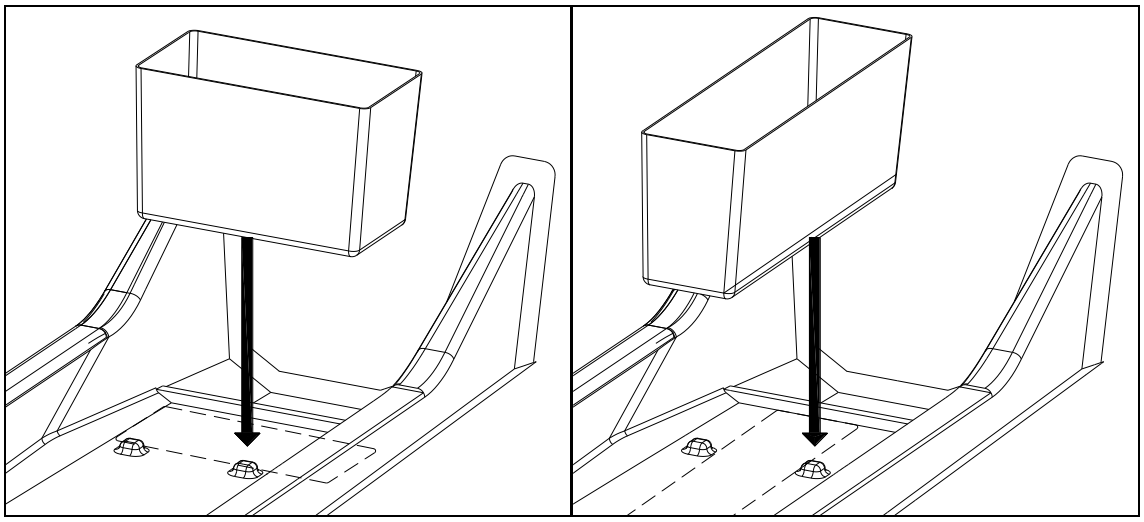

ATTENZIONE	**SI RACCOMANDA DI UTILIZZARE UNA VASCA BATTERIA.** **LA BATTERIA DEVE ESSERE FISSATA CORRETTAMENTE.** **UTILIZZARE UN CAVO DA FISSARE AGLI APPOSITI MORSETTI.**

IV-2-2- Interruttore di sicurezza (non in dotazione)

ATTENZIONE	**SI RACCOMANDA DI UTILIZZARE UN INTERRUTTORE DI SICUREZZA PER I CABLAGGI DEL MOTORE E GLI ACCESSORI** **IL CABLAGGIO ELETTRICA DELLA PRESA DI SENTINA DEVE ESSERE A PRESA DIRETTA CON IL CAVO DELLA BATTERIA, ET CON UN FUSIBILE.**

IV-2-3- Manutenzione:
IV-2-3-1 Manutenzione della batteria

Per tutti gli interventi di manutenzione ordinaria, si prega di fare riferimento alle istruzioni fornite da BOMBARD, nonché alle istruzioni fornite dal costruttore delle batterie.

	PROCEDERE ALLA MANUTENZIONE DELLA BATTERIA: **☑ MANTENERE LA BATTERIA PERFETTAMENTE PULITA E BEN ASCIUTTA, AL FINE DI EVITARE L'USURA PREMATURA DELLA STESSA.** **☑ PROVVEDERE AL CORRETTO SERRAGGIO E ALLA MANUTENZIONE DEI CAPICORDA, LUBRIFICANDOLI REGOLARMENTE CON VASELINA.**

ATTENZIONE	**L'ACQUA PROVENIENTE DALLA RETE DI ALIMENTAZIONE CONTIENE MINERALI CHE DANNEGGIANO LE BATTERIE. RABBOCCARE SEMPRE CON ACQUA DISTILLATA.**
ATTENZIONE	• **TENERE LE BATTERIE E L'ELETTROLITA FUORI DALLA PORTATA DEI BAMBINI.** • **NON CORICARE MAI LA BATTERIA.** • **PER AGGIUNGERE ELETTROLITA O RICARICARE LA BATTERIA, TOGLIERLA SEMPRE DAL VANO MOTORE.** • **L'ELETTROLITA DELLA BATTERIA E' UN LIQUIDO TOSSICO E PERICOLOSO. CONTIENE ACIDO SOLFORICO CHE PUO' PROVOCARE GRAVI USTIONI. EVITARE OGNI CONTATTO CON LA PELLE, GLI OCCHI E GLI INDUMENTI.** • **LE BATTERIE POSSONO LIBERARE GAS ESPLOSIVI. ALLONTANARE EVENTUALI FONTI DI SCINTILLE, FIAMME APERTE, SIGARETTE, ECC.** • **CARICANDO O USANDO UNA BATTERIA, OPERARE IN UN AMBIENTE BEN VENTILATO. PROTEGGERSI SEMPRE GLI OCCHI QUANDO SI LAVORA IN PROSSIMITA' DI UNA BATTERIA.**

	In inverno (barca fuori dall'acqua): **☑ Se si prevede di non utilizzare l'imbarcazione per un mese o più, togliere la batteria e sistemarla in un ambiente fresco, ombreggiato e asciutto. Ricaricare completamente la batteria prima di riutilizzarla e togliere i tappi di aleggio.** **☑ Se la batteria deve essere riposta per un periodo più lungo, verificare la densità dell'elettrolita almeno una volta al mese e ricaricare la batteria se la densità è troppo bassa.** **Densità dell'elettrolita: 1,28 a 20°C** **In ormeggio:** **☑ Solo per il modello SUNRIDER 650 , non riporre la batteria, il circuito della pompa di sentina deve trovarsi in modalità "automatica".**

IV-3-STERZO

Fare riferimento alle istruzioni fornite dal costruttore dello sterzo (installazione, uso e manutenzione).

Per un impiego ottimale della vostra imbarcazione, siete pregati di contattare
il vostro rivenditore di fiducia.

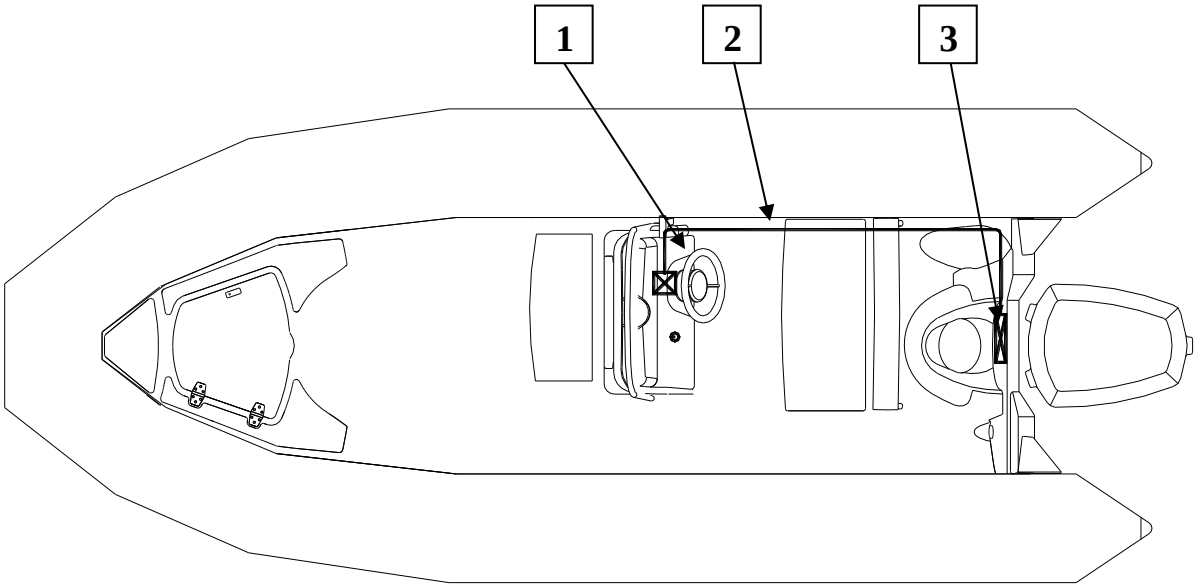

1	Volante
2	Cavo
3	Estremità del cavo e bielletta dello sterzo

IV-4-PASSAGGIO DEI CAVI

Preparare l'estremità del cavo direzionale.

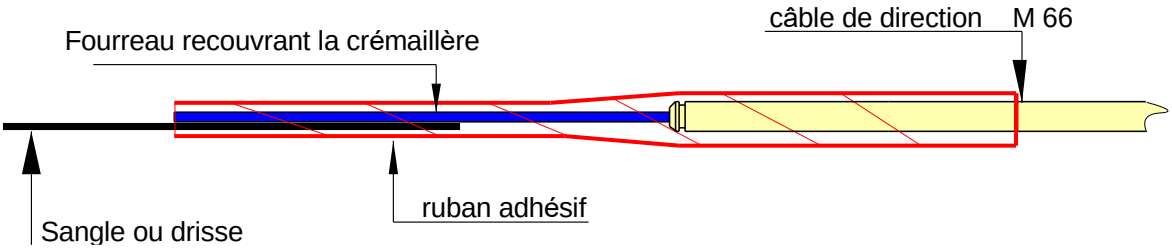

Infilare il cavo direzionale nello scafo dalla parte posteriore verso la parte anteriore dopo aver fissato la guaina di protezione della cremagliera. Recuperarlo a livello della console.
Usare quindi un cavo di comando motore a cui sarà stata fissata anche una drizza di circa 5 m che servirà da tirafili.
In questo modo **passare tutti i fili e cavi** nello scafo.

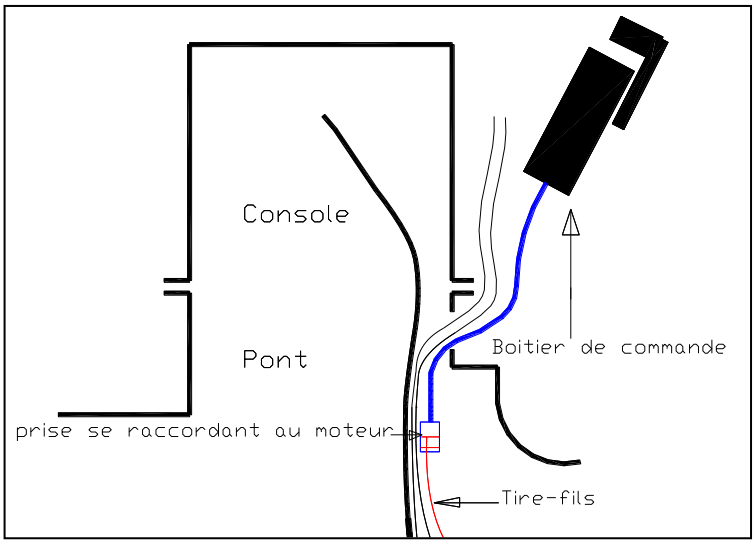

Presentare la scatola di comando del motore sulla console cercando di posizionarla a piombo, in modo che i cavi presentino una curvatura naturale.
Far uscire i cavi collegati alla scatola di comando del motore dal foro presente nel ponte. Collegarsi alla presa elettrica di collegamento al motore uscendo dalla scatola e facendola passare nel foro; collegare il tirafili e farla uscire da dietro.

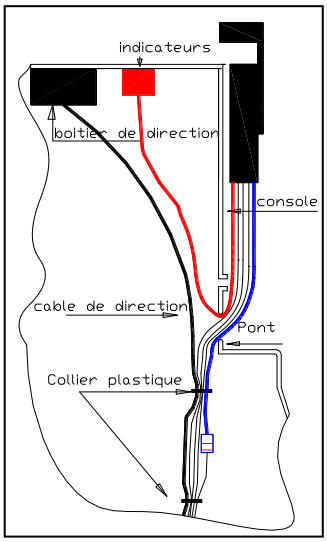

Effettuare i vari collegamenti con la scatola di comando del motore.
Fissare la scatola alla console.

IV-5-IMPIANTO D'ASCIUGAMENTO

IV-5-1- Descrizione

IV-5-1-1 Evacuazione:

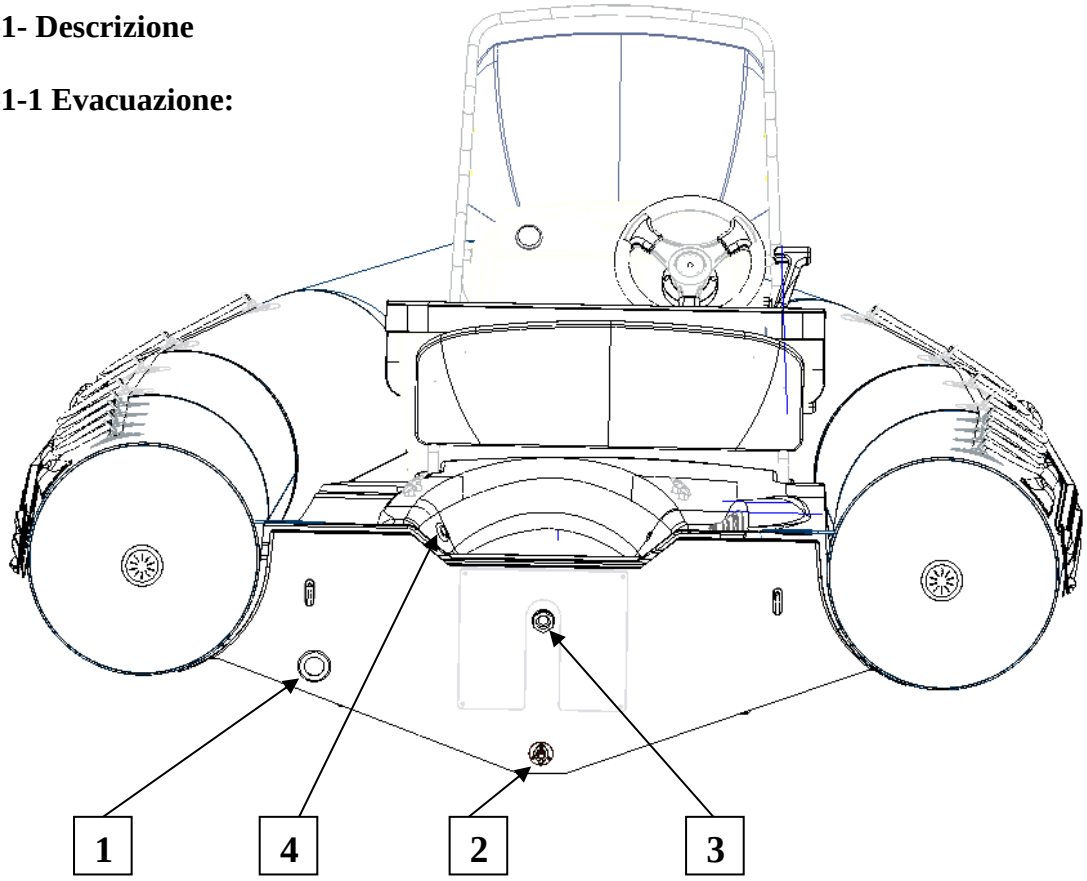

1	1 Valvola di scarico rapido del ponte
2	1 Alleggio scafo
3	1 Evacuazione della vasca posteriore
4	1 Uscita evacuazione pompa di sentina (SUNRIDER 650)

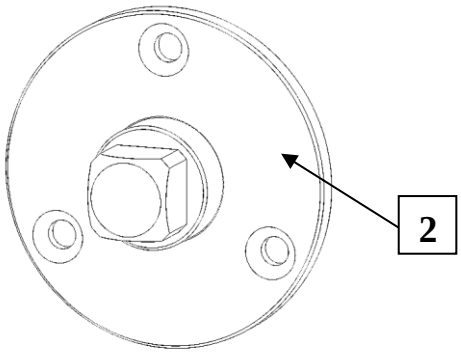

IV-5-1-2- Pompa di sentina (solo SUNRIDER 650):

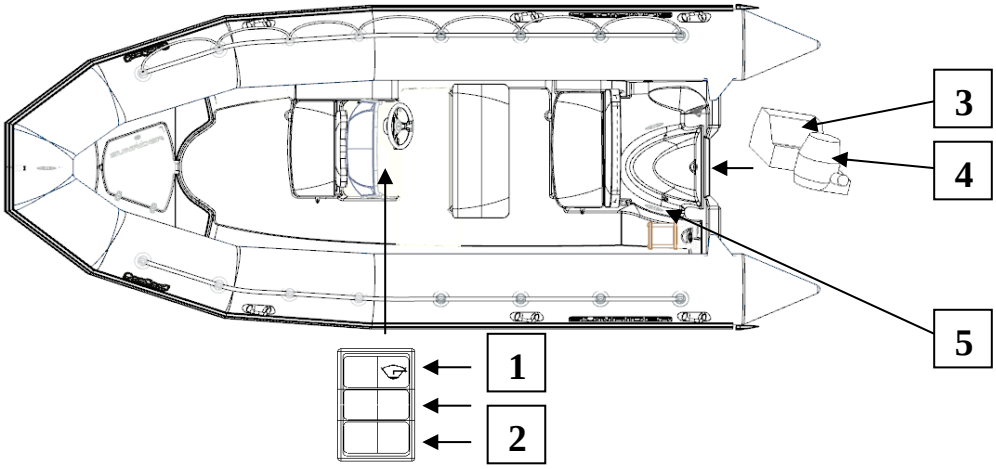

1	Interruttore pompa di sentina
2	2 Alloggiamenti per interruttori
3	1 Pompa di sentina
4	1 Dispositivo di avviamento pompa di sentina
5	1 Uscita evacuazione pompa di sentina

IV-5-1-3- Valvola di scarico rapido

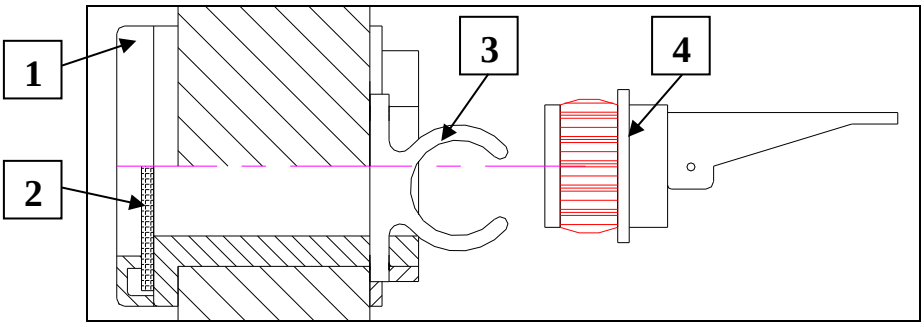

1	Valvola di scarico rapido del ponte
2	Membrana valvola di scarico rapido
3	Dispositivo di mantenimento tappo
4	Tappo

NOTA:	**La valvola di scarico rapido comprende:** **☑ una membrana flessibile fissa che:** **- si deforma consentendo di vuotare, in determinate condizioni, l'acqua imbarcata sul ponte dall'interno dell'imbarcazione verso l'esterno con l'imbarcazione in funzione.** **-si appiattisce per dare luogo ad una tenuta precaria provvisoria, al fine di prevenire eventuali infiltrazioni improvvise d'acqua dall'esterno verso l'interno dell'imbarcazione.** **☑ un tappo amovibile che:** **in funzione della sua posizione, attiva o disattiva il dispositivo, il quale da solo è in grado di garantire la tenuta finale tra l'interno dell'imbarcazione e l'esterno.** **☑ un dispositivo che consente di fissare il tappo, durante la decalibrazione.**

IV-5-2 Utilizzo:
IV-5-2-1: Pompa di sentina (solo SUNRIDER 650)

	SE L'IMBARCAZIONE E' PROVVISTA DEI SUDDETTI DISPOSITIVI, OCCORRE VERIFICARNE IL CORRETTO STATO DI FUNZIONAMENTO (TUBAZIONI NON OSTRUITE, TAPPO RITIRATO, POSIZIONE DI AVVIO DELLA POMPA IN MODALITA' AUTOMATICA, BATTERIA CARICA).

 ATTENZIONE	**IN FASE DI ORMEGGIO, POSIZIONARE L'INTERRUTTORE DELLA POMPA DI SENTINA NELLA POSIZIONE DI FUNZIONAMENTO AUTOMATICO.**

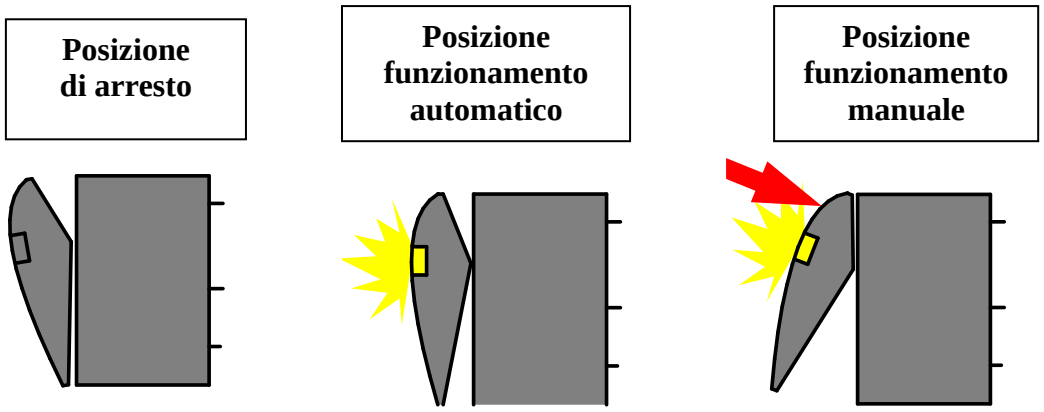

NOTA:	**Posizione di arresto:** **Questa posizione, in pratica, non deve mai essere selezionata.** **Posizione funzionamento automatico:** **E' normale che la spia della pompa di sentina sia accesa. Durante l'ormeggio, anche della durata di più mesi, se la batteria si scarica la colpa non è della spia.** **Posizione funzionamento manuale:** **Questa posizione serve a prosciugare l'acqua rimasta a poppa.**

IV-5-2-2: Valvole di scarico

IV-5-2-2-1: Imbarcazione a terra (rimorchio, su invasature…)

	POSIZIONE APERTA, SENZA TAPPO.

IV-5-2-2-2: Imbarcazione in acqua

	☑ DURANTE LA NAVIGAZIONE **POSIZIONE CHIUSA, TAPPO(I) IN POSIZIONE.** **☑ PROCEDURA D'EVACUAZIONE DELL'ACQUA IMBARCATA IN POSIZIONE DI ARRESTO, TOGLIERE IL TAPPO, NAVIGARE A PELO D'ACQUA (> 6 NODI) PER IL TEMPO NECESSARIO ALLA COMPLETA EVACUAZIONE DELL'ACQUA. IN POSIZIONE D'ARRESTO, RIMETTERE IL TAPPO IN POSIZIONE.** **☑ IN ORMEGGIO** **-ORMEGGIO TEMPORANEO O EVENTUALI ALTRE SITUAZIONI NELLE QUALI L'IMBARCAZIONE NON SIA SOGGETTA AL RISCHIO D'IMBARCARE QUANTITA' ECCESSIVE D'ACQUA (PIOGGIA ABBONDANTE, ONDE CHE SI INFRANGONO SULL'IMBARCAZIONE).** **-ORMEGGIO PROLUNGATO O RISCHIOSO** **TOGLIERE IL TAPPO, DOPO ALCUNI ISTANTI L'ACQUA INIZIA AD INFILTRARSI PROGRESSIVAMENTE DALL'ESTERNO PER MEZZO DELLA MEMBRANA E, POCO A POCO, INVADE IL PONTE SINO A QUANDO IL SUO LIVELLO INTERNO E' IDENTICO A QUELLO ESTERNO, SENZA ECCESSI (PRINCIPIO DEI VASI COMUNICANTI).**

 ATTENZIONE	**QUALORA SIMULTANEAMENTE IL BATTELLO IMBARCHI UNA QUANTITA' ECCESSIVA D'ACQUA PROVENIENTE DALL'ESTERNO (PIOGGE ABBONDANTE, SCIE…) E I TAPPI DI MANTENIMENTO SIANO IN POSIZIONE, L'IMBARCAZIONE RISCHIEREBBE DI AFFONDARE (EFFETTO VASCA). L'ACQUA IMBARCATA POTREBBE ALLORA RAGGIUNGERE LA SENTINA E APPESANTIRE SENSIBILMENTE L'IMBARCAZIONE RISCHIANDO DI FARLA AFFONDARE CON IL CONSEGUENTE RISCHIO DI DANNEGGIARE GRAVEMENTE DETERMINATI ORGANI QUALI IL MOTORE O I CIRCUITI ELETTRICI.**

IMPIANTO E CIRCUITO – Impianto di asciugamento

IV-5-2-3 : Alleggio scafo
IV-5-2-3-1: Imbarcazione a terra (rimorchio, su invasature…)

	POSITIONE APERTA, SENZA ALEGGIO.

IV-5-2-3-2: Imbarcazione in acqua

	POSIZIONE CHIUSA, ALEGGIO IN POSIZIONE. **(ASSICURARSI CHE L'ALEGGIO SIA BEN CHIUSO)**

IMPIANTO E CIRCUITO – Estinzione incendi

IV-6-ESTINZIONE D'INCENDI

1	Spazio supporto estintore

 ATTENZIONE	**E' VIVAMENTE CONSIGLIATO AVERE UN ESTINTORE A BORDO, IN TUTTI I CASI SIETE PREGATI DI FARE RIFERIMENTO ALLE LEGGI IN VIGORE NEL VOSTRO PAESE.** **UNO SPAZIO PER IL SUPPORTO ESTINTORE E' COLLOCATO SOTTO IL SEDILE DEL PILOTA.**

ITALIANO

IMPIANTO E CIRCUITO - Ormeggio/Ancoraggio

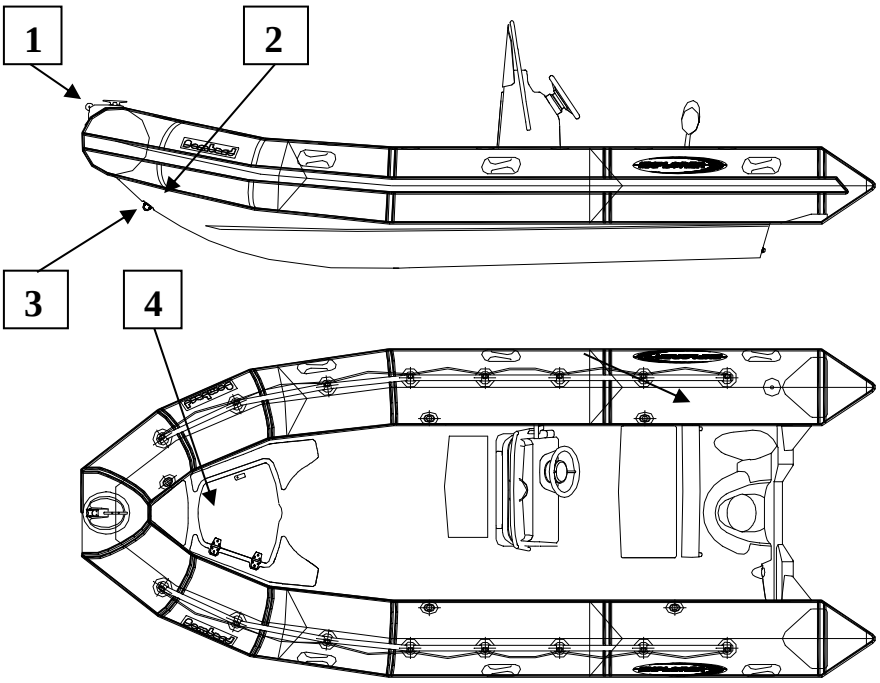

IV-7-ORMEGGIO/ANCORAGGIO

2 **Anello di ritenuta della linea d'ormeggio situato all'interno del pozzo dell'ancora.**

1	Passacavo + Galloccia + Puleggia
2	Anello di ritenuta della linea d'ormeggio
3	Anello di prua
4	Telone d'ormeggio

ATTENZIONE	**LE GALLOCCE CONSENTONO SOLO UN ANCORAGGIO OCCASIONALE DELL'IMBARCAZIONE.** **L'ANCORAGGIO PERMANENTE DEVE ESSERE EFFETTUATO TRAMITE LA CATENA DI PRUA SITUATA SULLA PARTE ANTERIORE DELL'IMBARCAZIONE.**

MONTAGGIO OPTIONAL – Roll-bar

V-1- MONTAGGIO ROLL-BAR

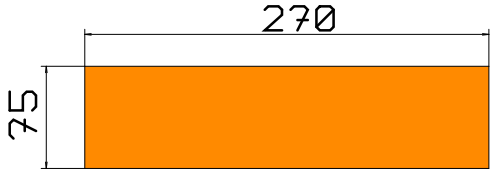

Realizzare 2 dime di foratura (spessore minimo: 25 mm)

Assemblare il roll-bar. Registrarlo come rappresentato nella figura di cui sotto.

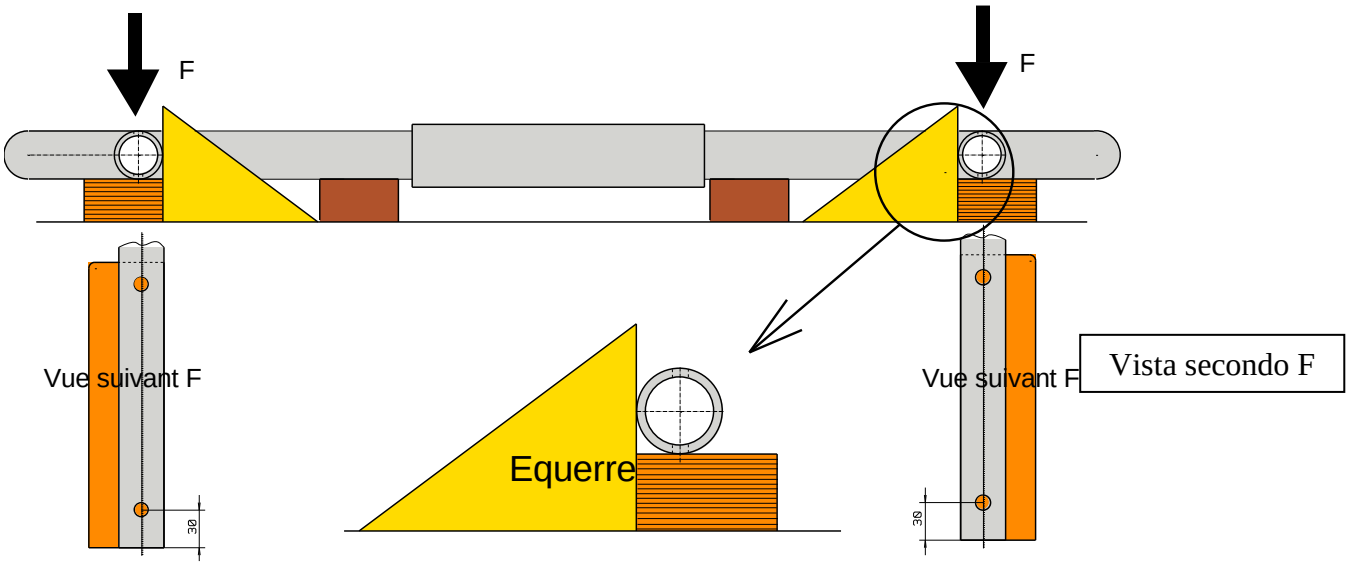

Contrassegnare e perforare i fori 2 x 2 Ø10,5 mm nelle dime di foratura, utilizzando i fori del roll-bar come guida.

Posizionare, contrassegnare e fissare la dima
(per ex: colle termofuso) contro il telaio dell'imbarcazione.

ITALIANO

MONTAGGIO OPTIONAL – Roll-bar

Perforare i fori 2 X 2 a livello del telaio posteriore, servendosi della dima come guida di foratura.
Per il lato a babordo, procedere nello stesso modo o, in alternativa, perforare il telaio dall'interno dell'imbarcazione, utilizzando il roll-bar come guida, dopo aver correttamente posizionato e mantenuto quest'ultimo in posizione.

	E' IMPORTANTE CHE TUTTI I FORI SIANO IN POSIZIONE PERPENDICOLARE RISPETTO ALLA FACCIA DEL TELAIO

Contrassegnare la posizione dell'asse dei fori ricavati in precedenza a tribordo.
Reportez cet axe comme représenté sur la photo ci contre.

Perforare un foro avente Ø 6 minimo a livello dell'asse appena tracciato

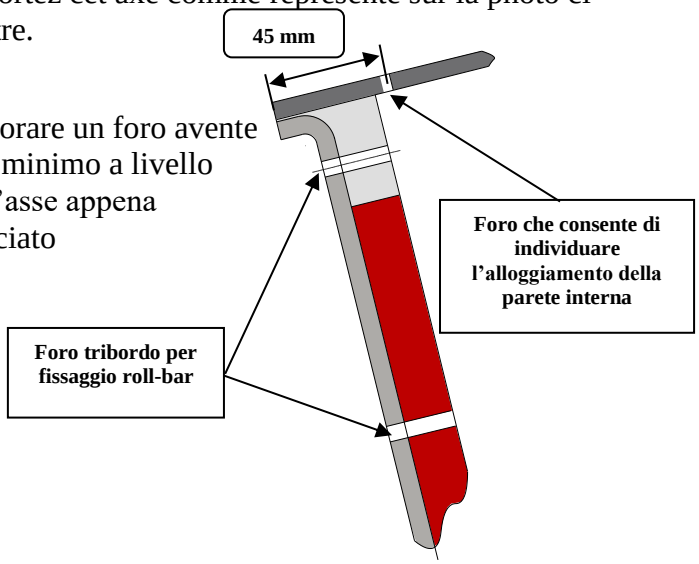

Perforare un foro avente Ø50mm o leggermente superiore, affinché il bordo e la parete interna del telaio siano perfettamente tangenziali e il cui centro sarà posizionato sull'asse tracciato.

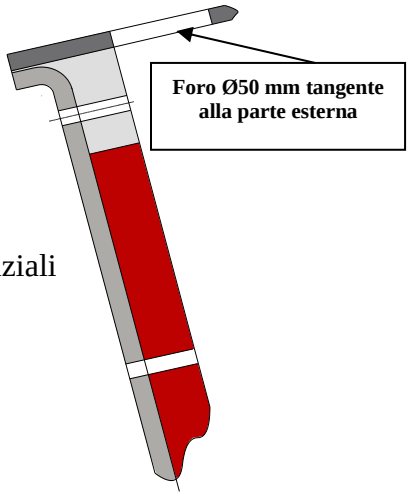

MONTAGGIO OPTIONAL – Roll-bar

Applicare mastice di tenuta (del tipo Sikaflex) su tutti i bulloni e all'interno dei fori. Posizionare i tiranti lato babordo. Fissare il roll-bar. Realizzare una guarnizione pulita attorno al foro avente Ø 50 mm.

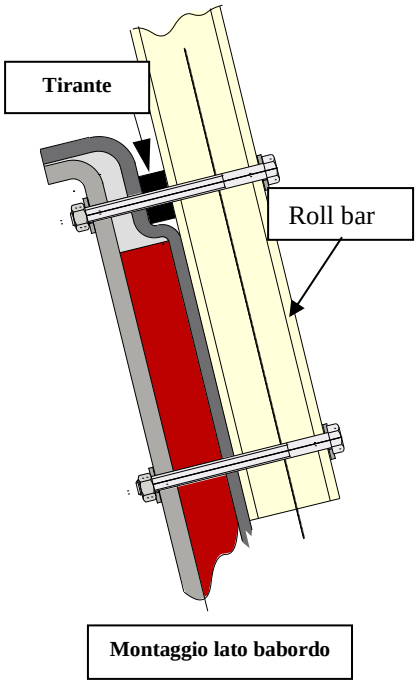

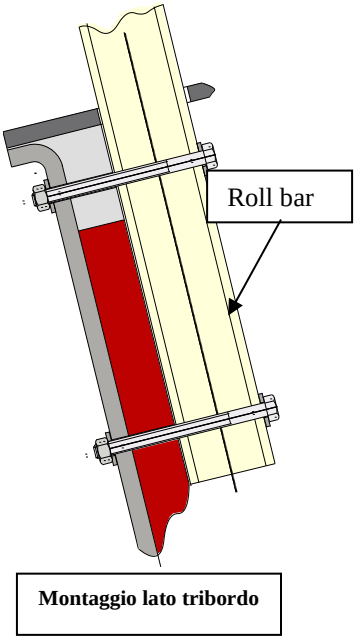

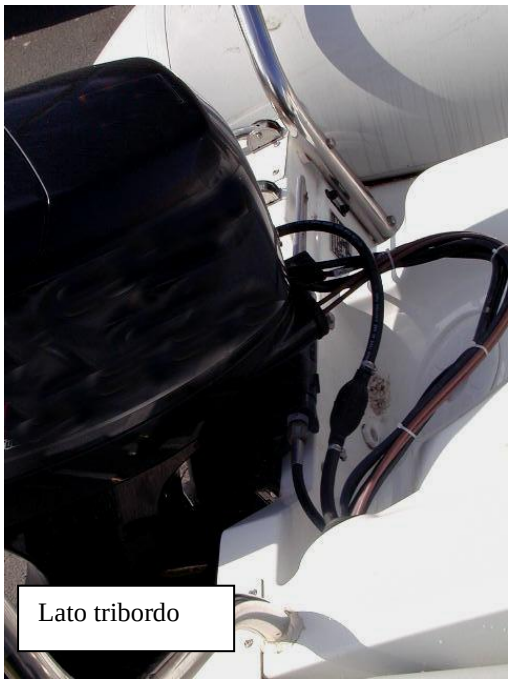

ITALIANO

2 chemin de la Val Priout
31450 AYGUESVIVES
FRANCE

© Copyright Z NAUTIC 2015 - Z NAUTIC S.A.S.U. au capital de 7 000 000 Euros - R.C.S PARIS 812 206 340